VEX IQ

Clutch
Build Instructions

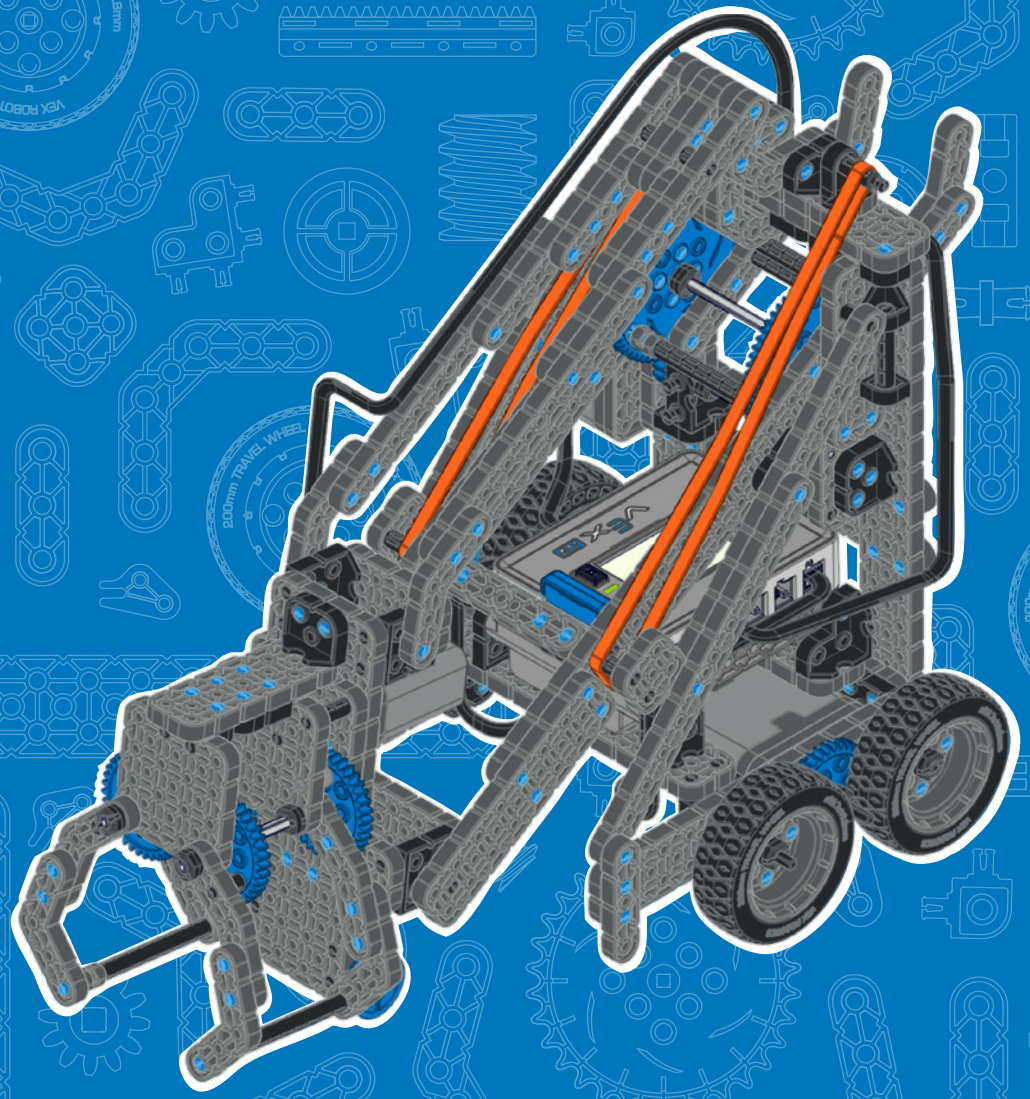

228-4444-310

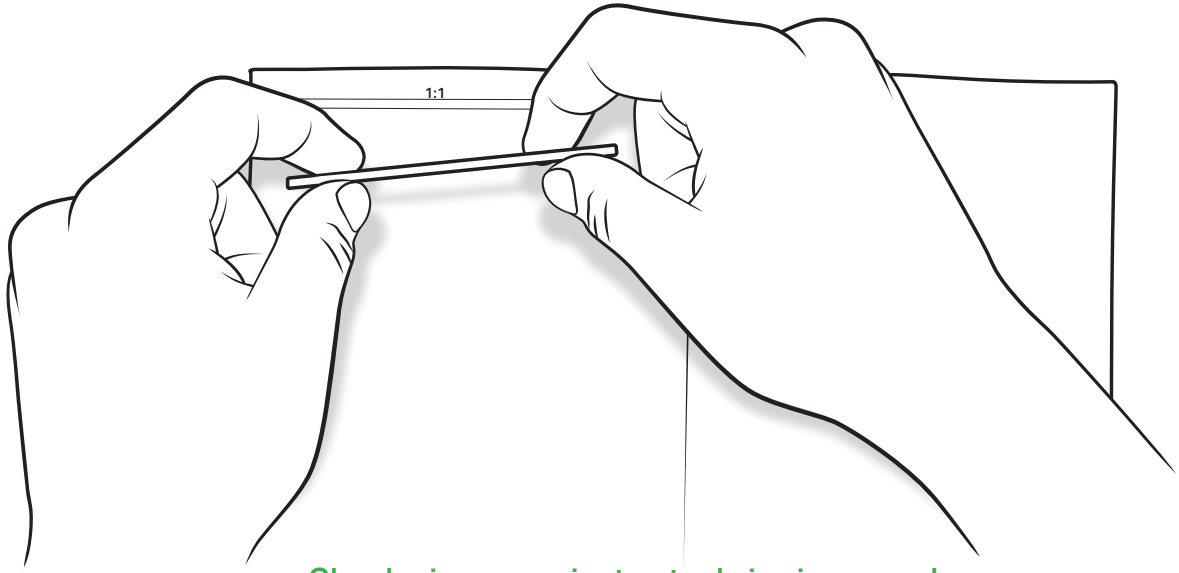

Check pieces against actual size in manual
Verificar partes contra tamaño real en el manual
Verifiez les pieces contre leurs tailles reelles dans le manuel
Controllare le dimensioni dei pezzi nel manuale rispetto alla grandezza naturale
Bauteile mit der originalgröße in der anleitung vergleichen
Sprawdź elementy względem rzeczywistego rozmiaru w instrukcji
Check stukken tegen de werkelijke grootte in de handmatige

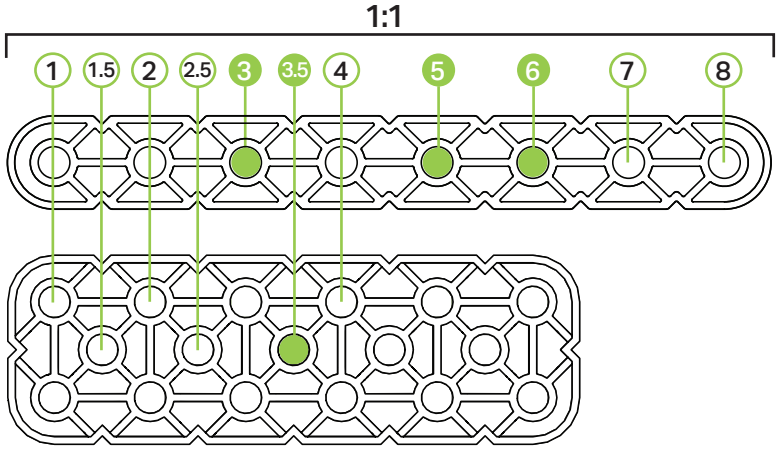

Count before you connect • Contar antes de conectar • Compter avant de connecter • Contare i pezzi prima di collegarli• Erst zählen, dann verbinden• Policz, zanim połączysz • Tell voordat u aansluit

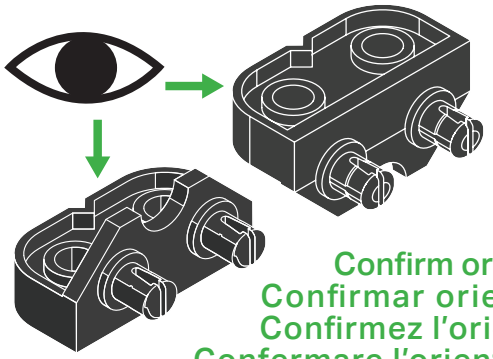

Confirm orientation
Confirmar orientación
Confirmez l'orientation
Confermare l'orientamento
Ausrichtung prüfen
Potwierdź orientację
Bevestig orientatie

Alert	Correct
Alerta	Correcto
Alerte	Correcte
Attenzione	Corretto
Warnung	Richtig
Ostrzeżenie	Prawidłowo
Waakschuwing	Correct

Pivot	Incorrect
Pivote	Incorrecto
Pivot	Incorrecte
Imperniare	Non corretto
Drehbar lagern	Falsch
Obracać się na osi	Nieprawidłowo
Draaien	Verkeerd

Alternate view	Size
Vista alternativa	Tamaño
Autre vue	Taille
Vista alternativa	Dimensione
Andere ansicht	Größe
Widok alternatywny	Rozmiar
Vitzicht	Grootte

Notice	Wind up
Aviso	Dar cuerda
Avis	Liquider
Fare attenzione	Arrotola
Hinweis	Aufziehen
Zwróć uwagę	Nawiń
Opmerken	Opwinden

Rotate	Drehen
Girar	Obróć
Faire tourner	Draaien
Ruotare	

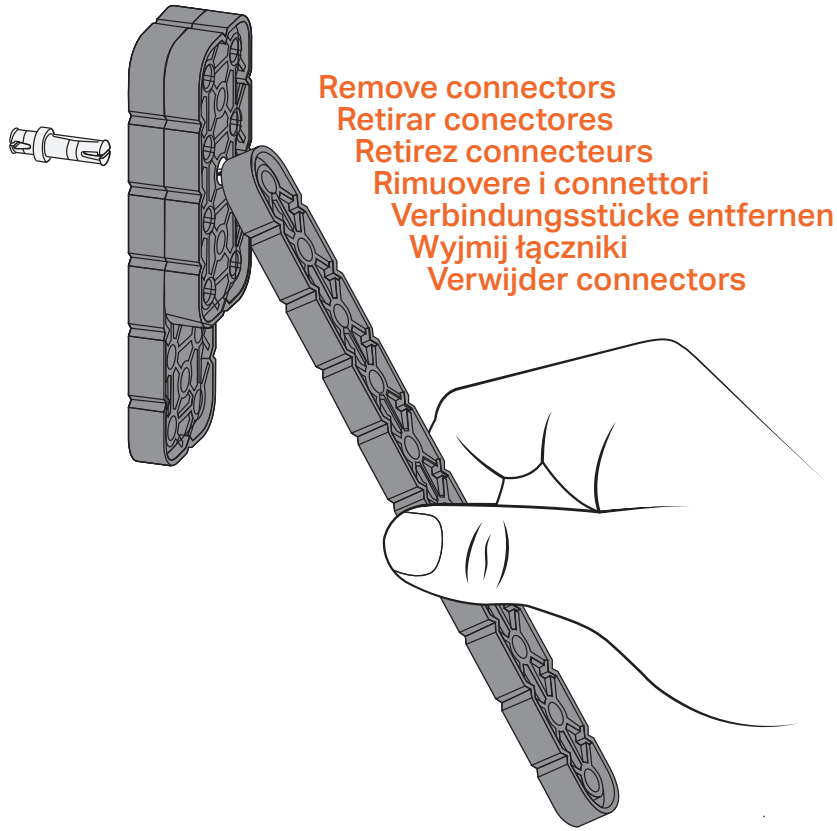
Remove connectors
Retirar conectores
Retirez connecteurs
Rimuovere i connettori
Verbindungsstücke entfernen
Wyjmij łączniki
Verwijder connectors

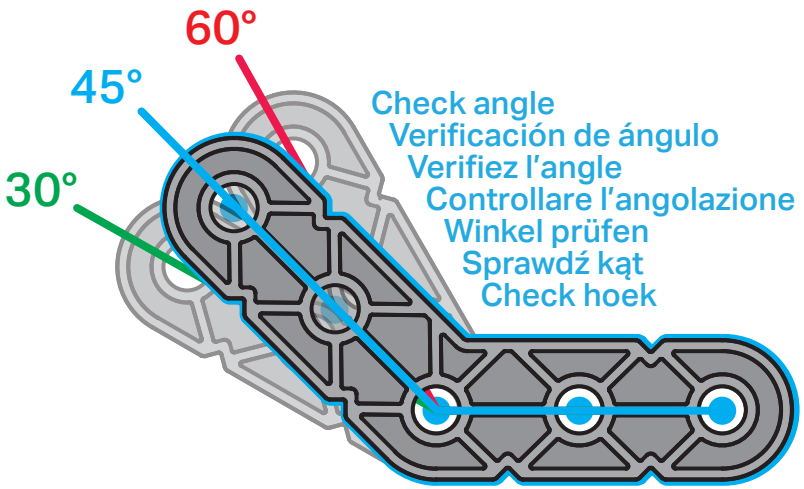
60°
45°
30°
Check angle
Verificación de ángulo
Verifiez l'angle
Controllare l'angolazione
Winkel prüfen
Sprawdź kąt
Check hoek

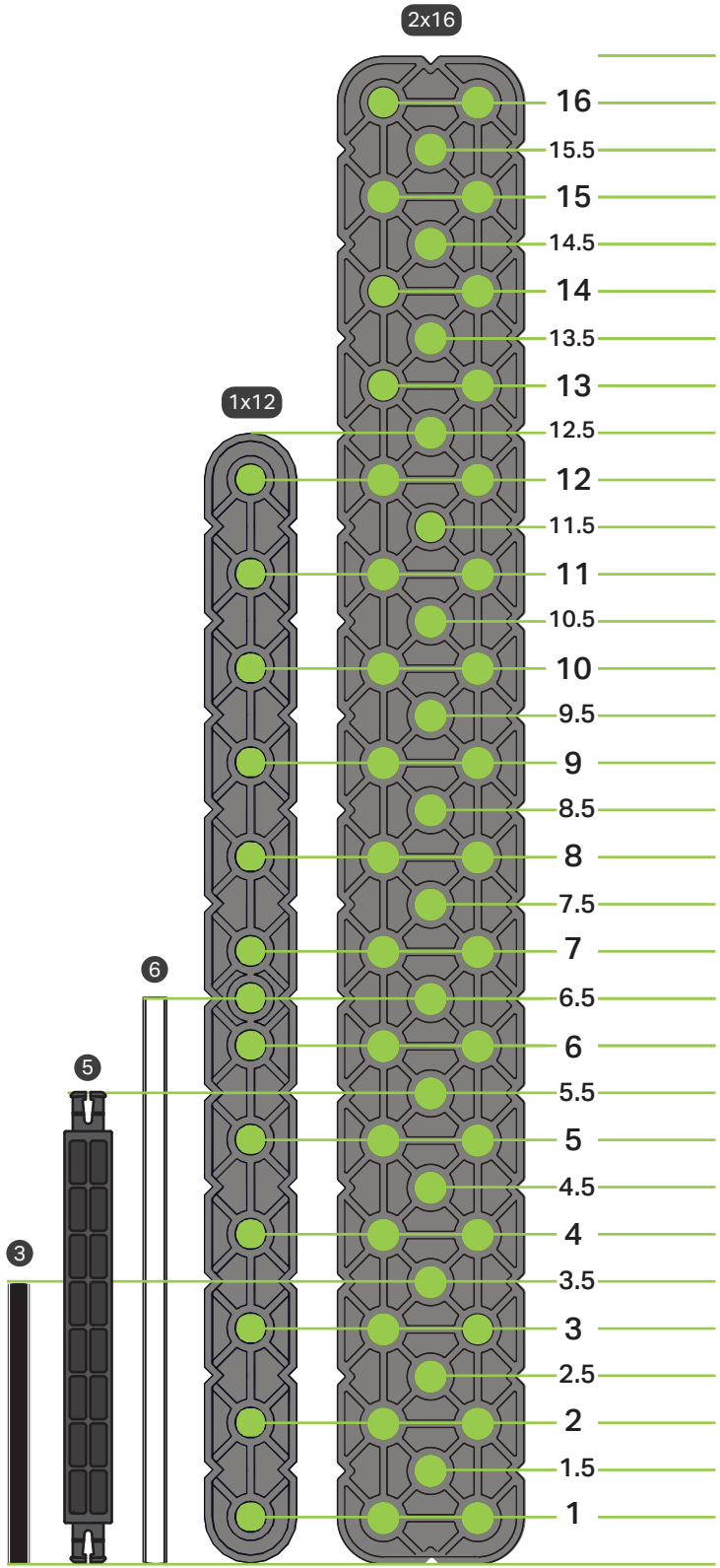
2x16
1x12
6
5
3
16
15.5
15
14.5
14
13.5
13
12.5
12
11.5
11
10.5
10
9.5
9
8.5
8
7.5
7
6.5
6
5.5
5
4.5
4
3.5
3
2.5
2
1.5
1

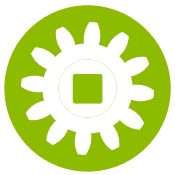

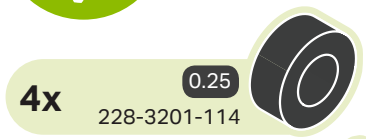

4x 0.25 228-3201-114



2x 228-3944-125



17x 228-3201-143

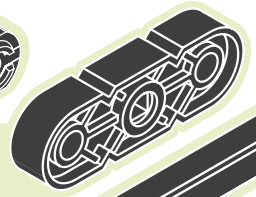

2x 228-3201-141

3x 3 228-3201-081

2x 3 228-3201-094

2x 2 228-3201-080

2x 6 228-2500-122

2x 8 228-2500-124

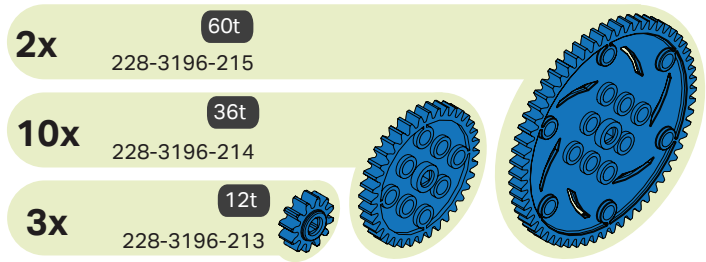

2x 60t 228-3196-215

10x 36t 228-3196-214

3x 12t 228-3196-213

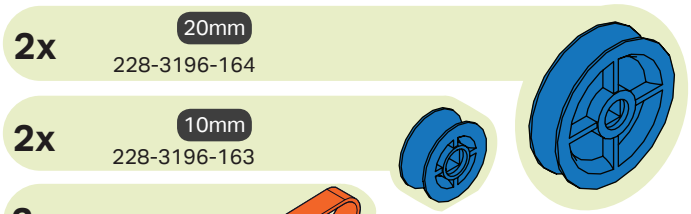

2x 20mm 228-3196-164

2x 10mm 228-3196-163

2x 228-3990-001

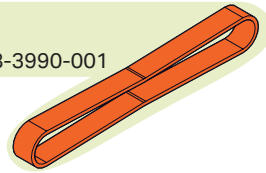

4x 228-2500-209



4x 228-2500-208

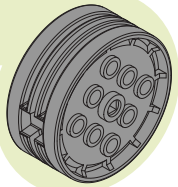

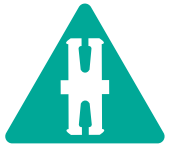

168x 1x1 228-3196-060

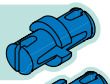

31x 1x2 228-3196-061

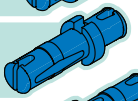

2x 2x2 228-3196-062

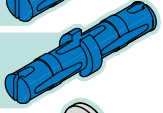

4x 228-3944-084

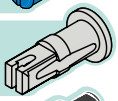

12x 0.5 228-3201-064

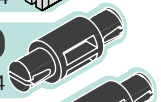

10x 1 228-3201-065



2x 2 228-3201-067

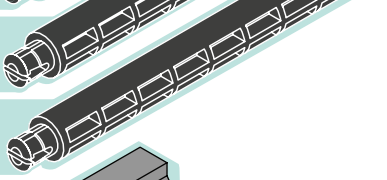

5x 4 228-3201-070

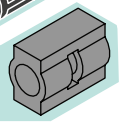

4x 228-3616-170

2x 1x1 228-3201-133

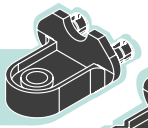

2x 1x2 228-3201-132

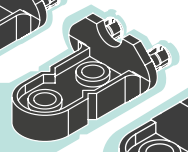

5x 2x1 228-3201-128

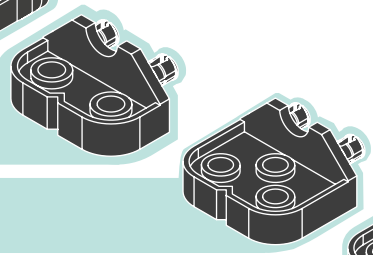

7x 2x1.5 228-3201-135

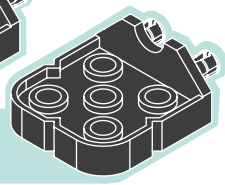

10x 2x2 228-3201-134

4x 2x2 228-3201-220

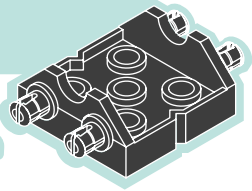

6x 2x2 228-3201-126

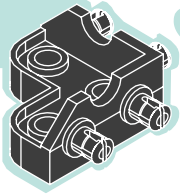

6x 1x1 228-3201-127



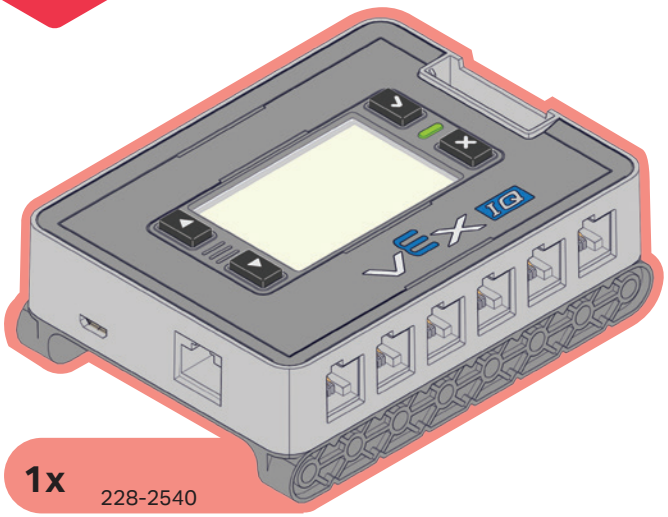

1x 228-2540

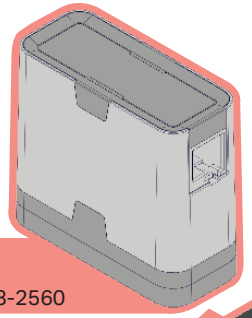

4x 228-2560

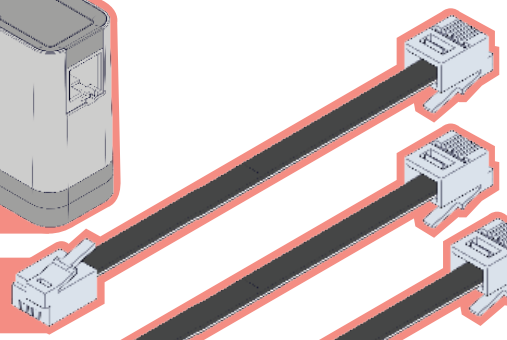

2x 200mm 228-2780-001

1x 300mm 228-2780-002

1x 600mm 228-2780-004

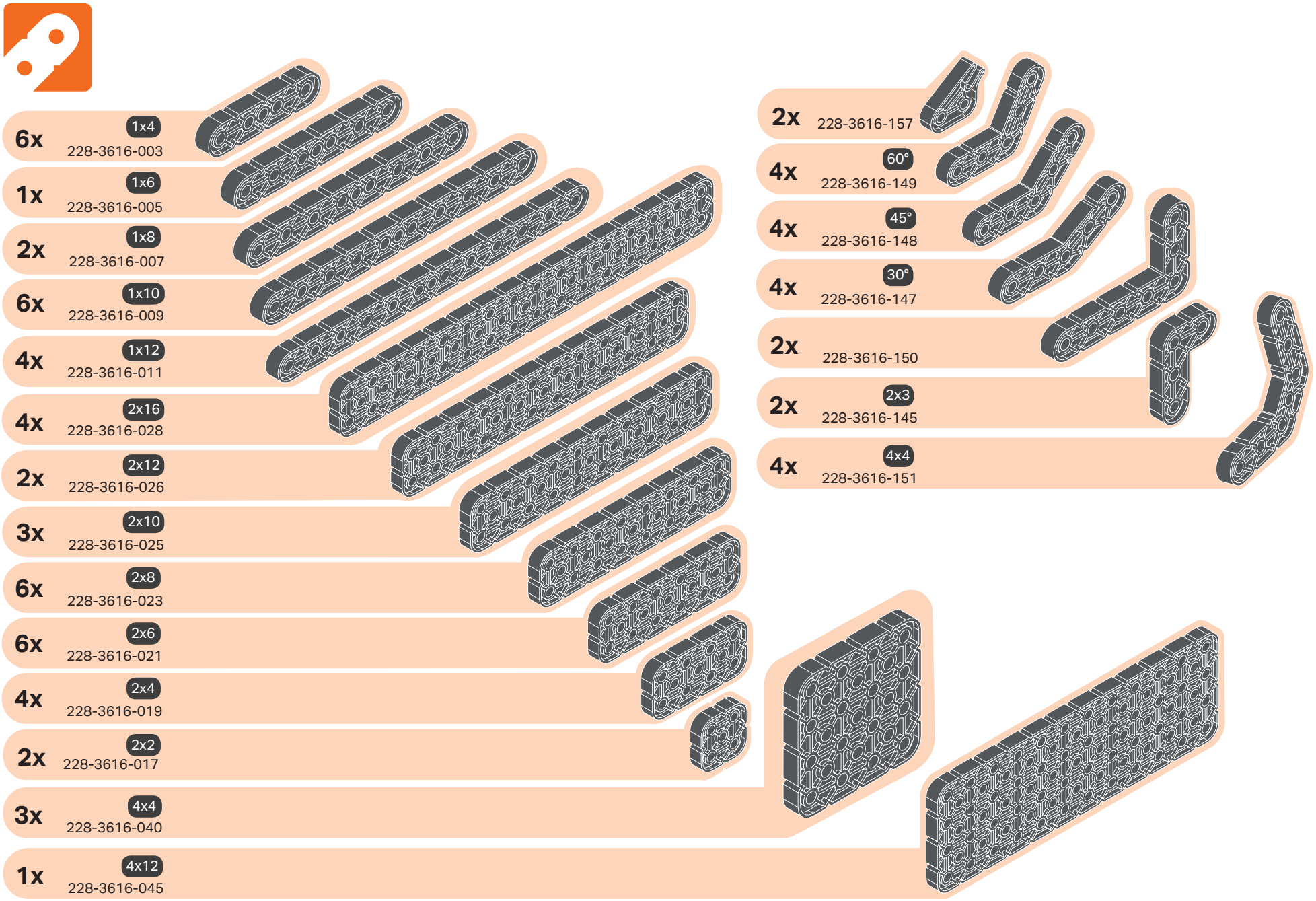
6x 1x4 228-3616-003
1x 1x6 228-3616-005
2x 1x8 228-3616-007
6x 1x10 228-3616-009
4x 1x12 228-3616-011
4x 2x16 228-3616-028
2x 2x12 228-3616-026
3x 2x10 228-3616-025
6x 2x8 228-3616-023
6x 2x6 228-3616-021
4x 2x4 228-3616-019
2x 2x2 228-3616-017
3x 4x4 228-3616-040
1x 4x12 228-3616-045
2x 228-3616-157
4x 60° 228-3616-149
4x 45° 228-3616-148
4x 30° 228-3616-147
2x 228-3616-150
2x 2x3 228-3616-145
4x 4x4 228-3616-151

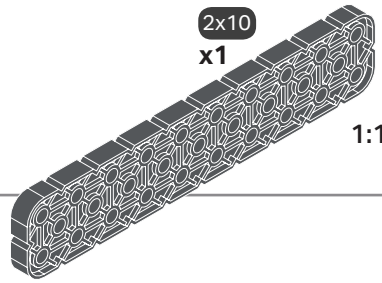

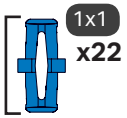

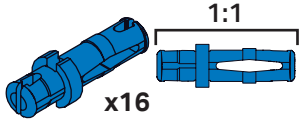

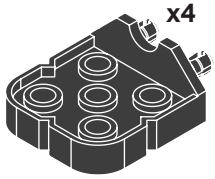

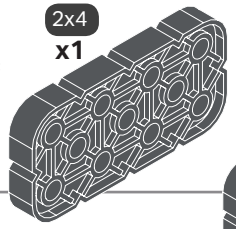

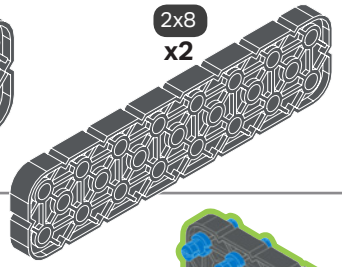

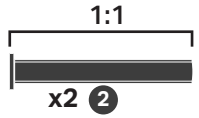

1

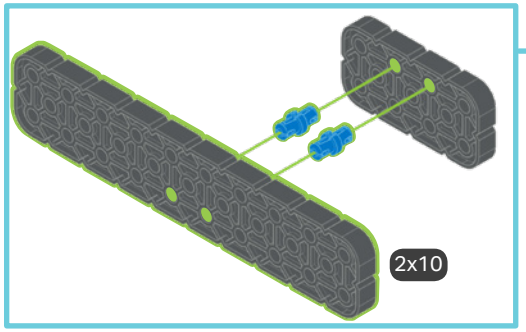

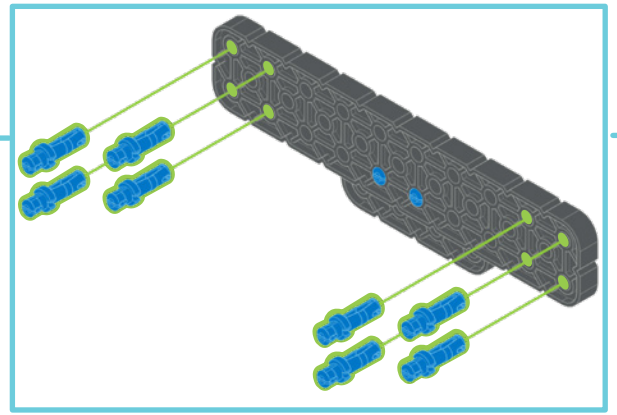

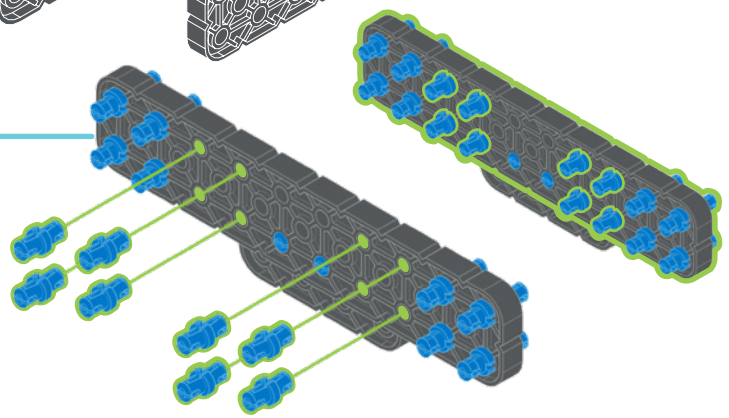

2

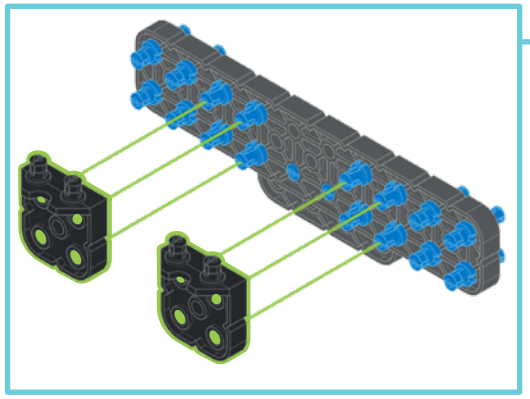

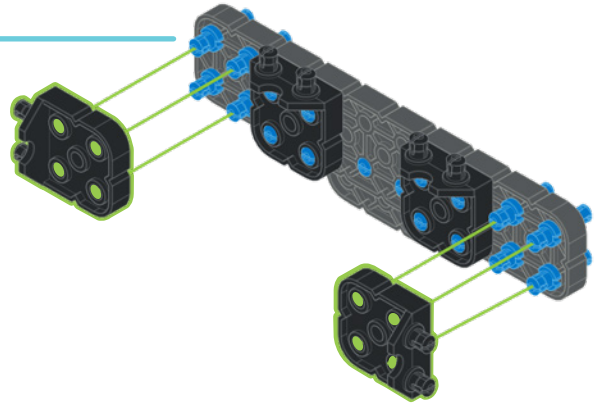

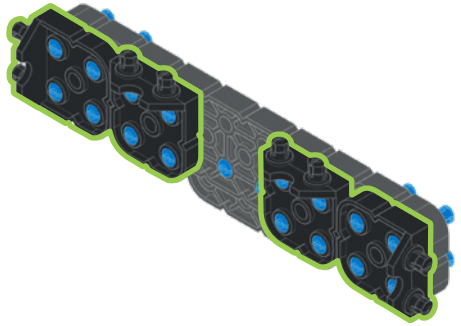

3 2X

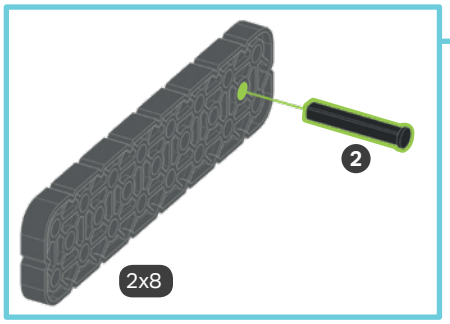

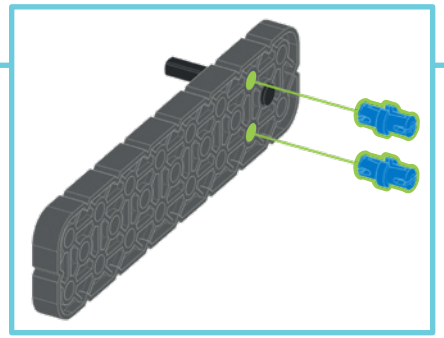

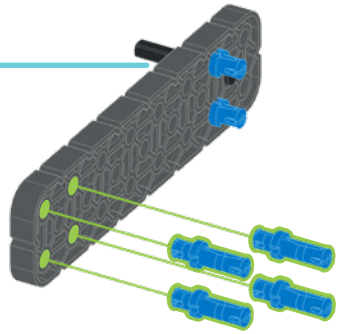

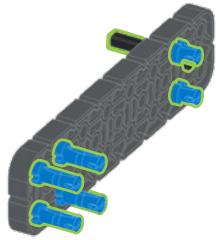

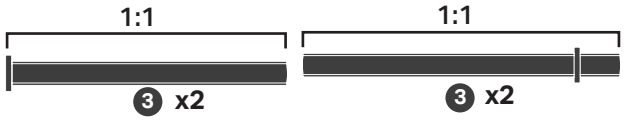

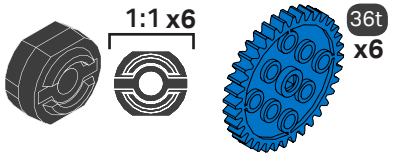

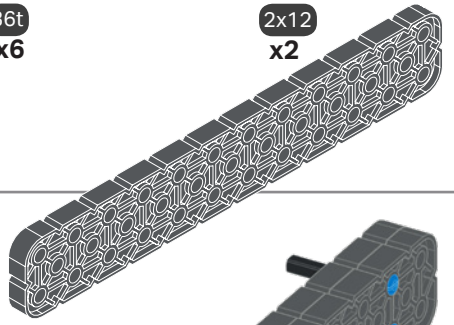

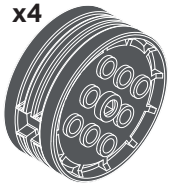



4 2X

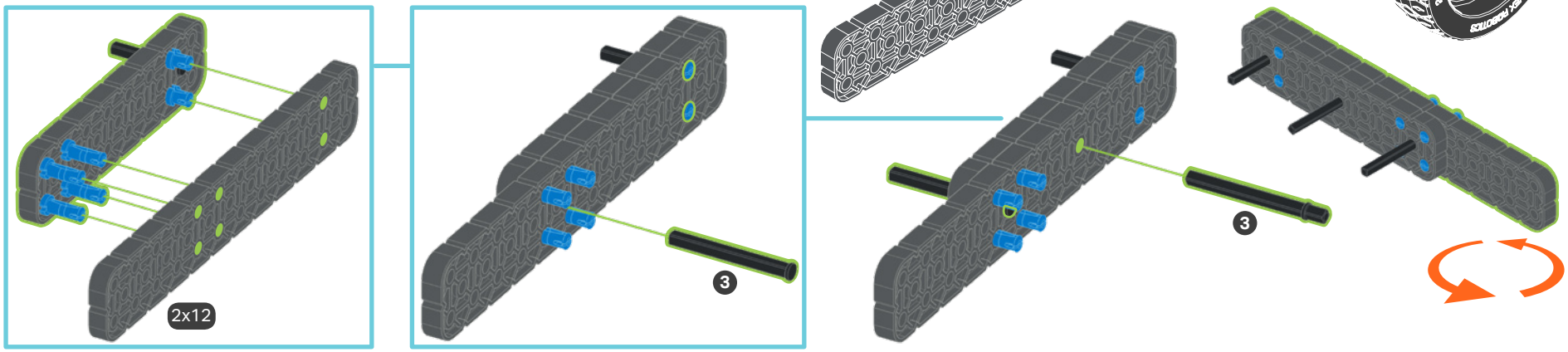

5 2X

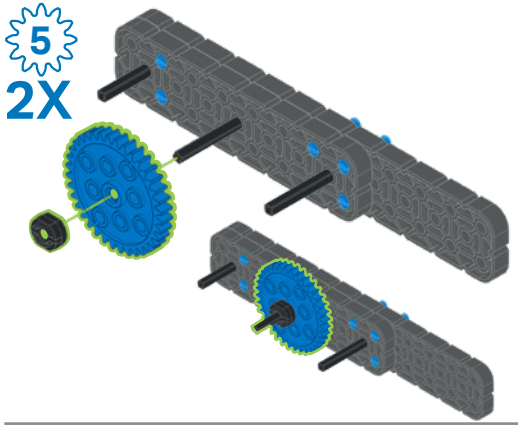

6 2X

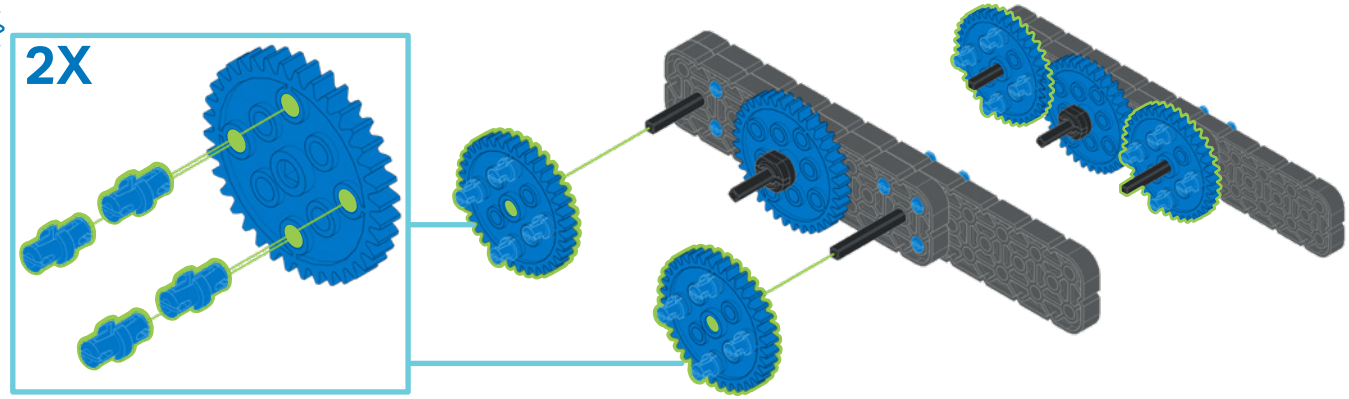

7 2X

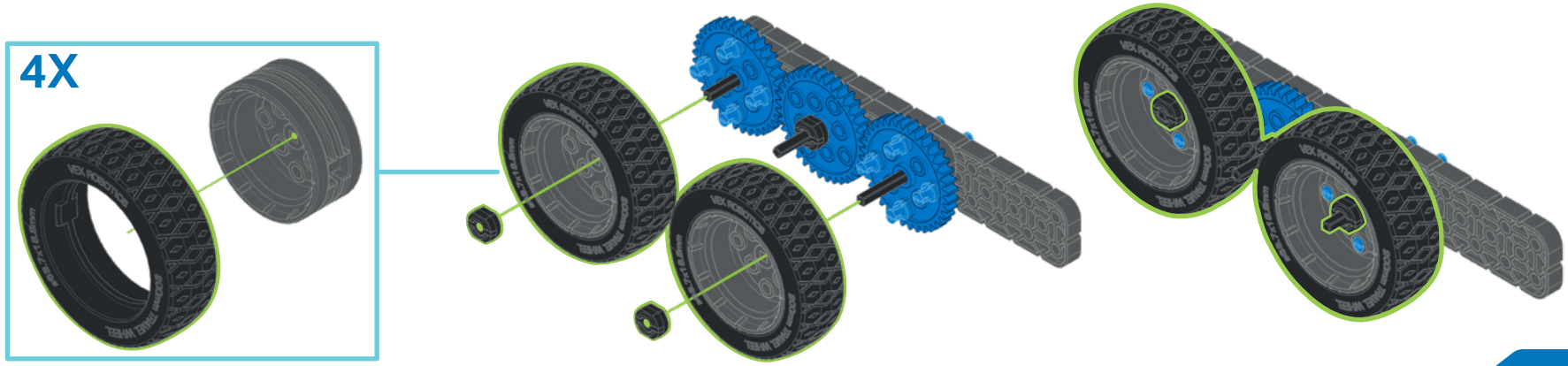

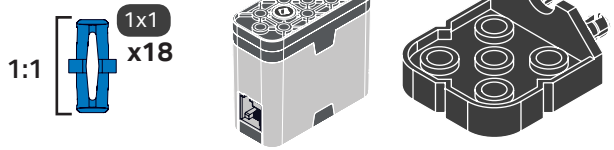

8 2X

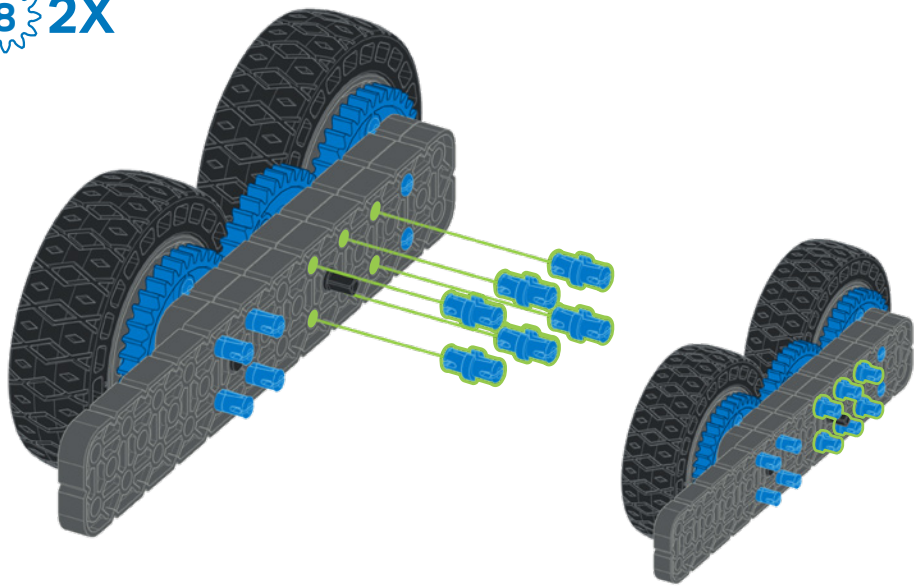

9 2X

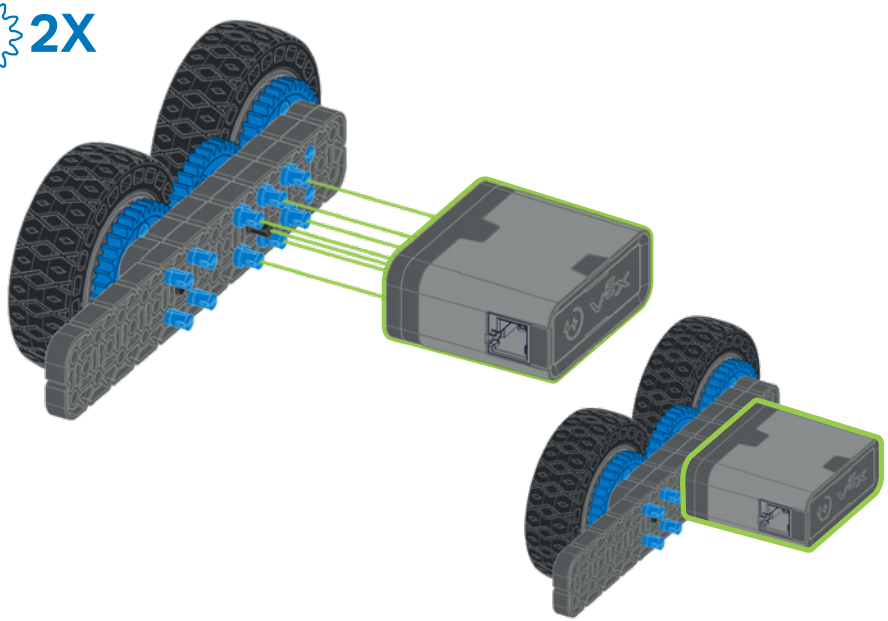

10

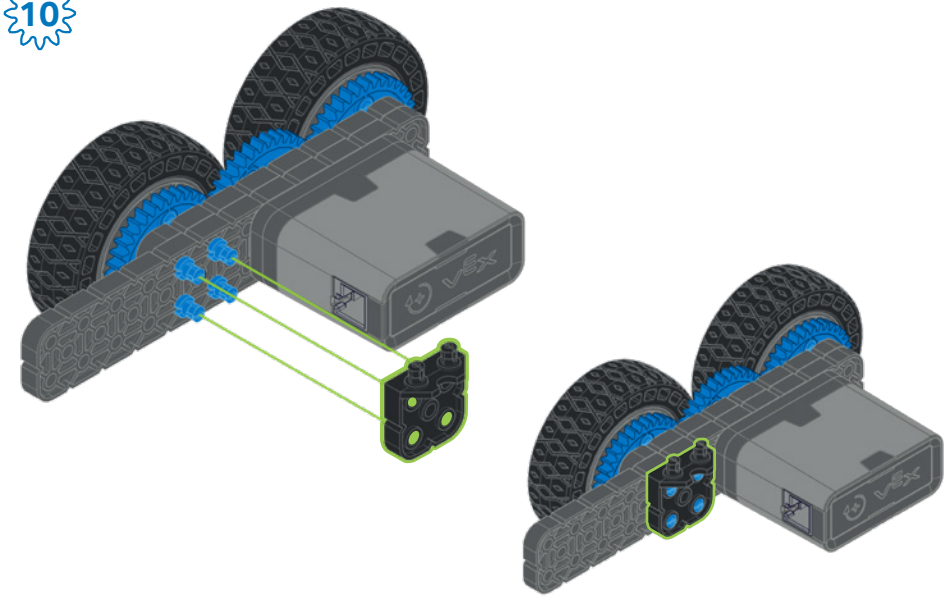

11

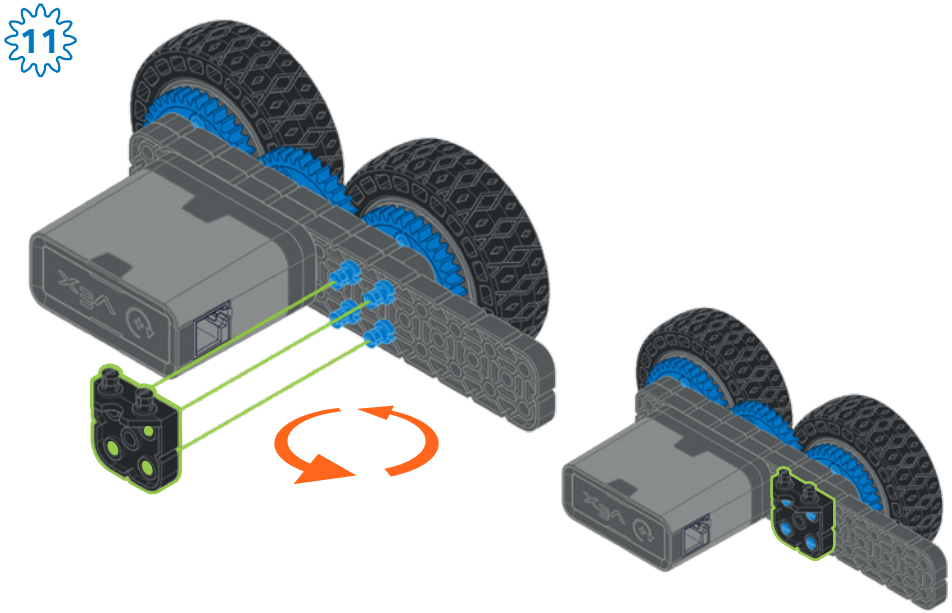

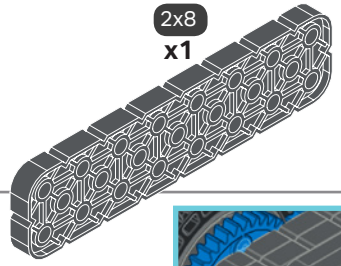

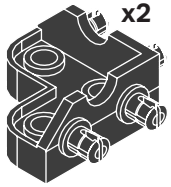

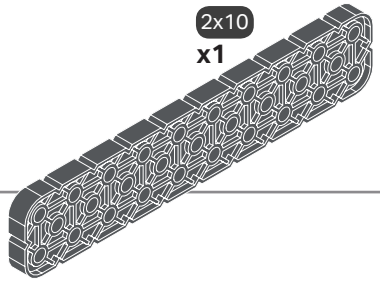

12

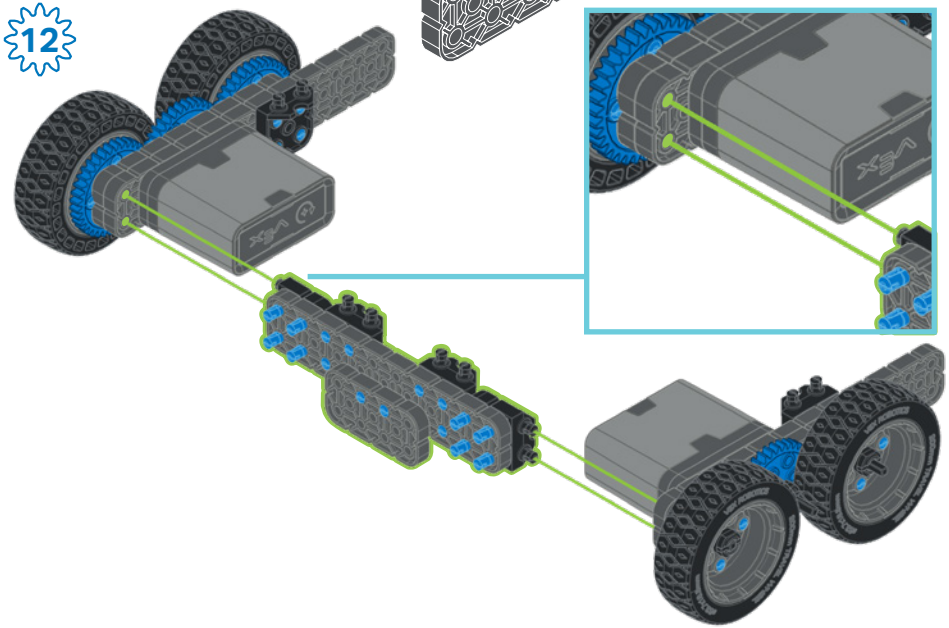

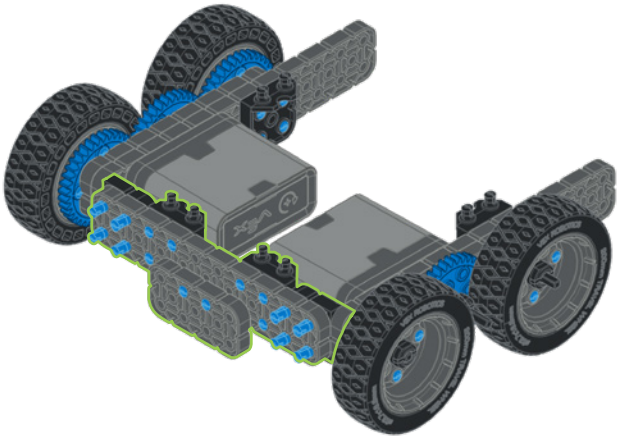

13

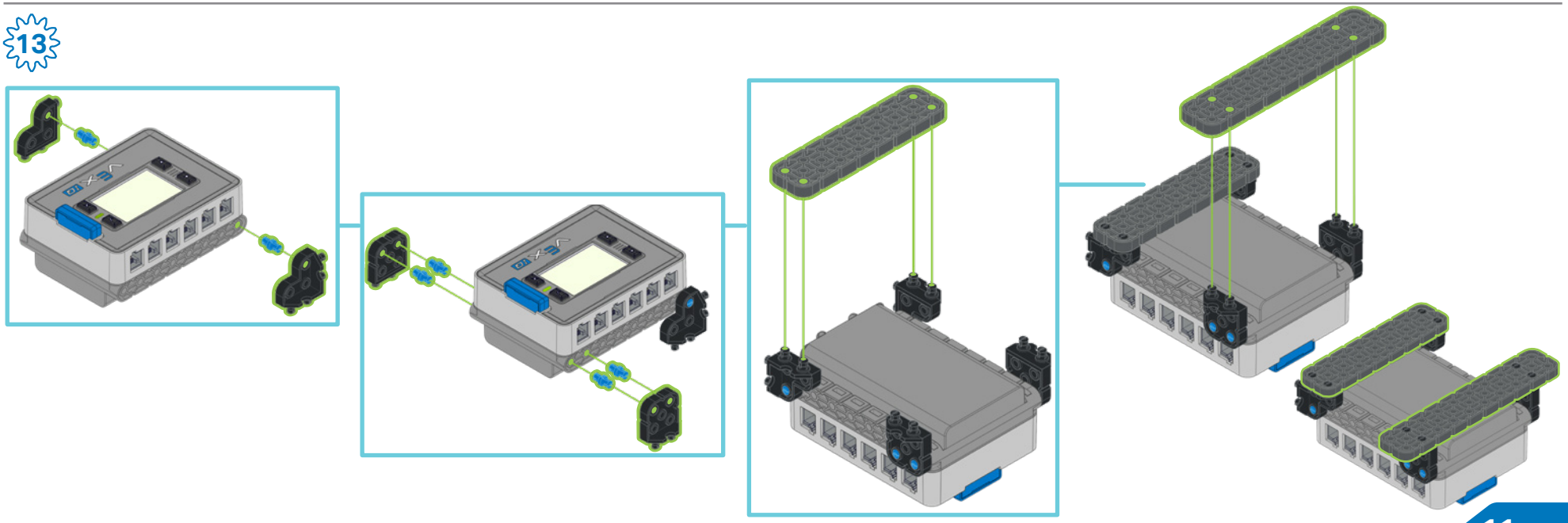

1x10 x2

1:1 1x1 x8

2x16 x2

14

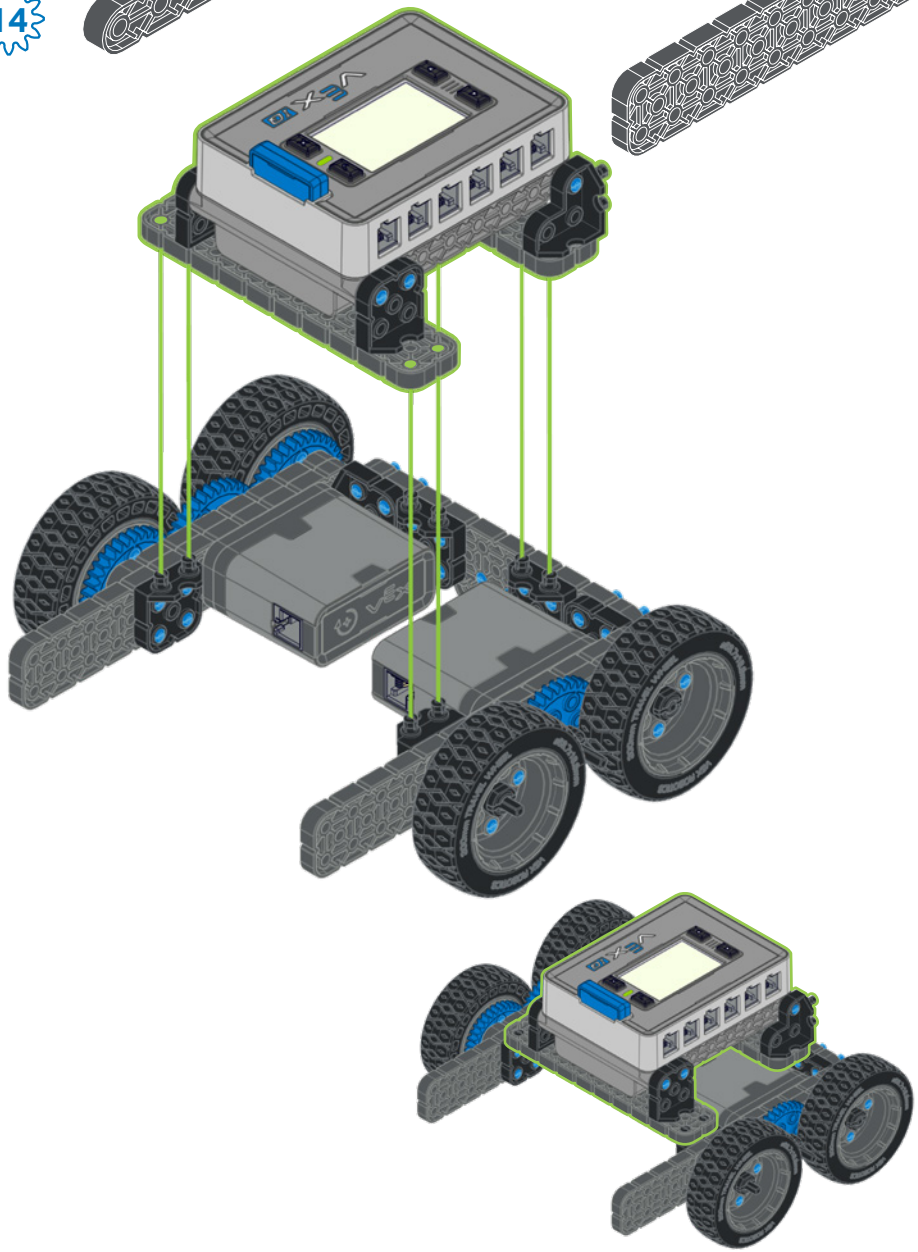

15

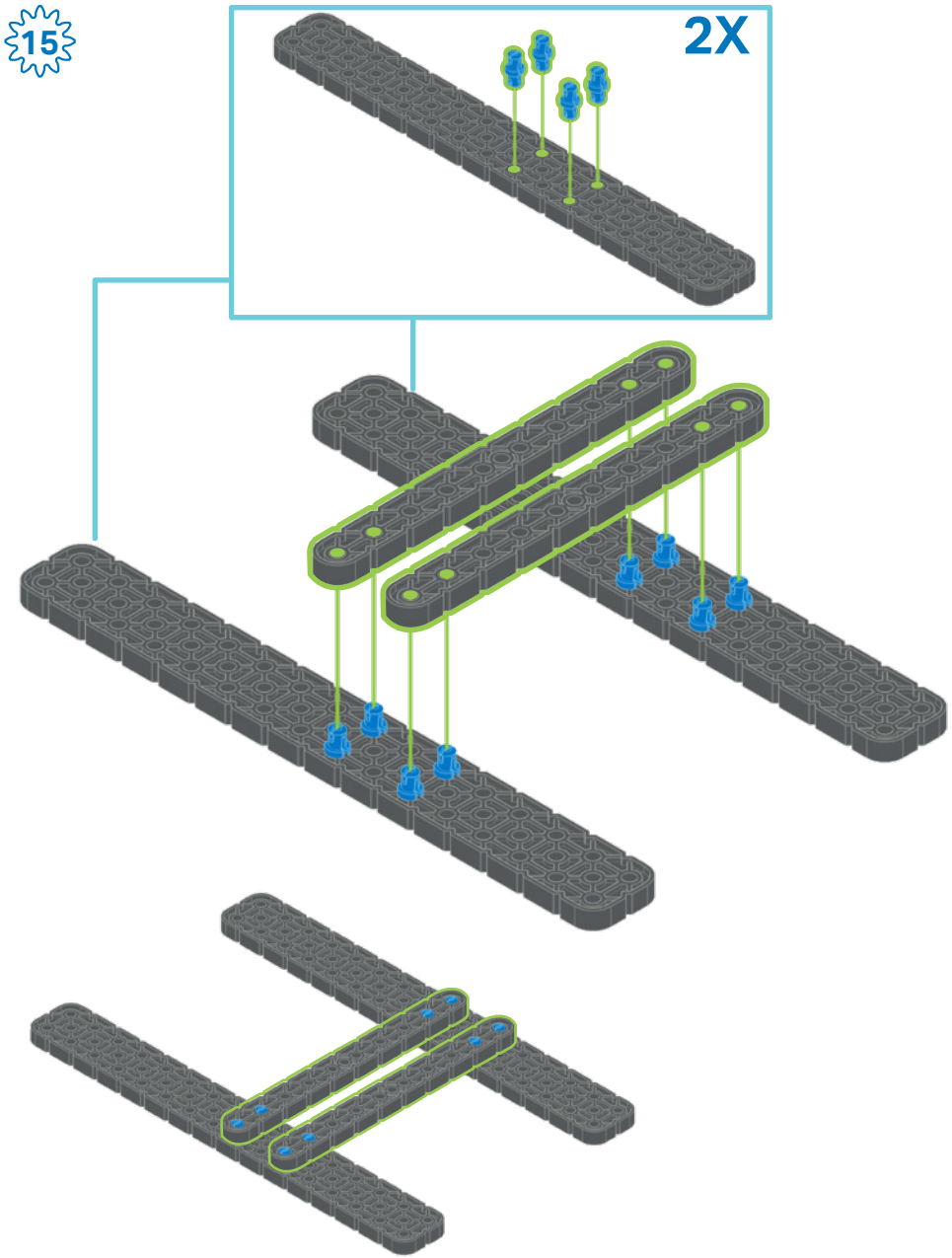

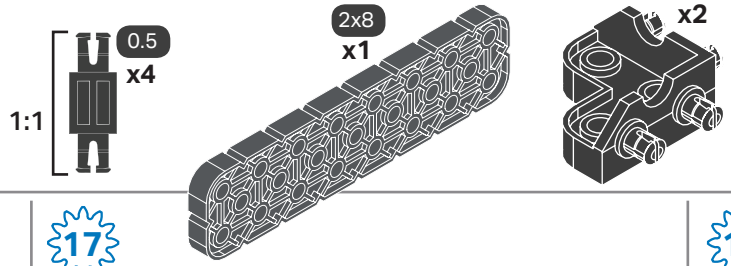

16

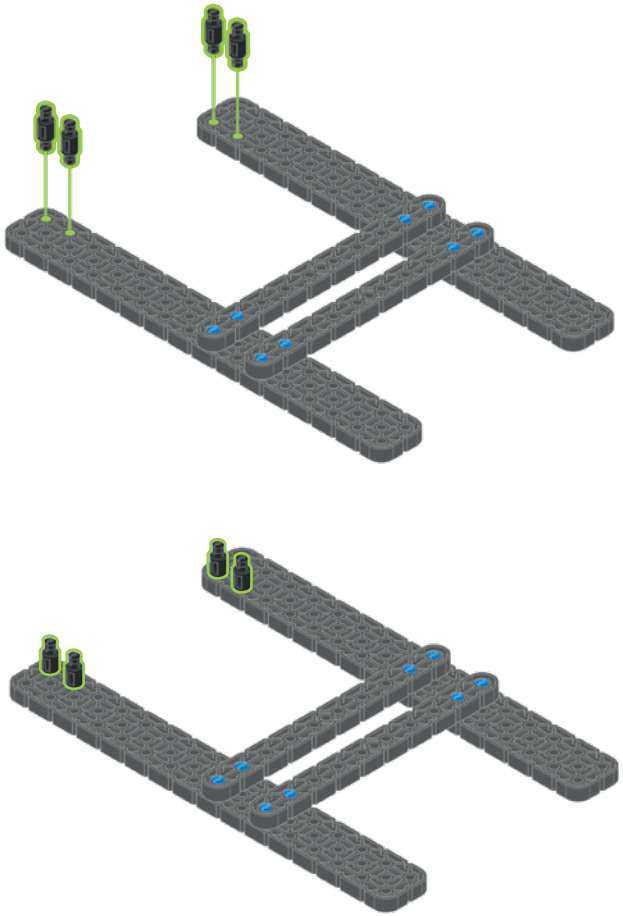

17

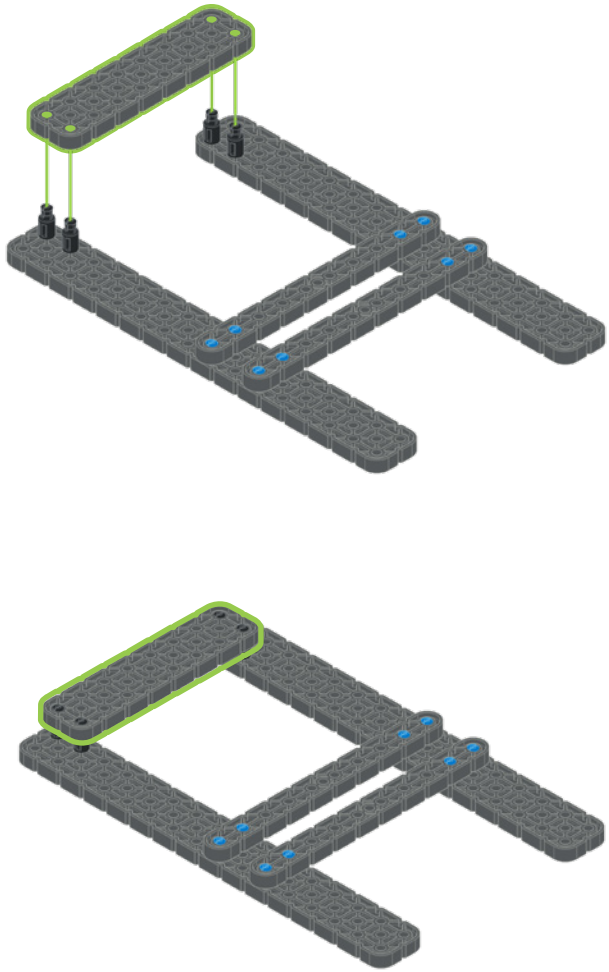

18

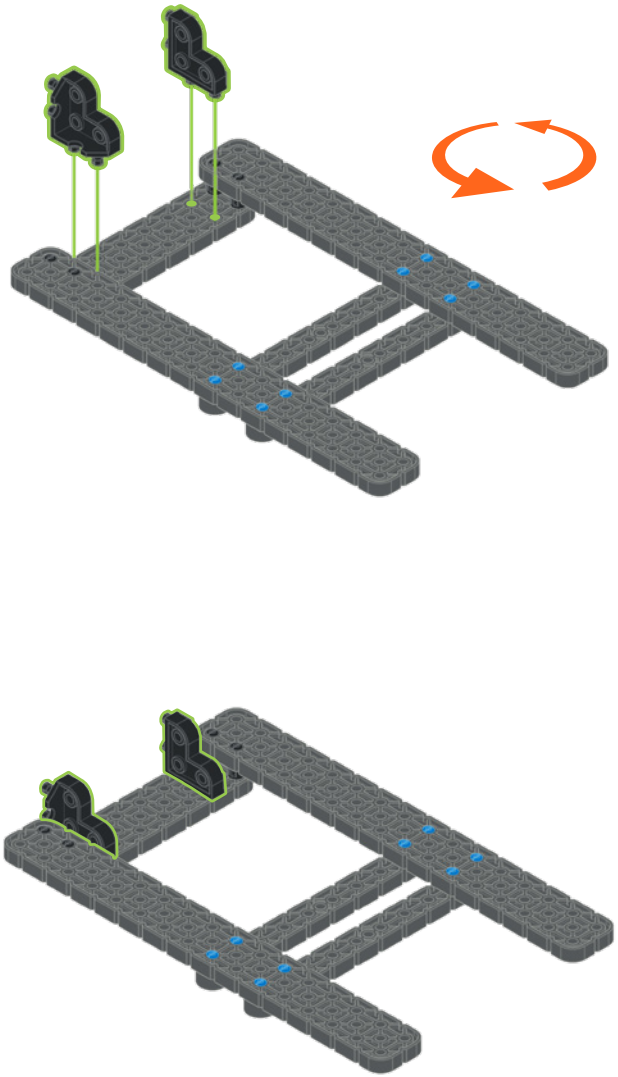

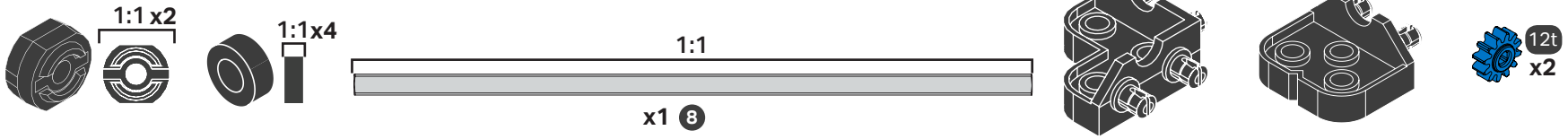

19

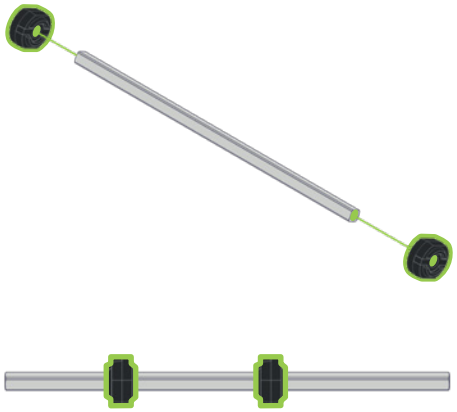

20



21

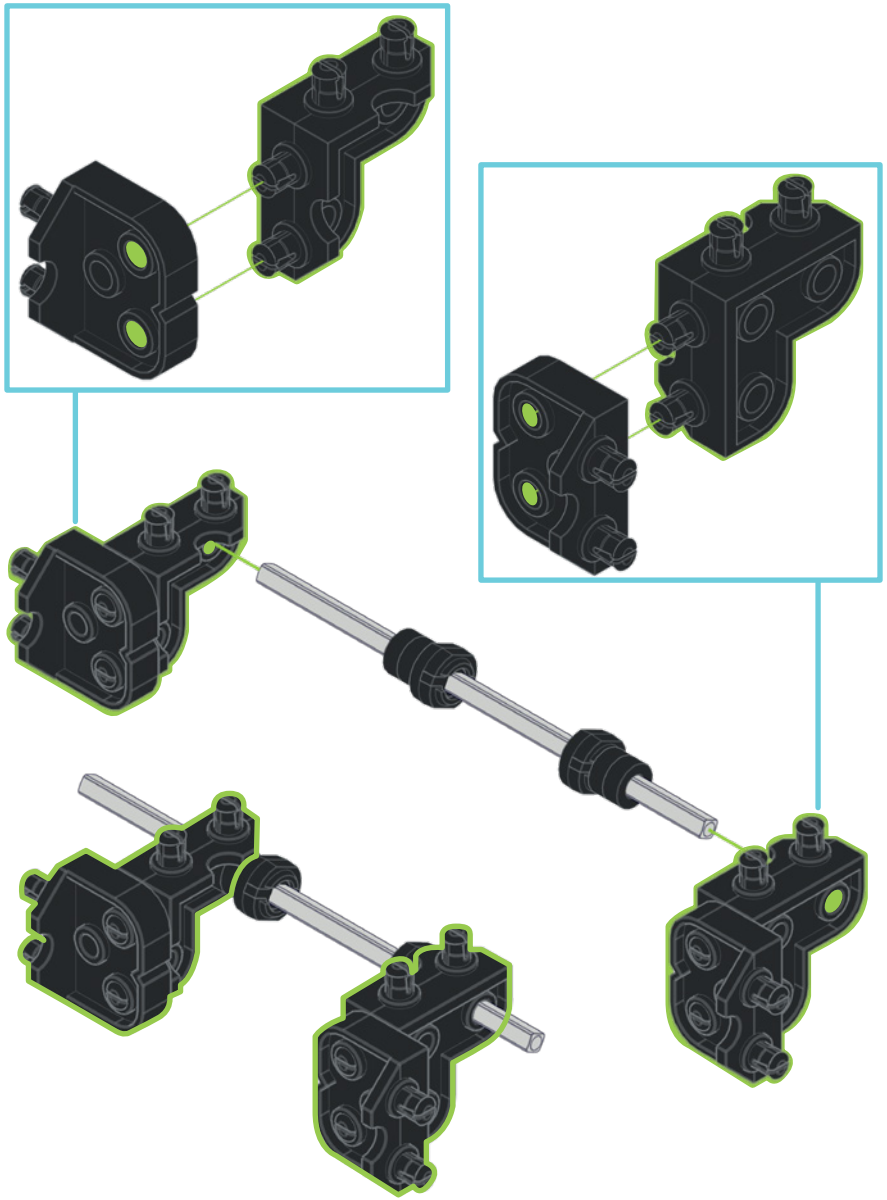

22

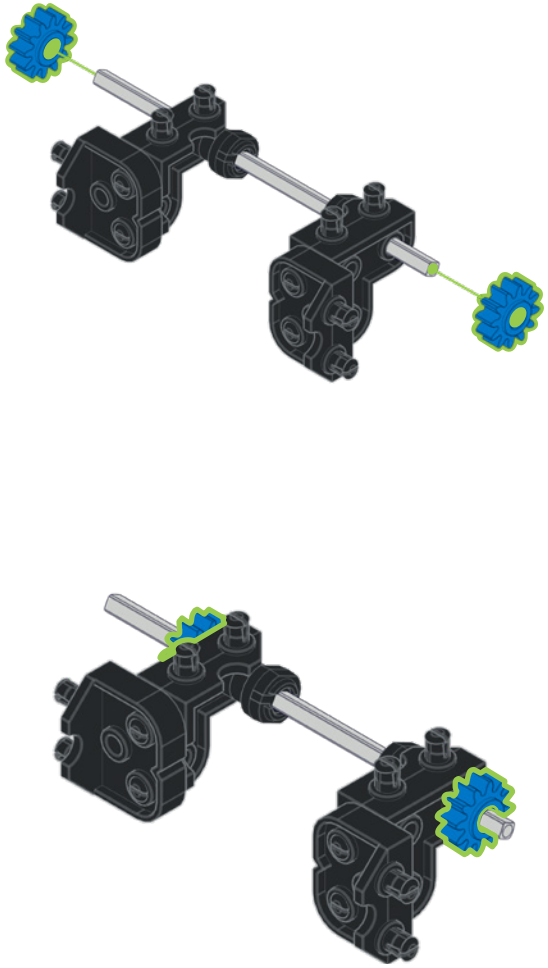

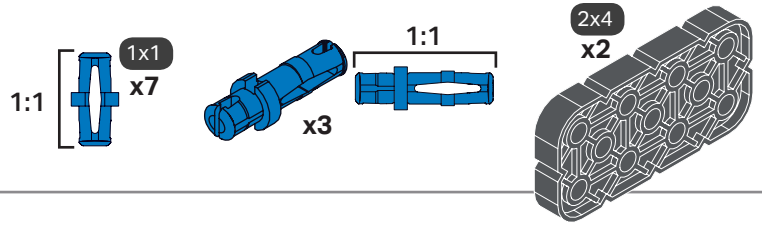
1:1
1x1
x7
x3
1:1
2x4
x2

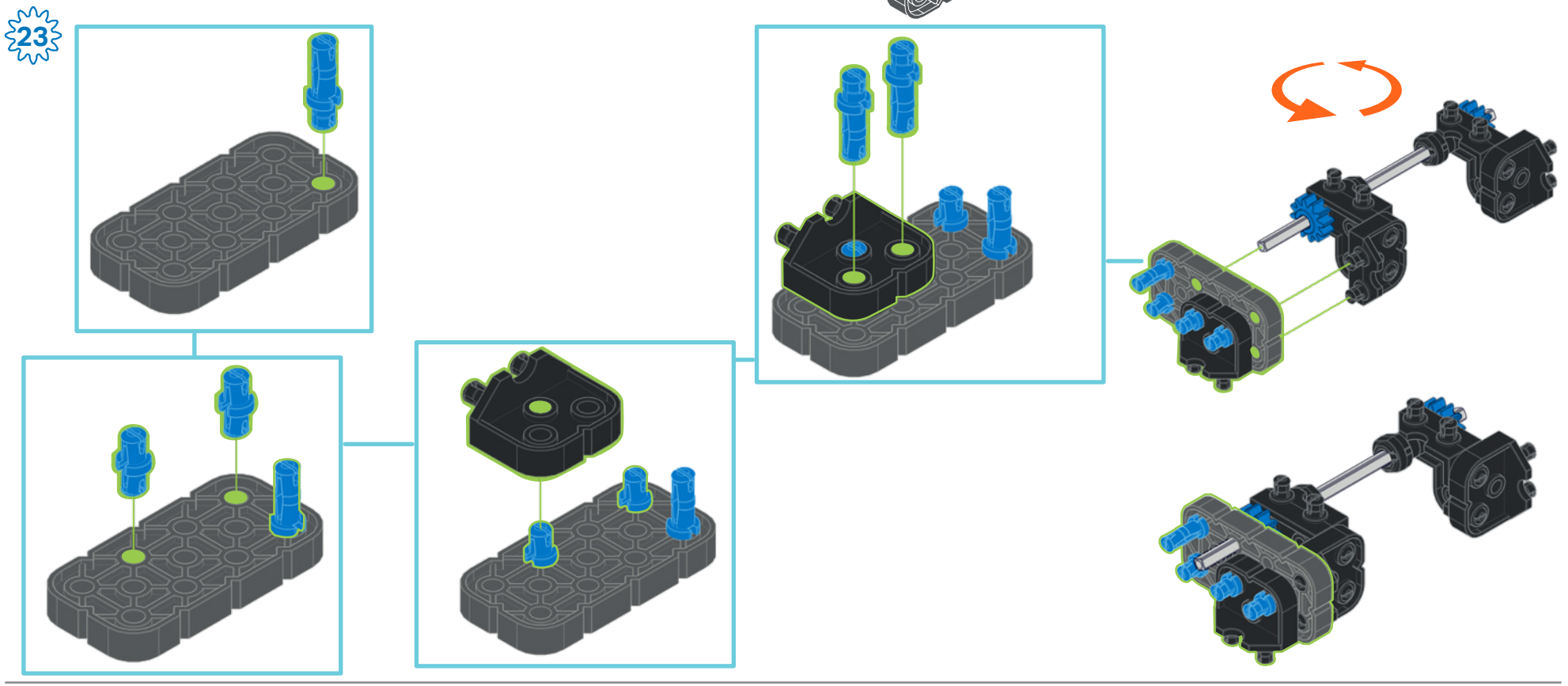
23

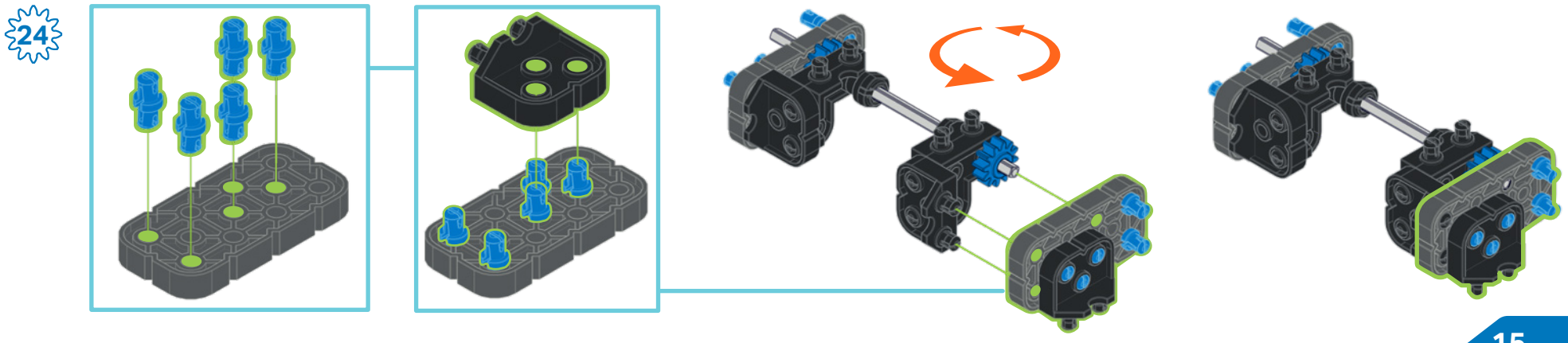
24

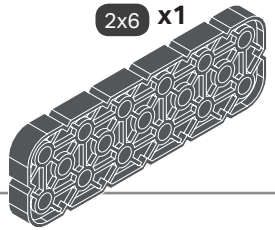



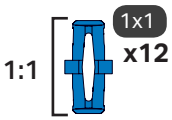

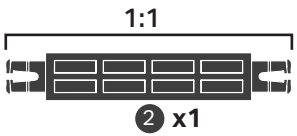

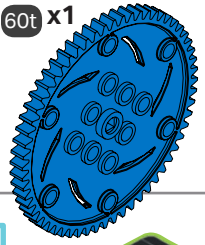

25

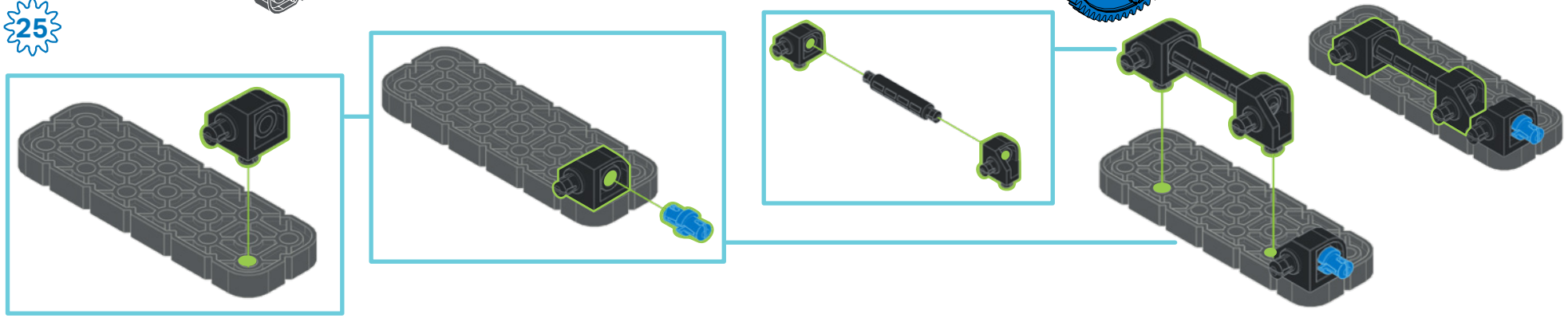

26

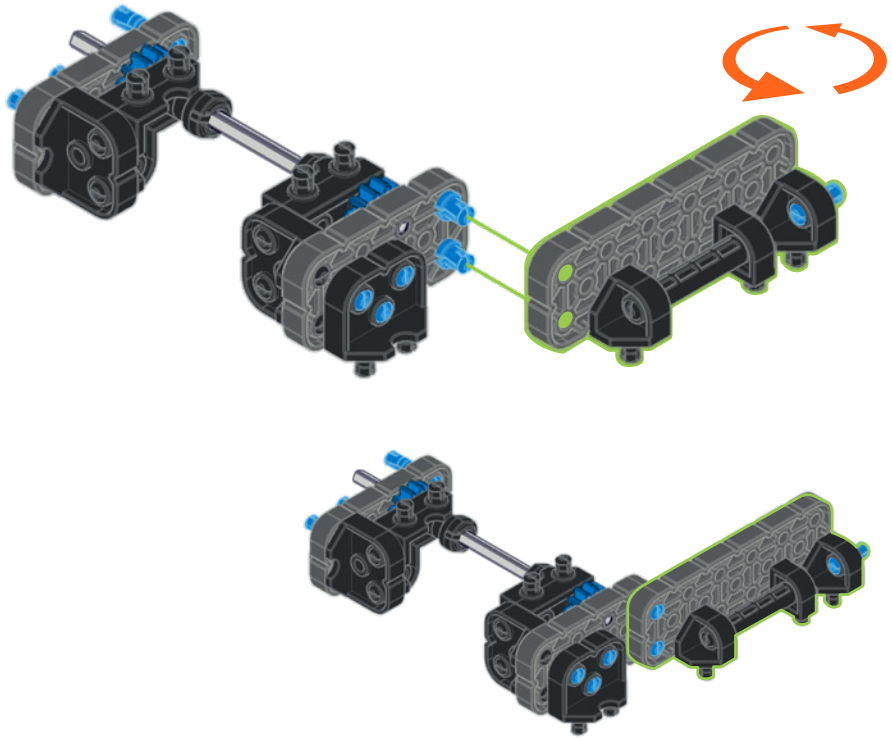

27

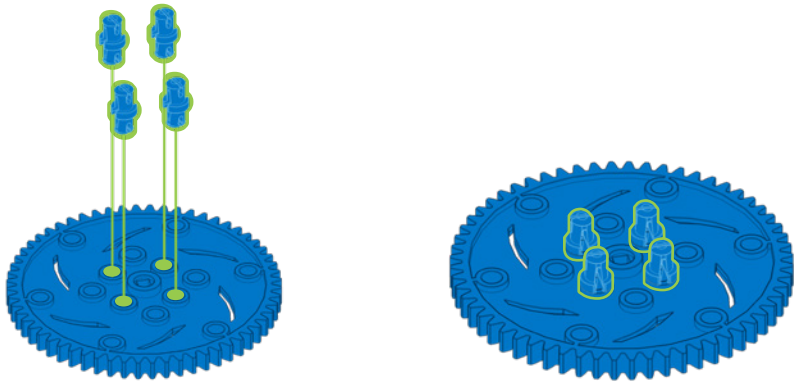

28

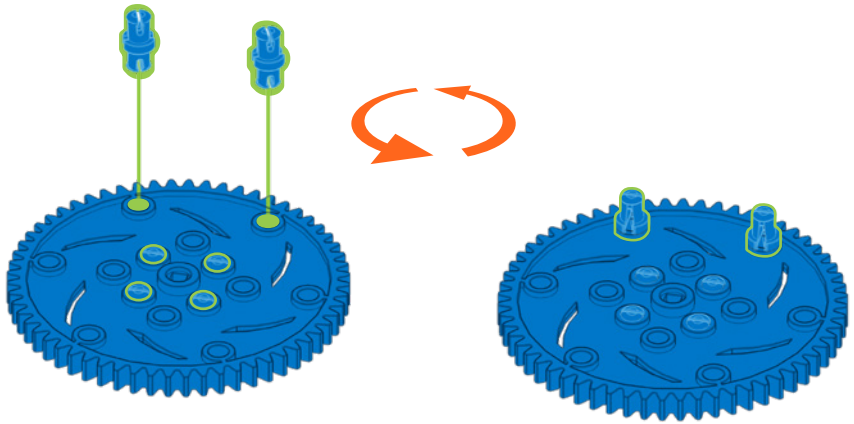

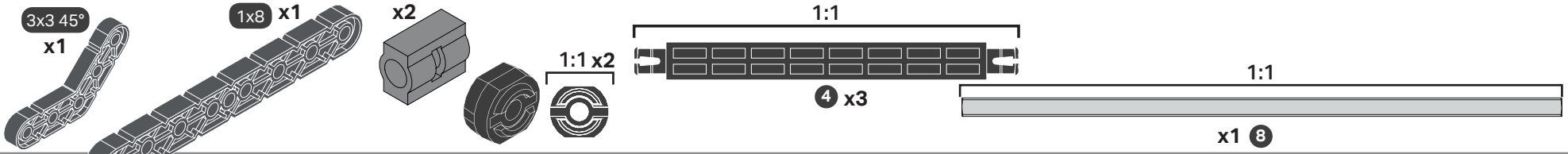

29

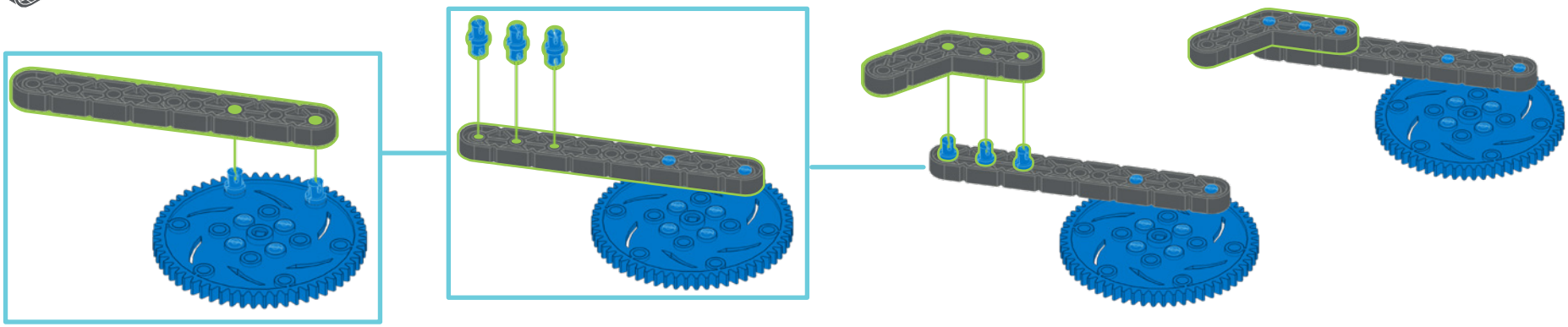

30

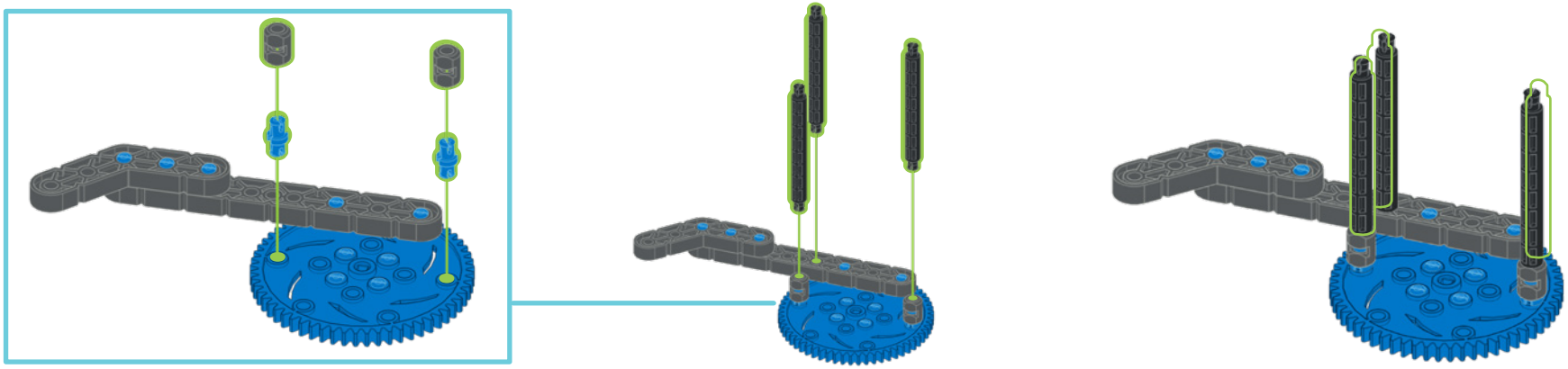

31

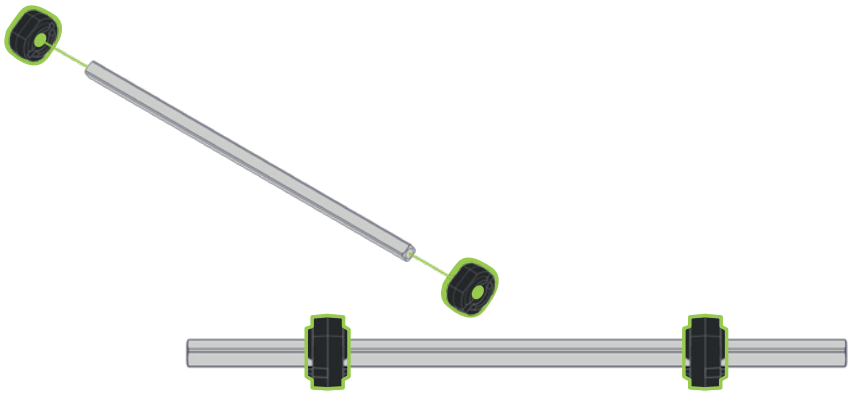

32

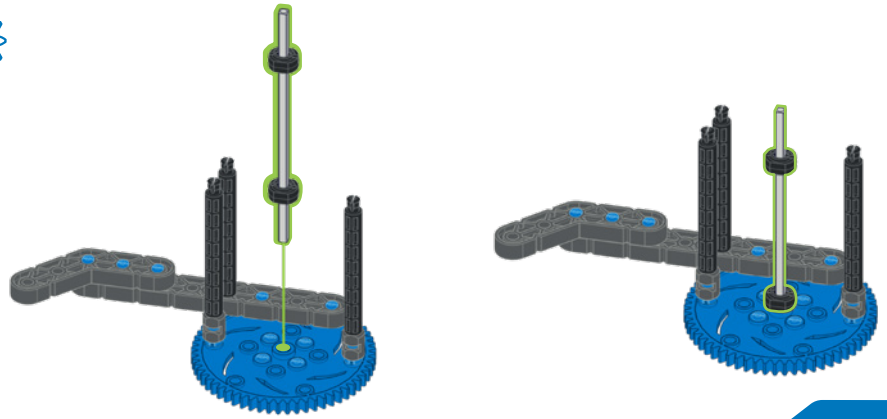

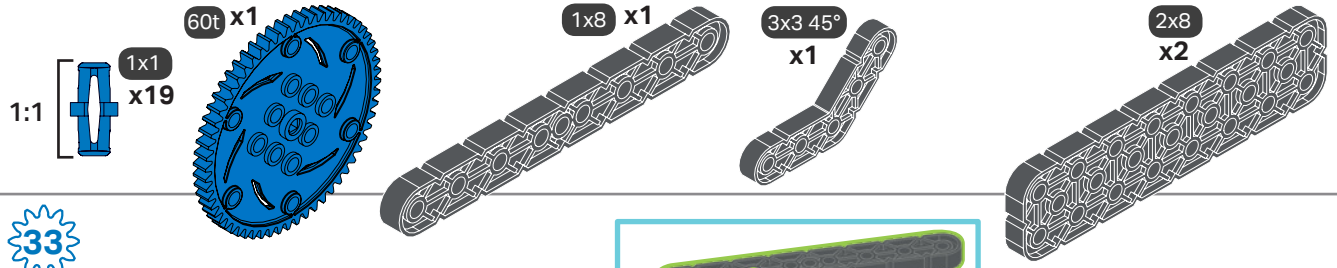
1:1
1x1
x19
60t x1
1x8 x1
3x3 45°
x1
2x8
x2

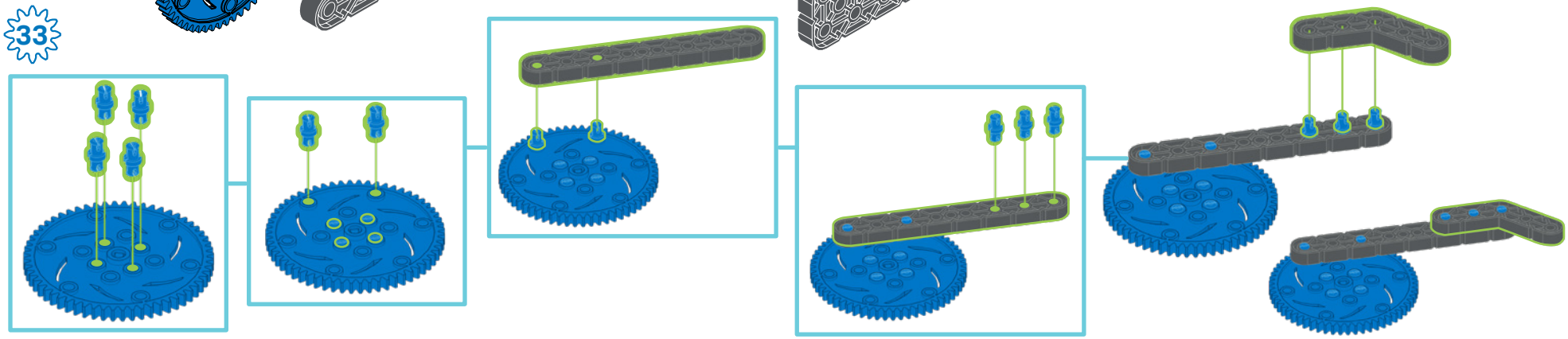
33

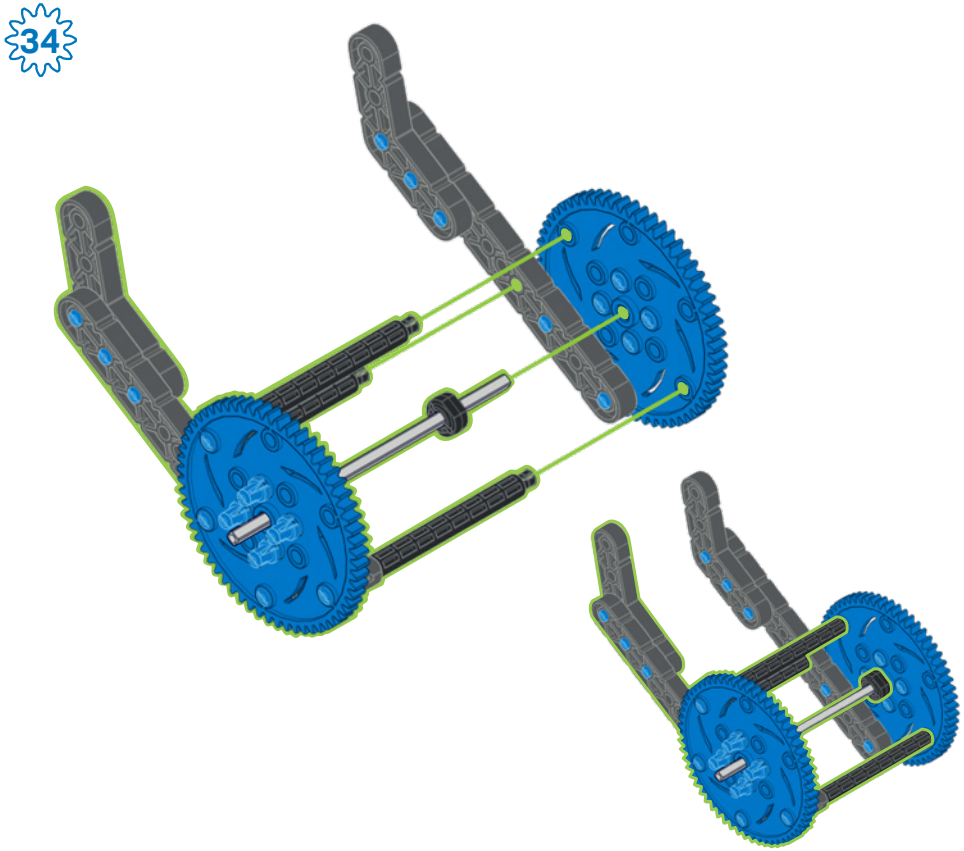
34

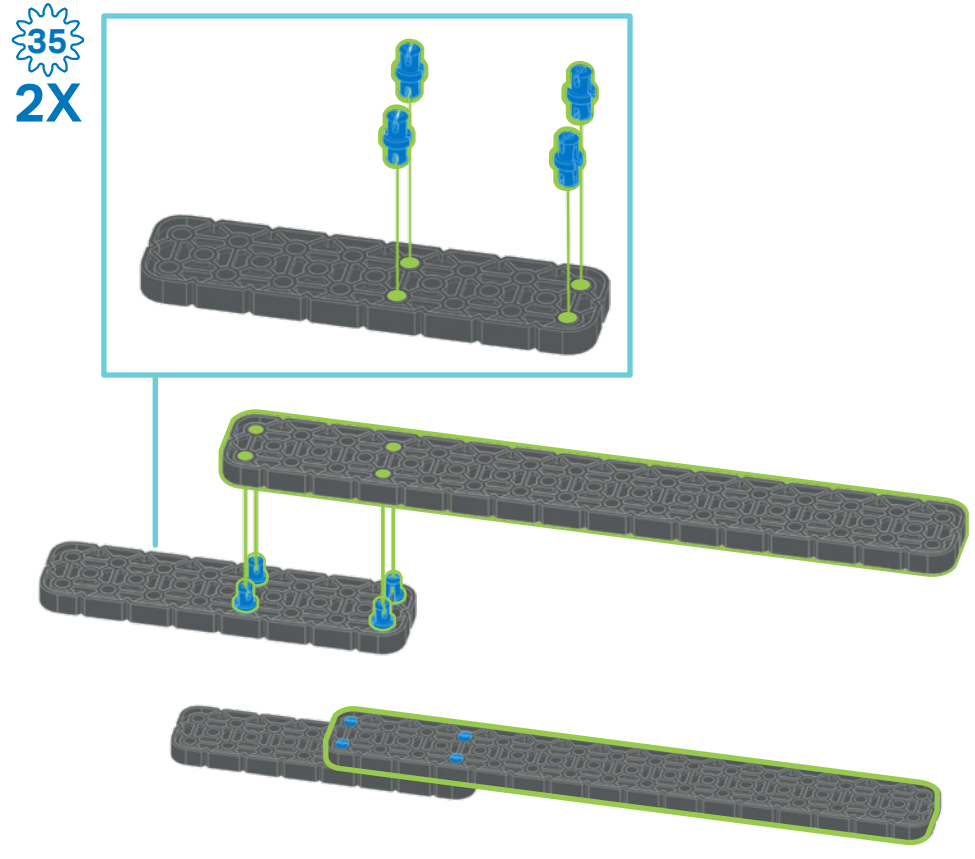
35
2X

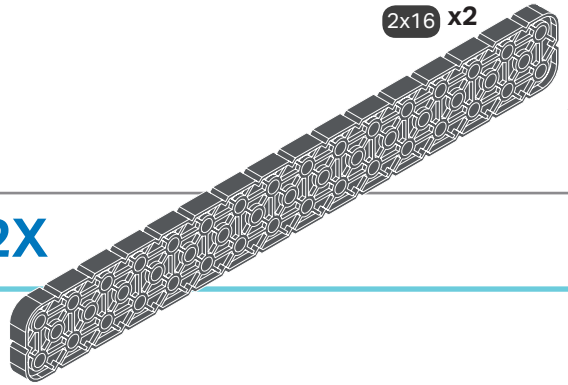

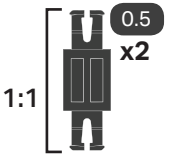

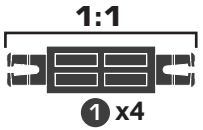

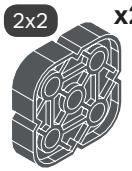

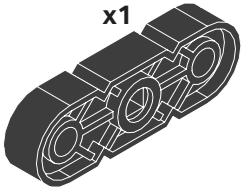

36 2X

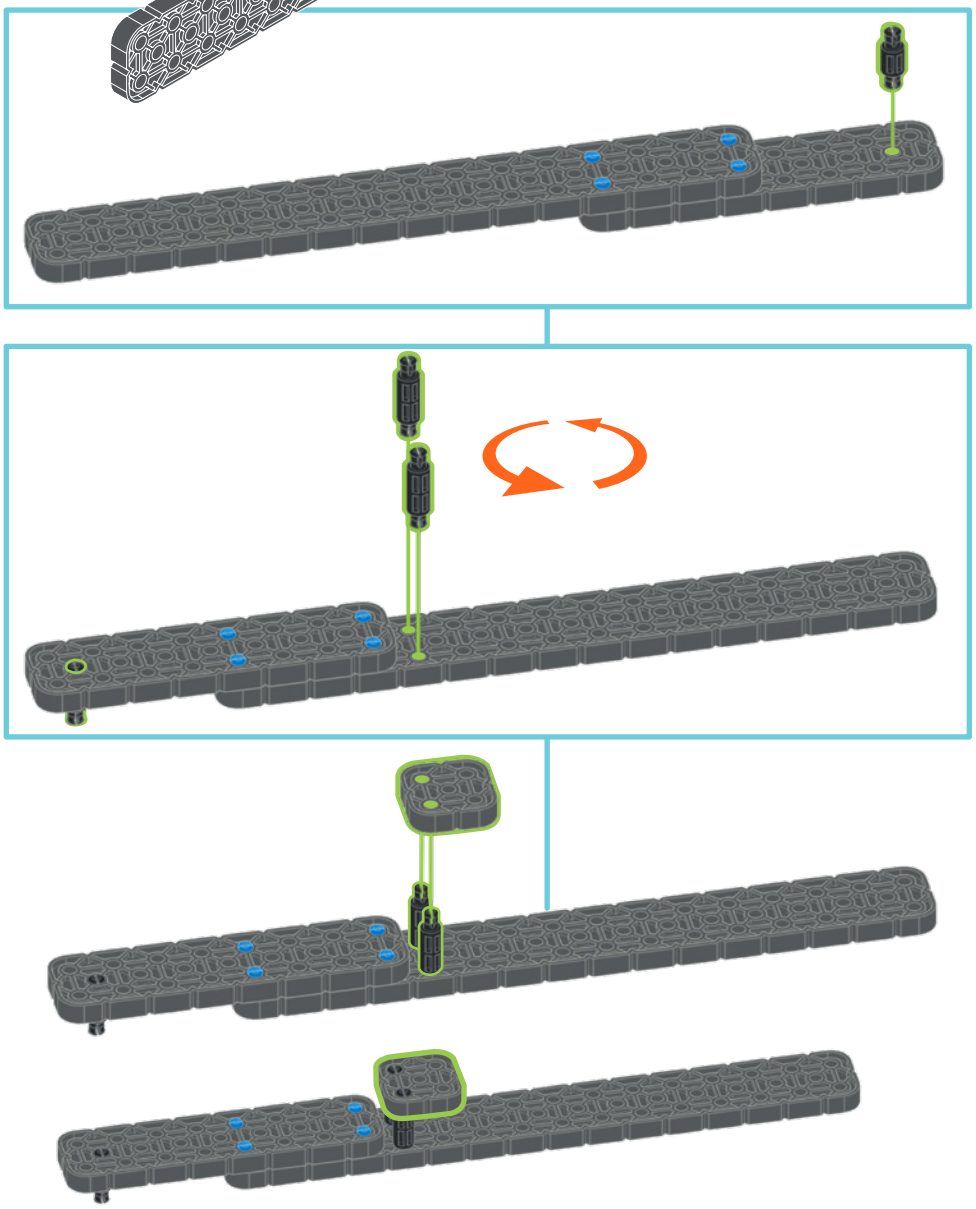

37

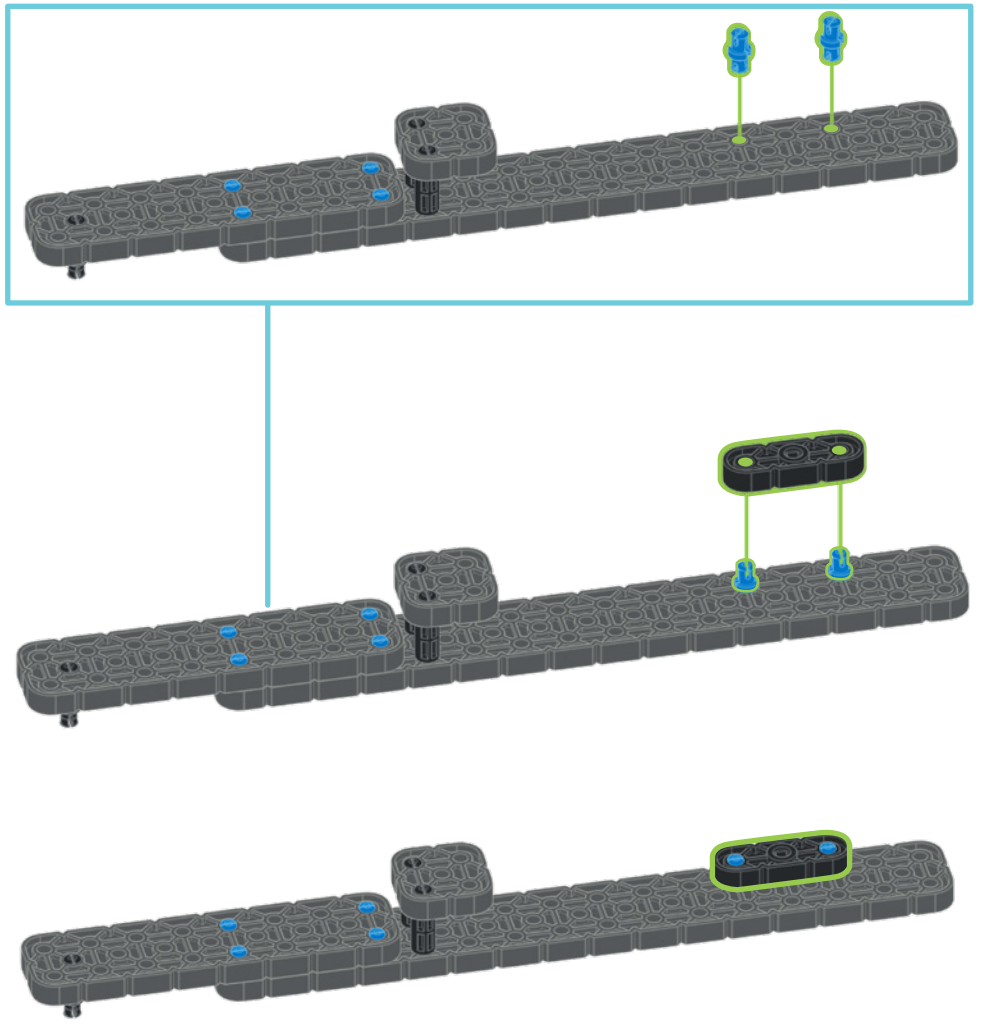

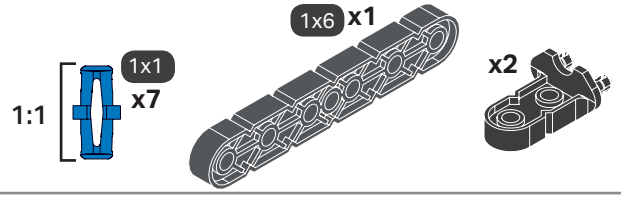

38

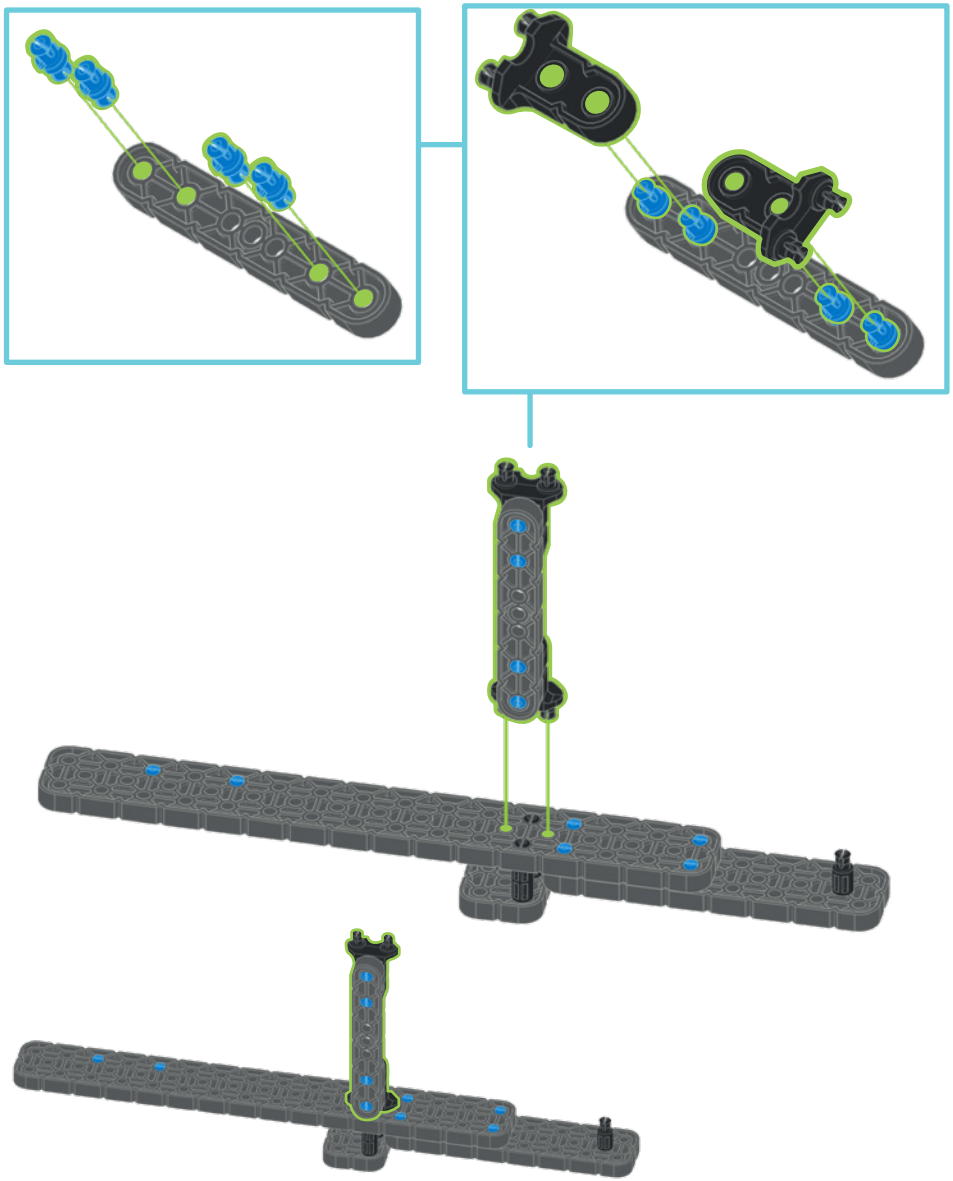

39

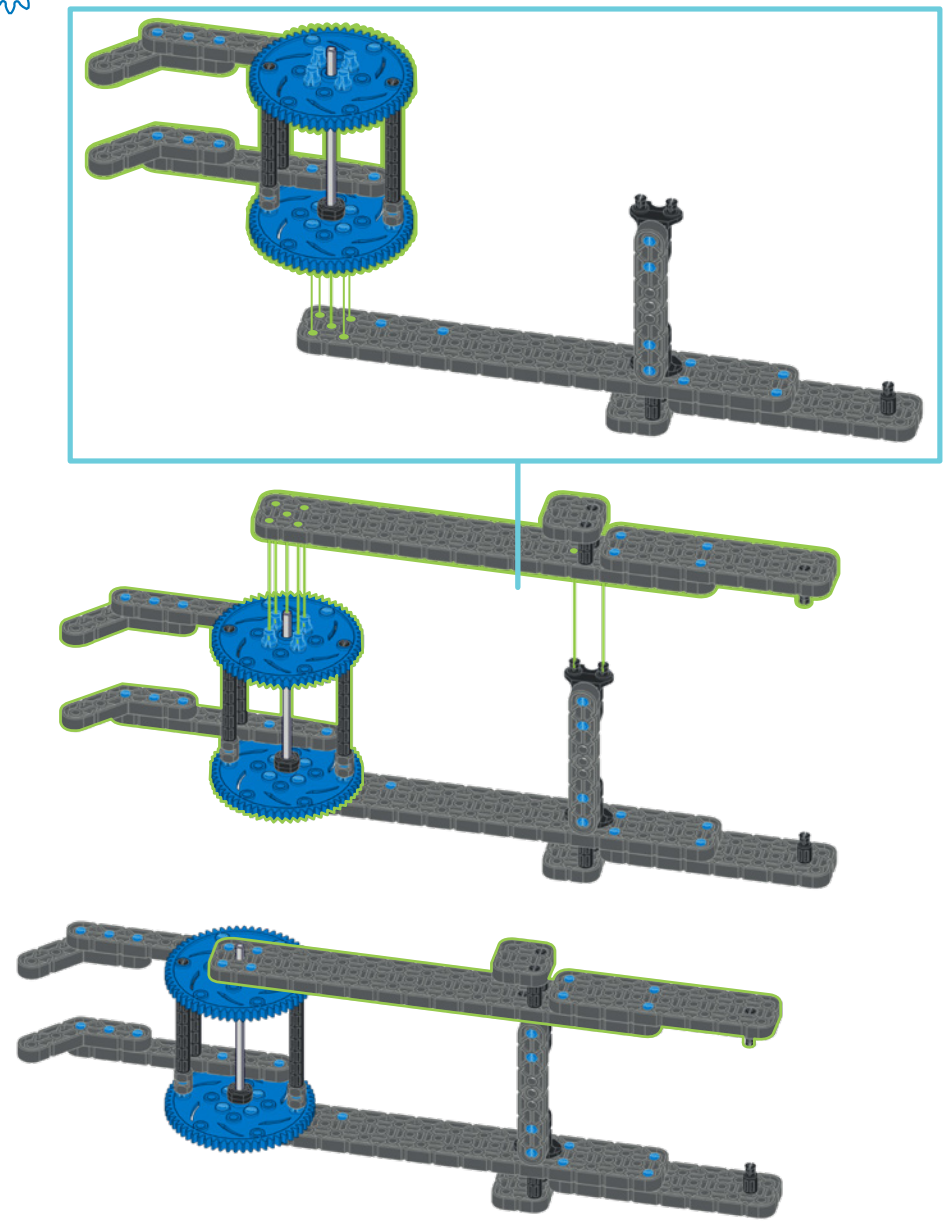

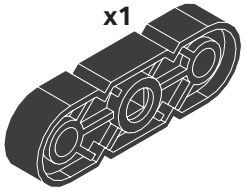

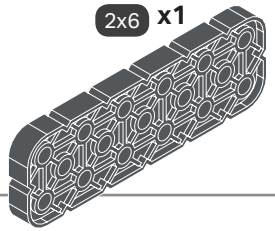



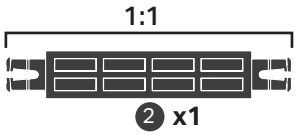

40

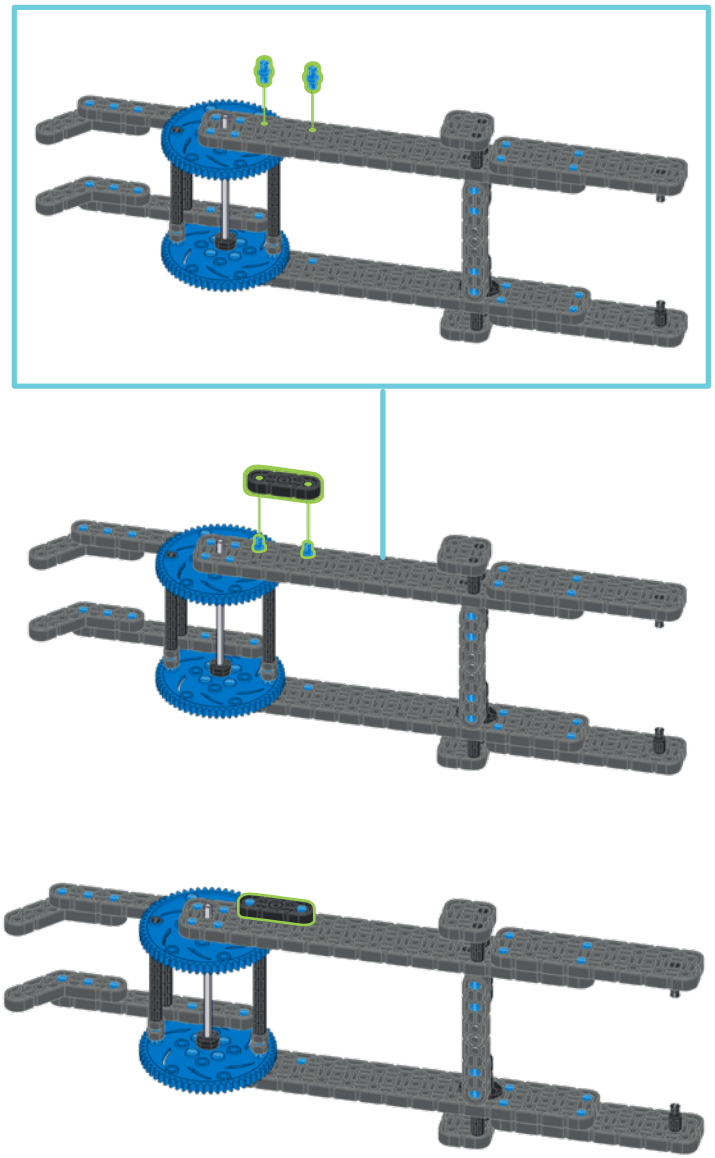

41

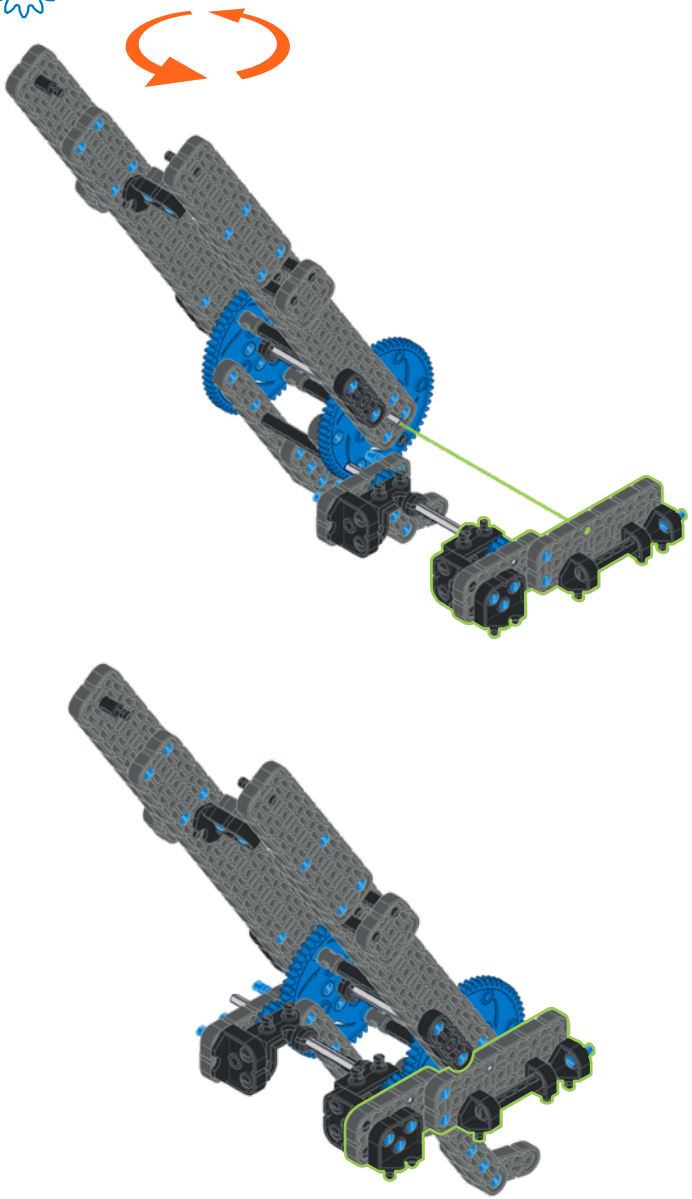

42

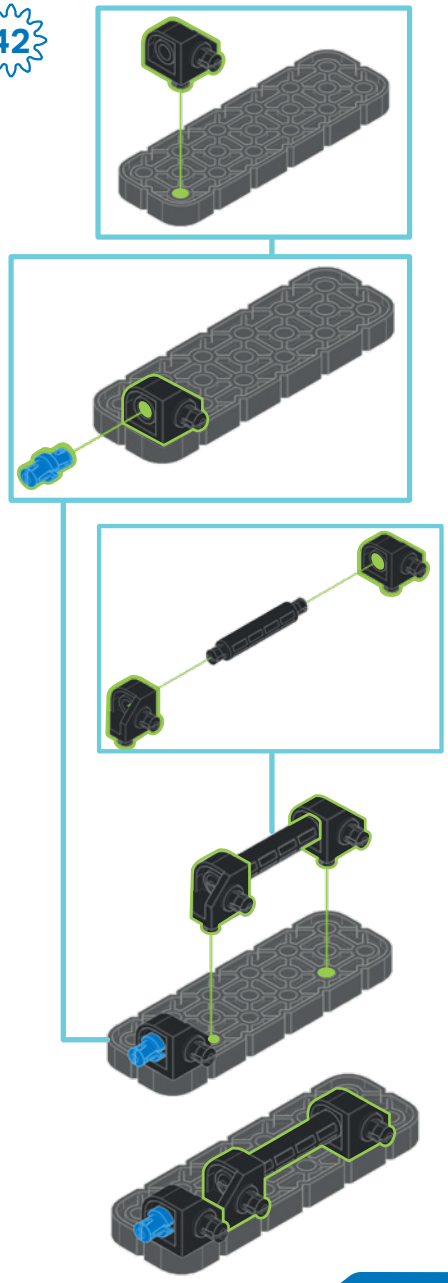

43

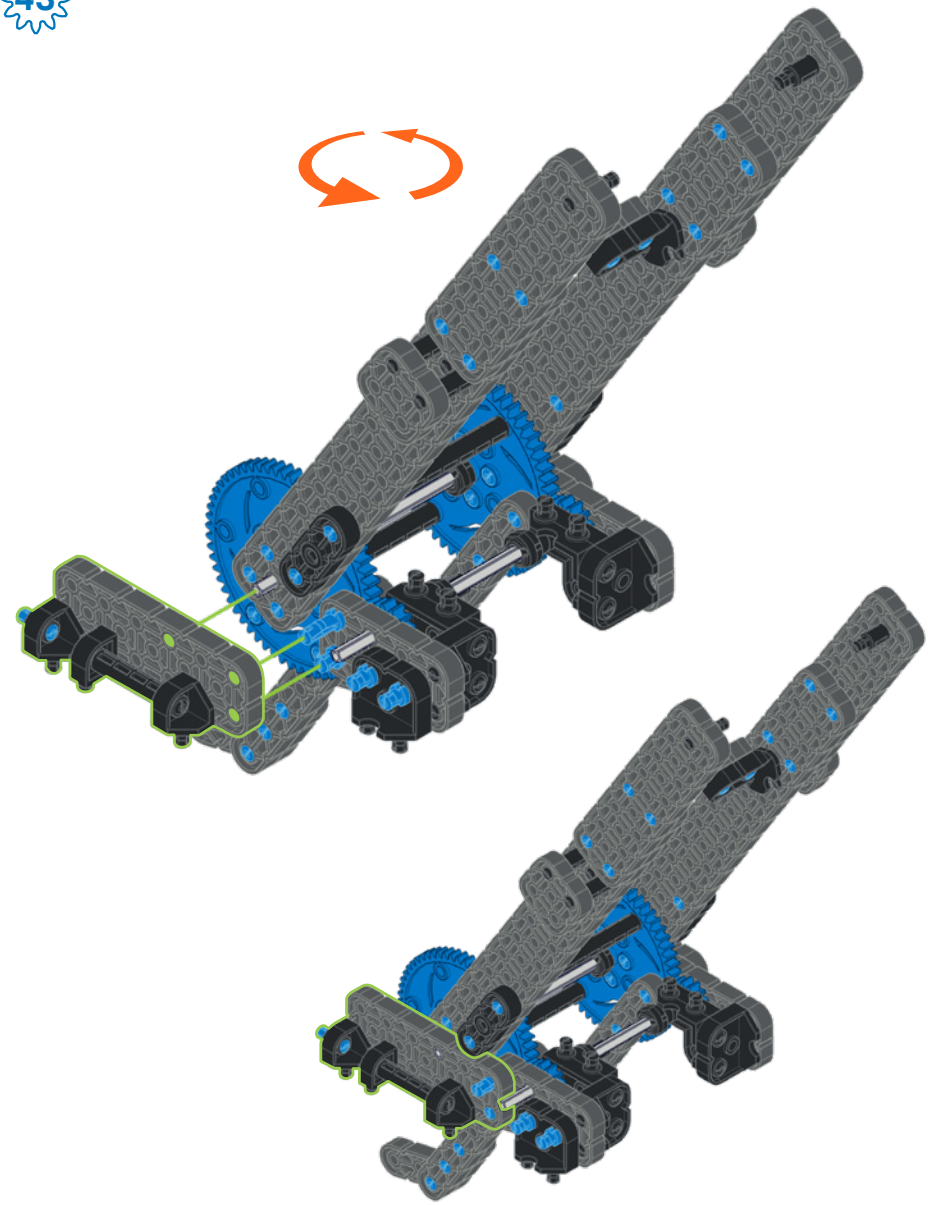

44

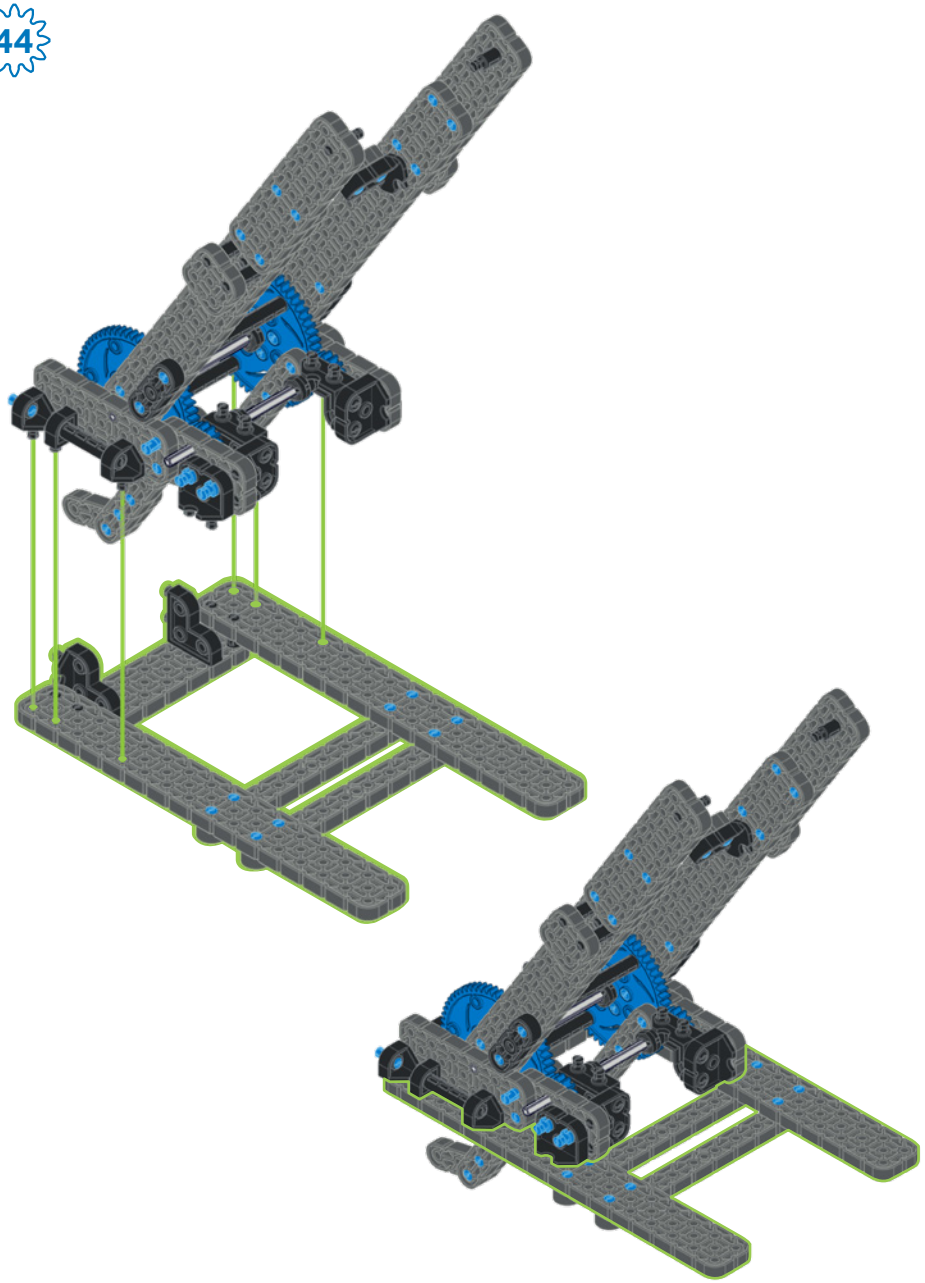

x1



45

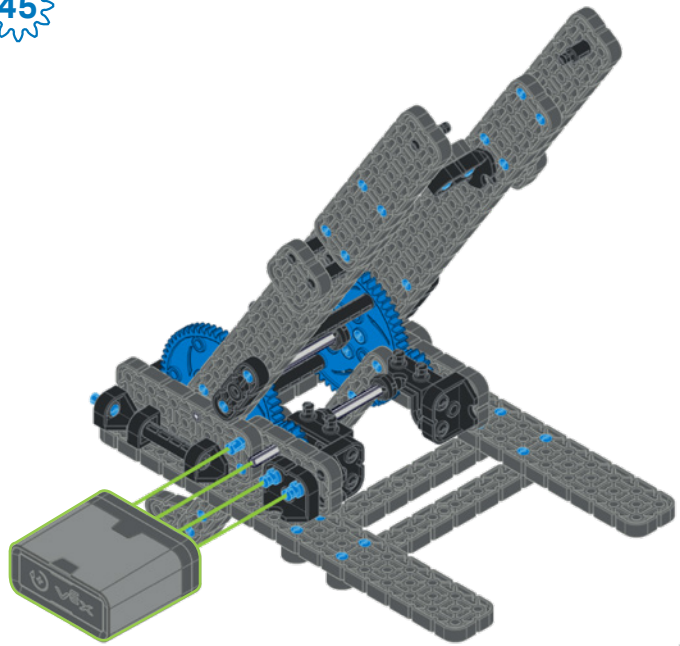

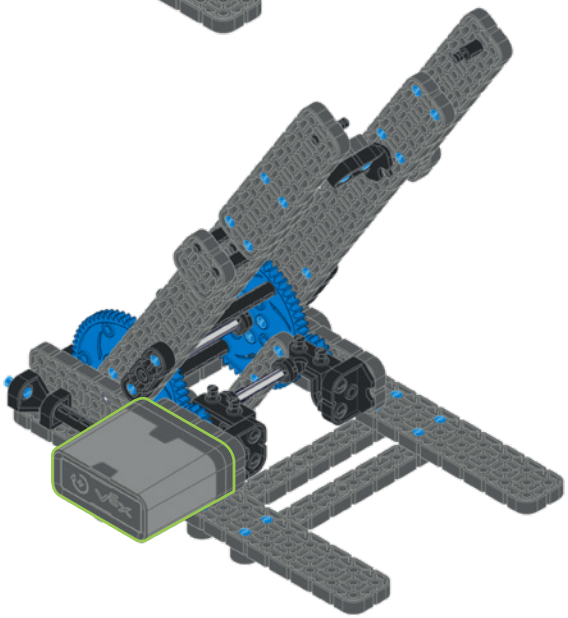

46

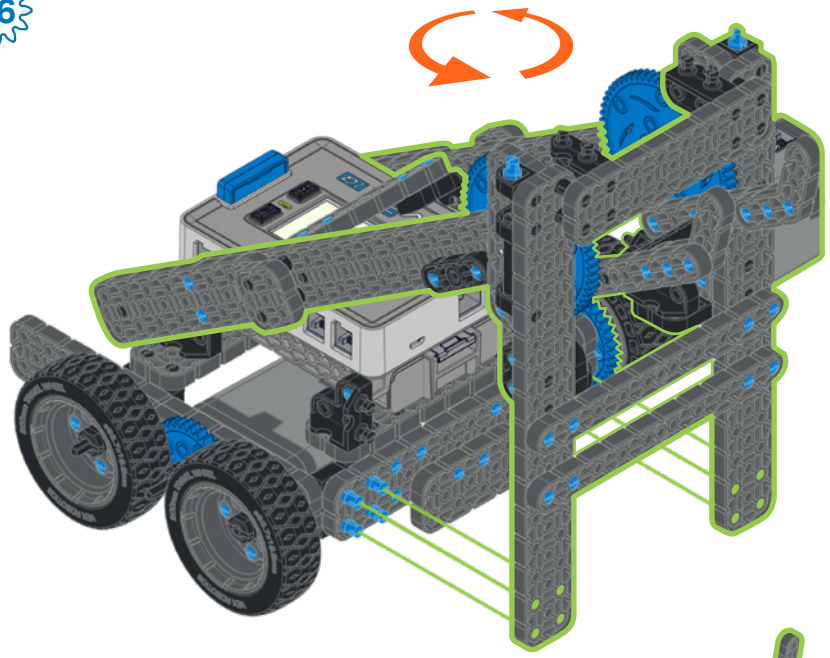

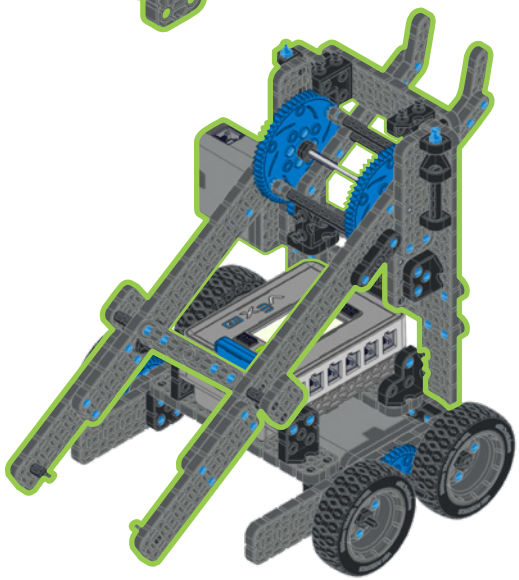

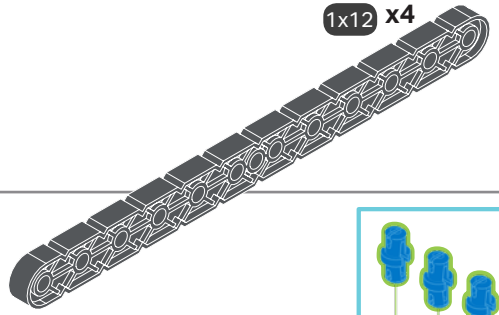

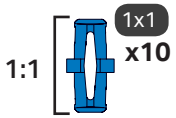

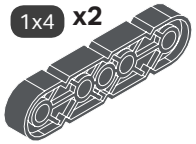

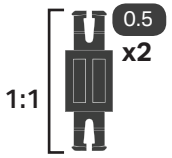

47

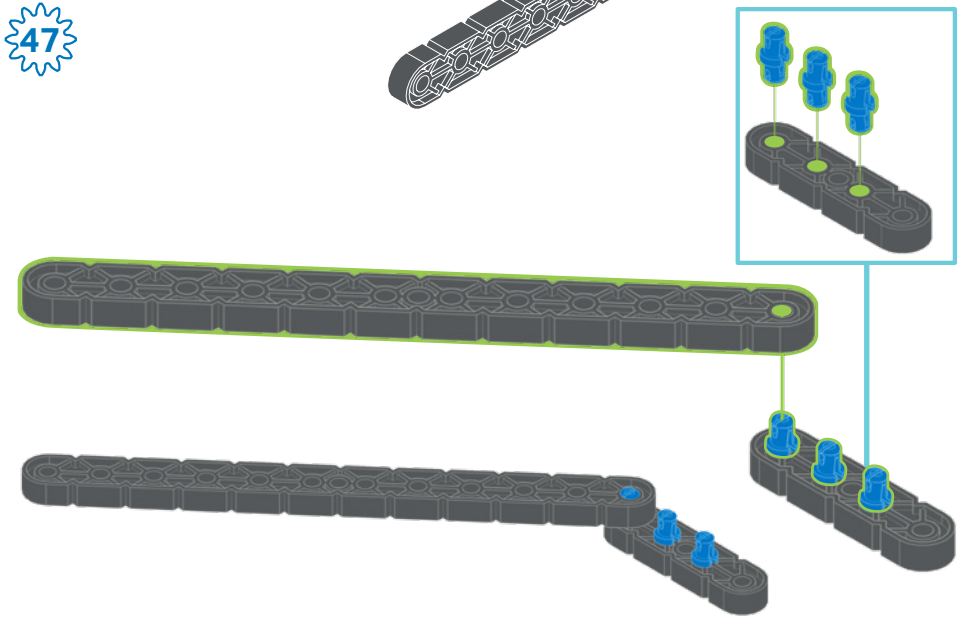

48

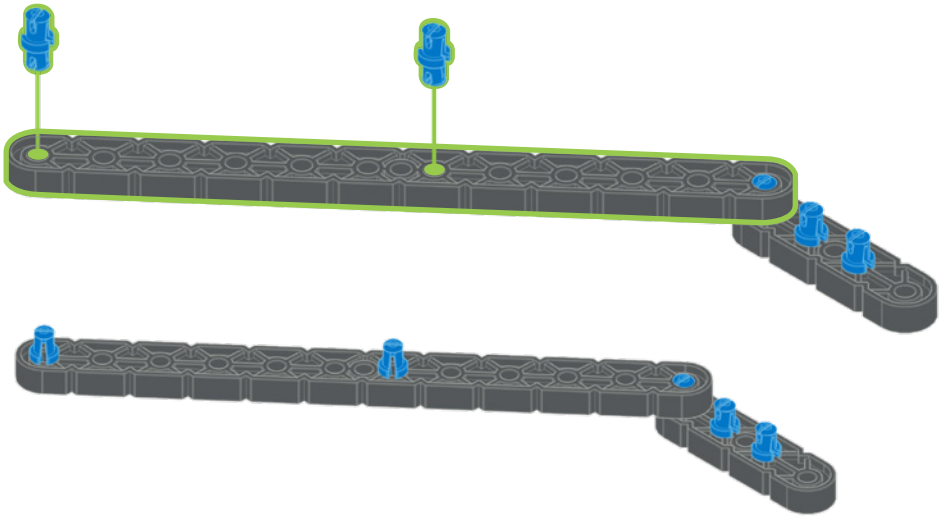

49

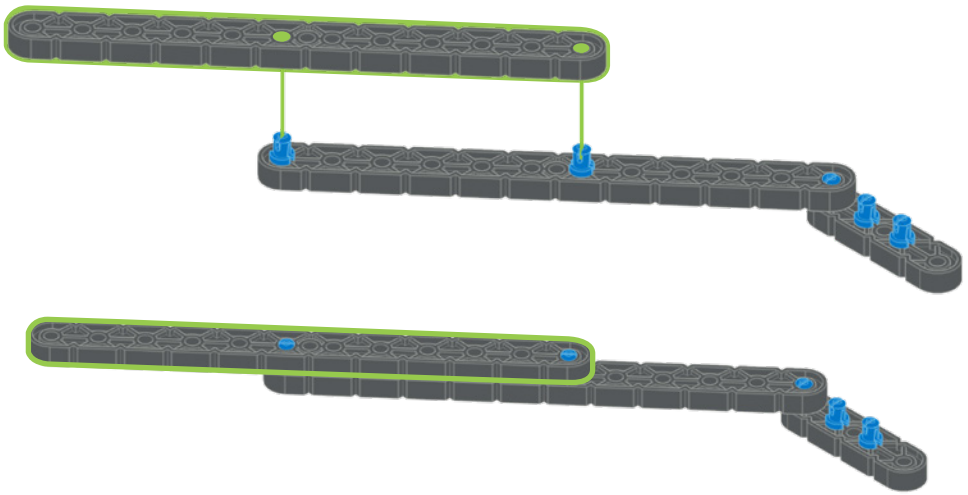

50

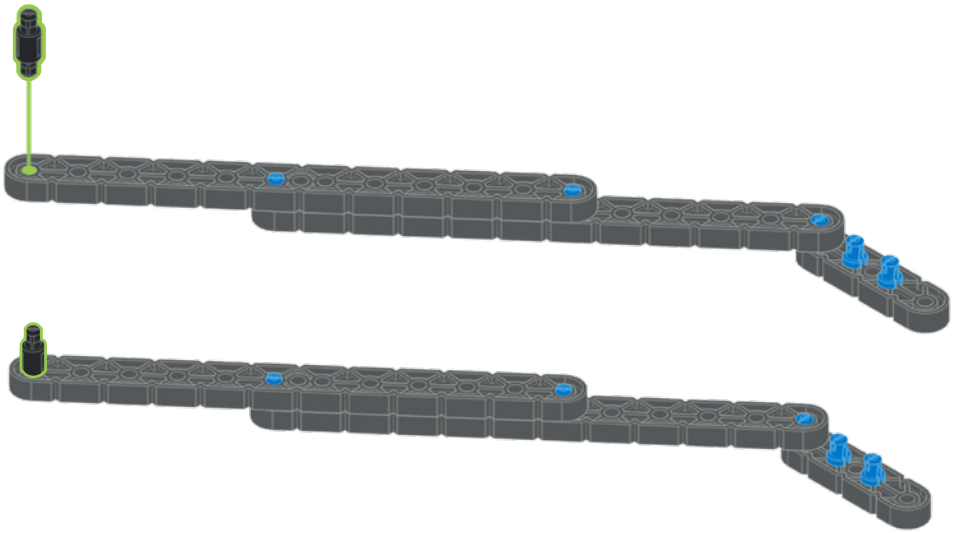

51

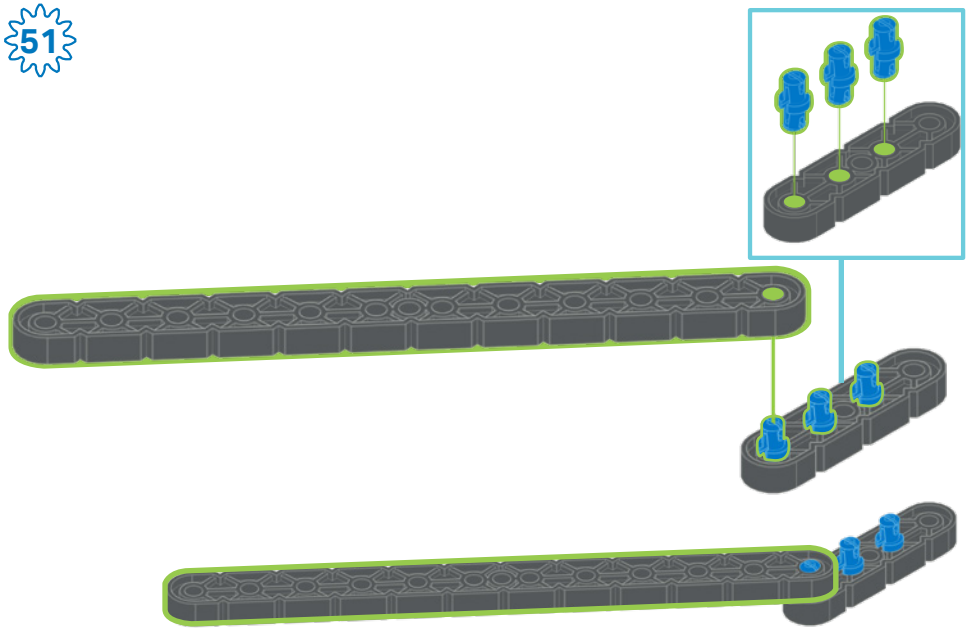

52

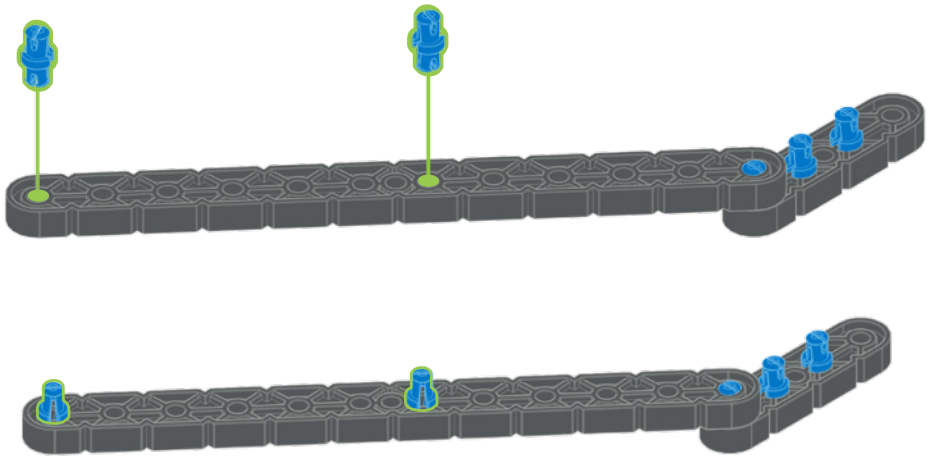

53

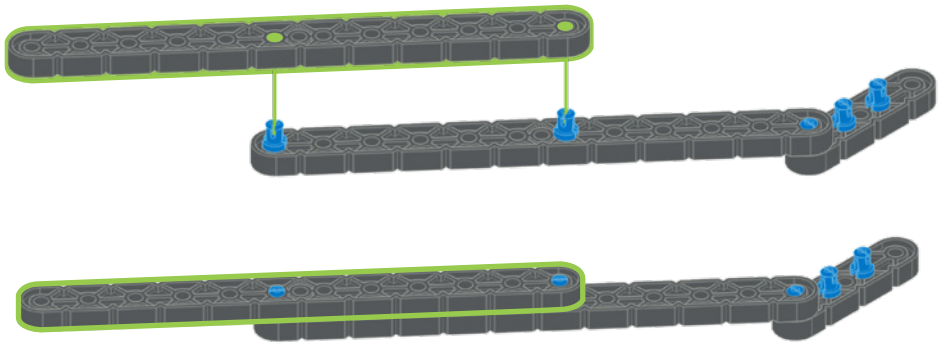

54

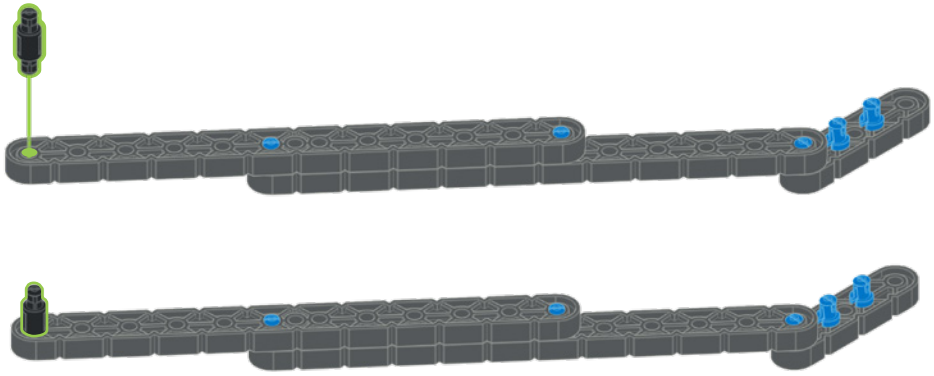

55

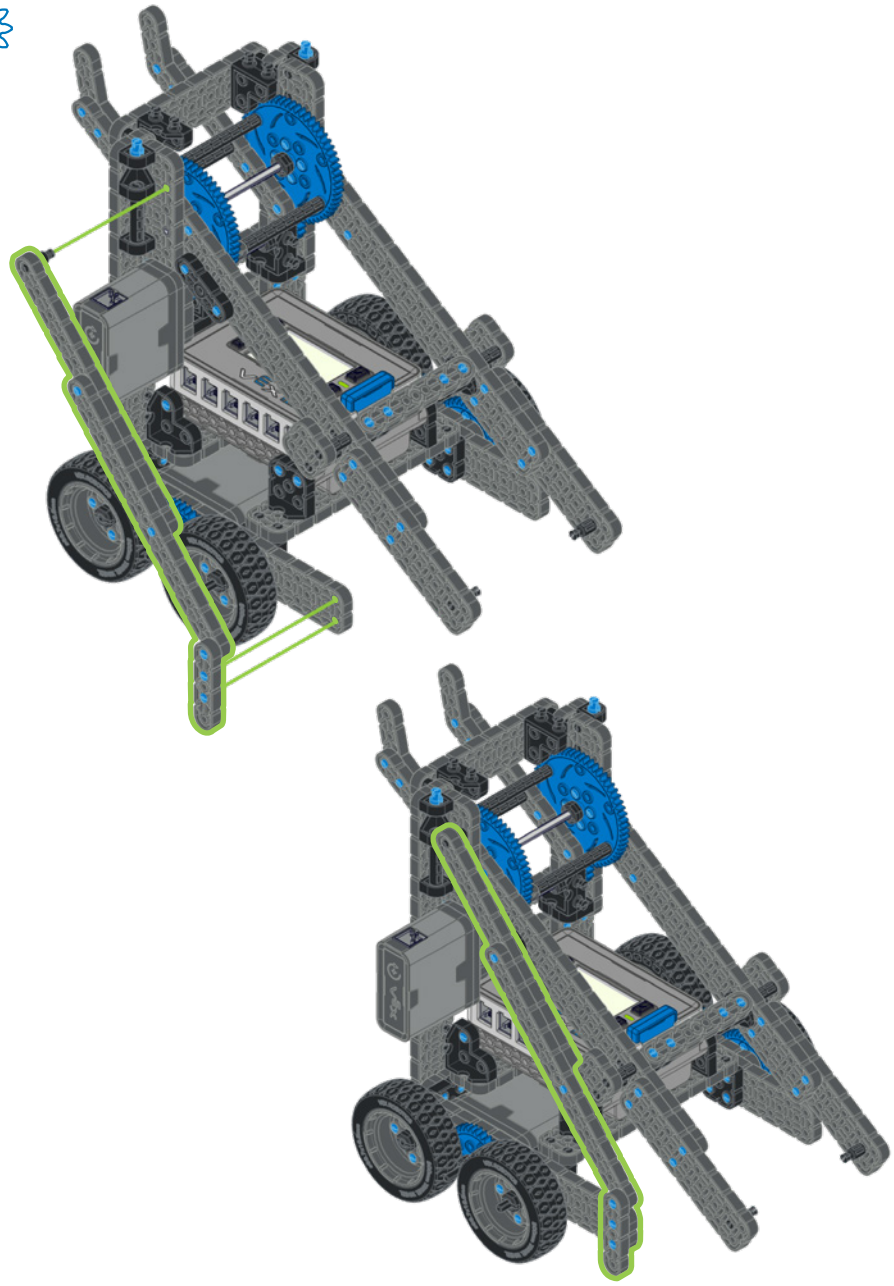

56

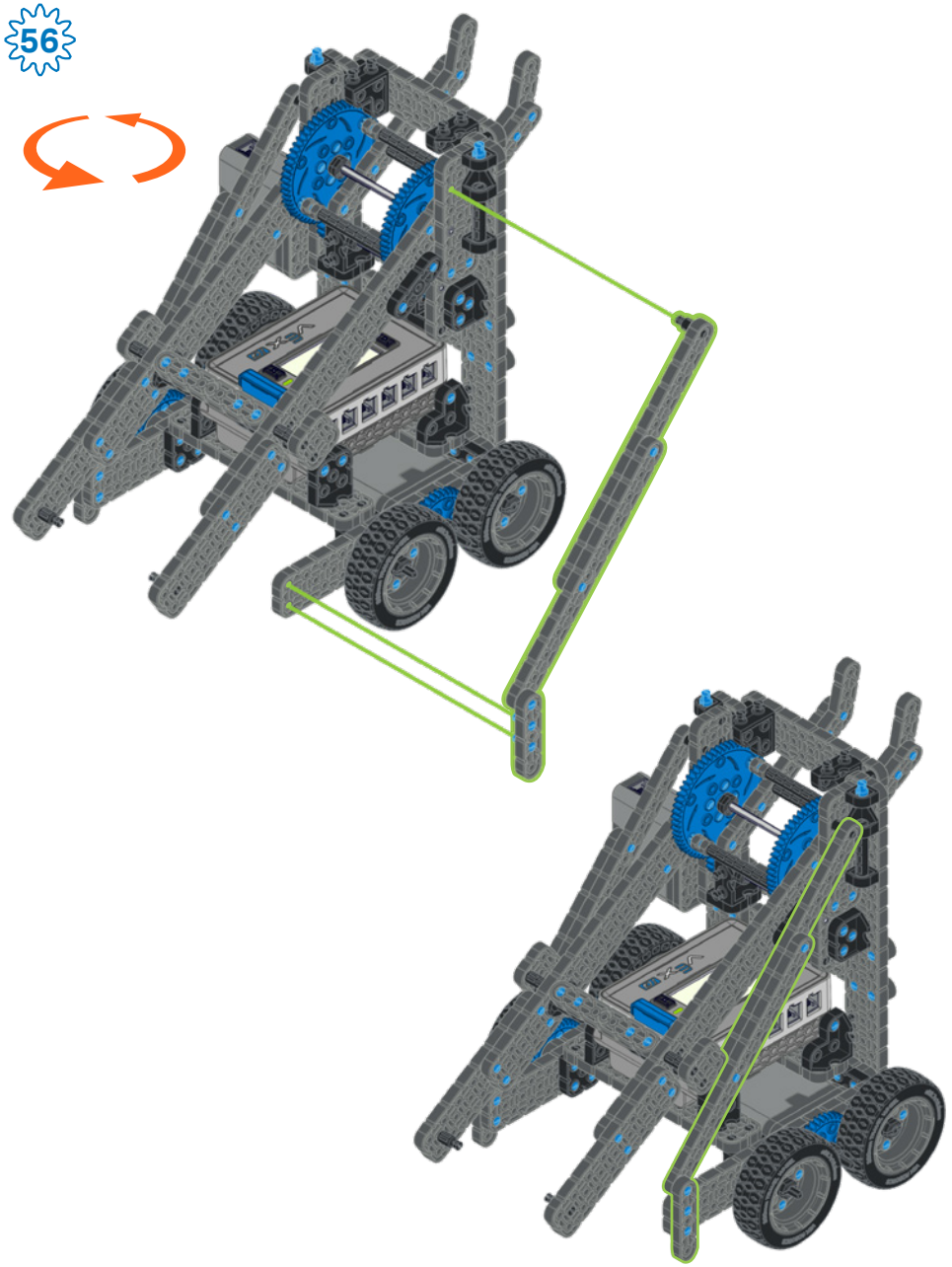

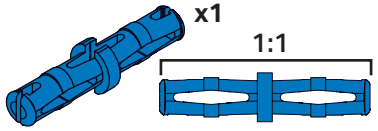



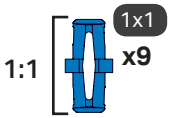

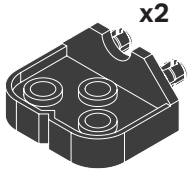

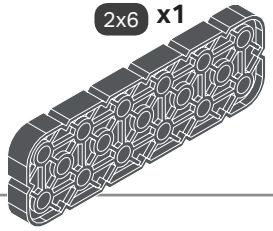

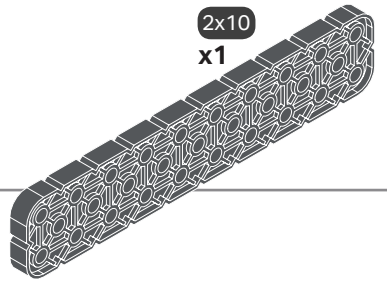

57

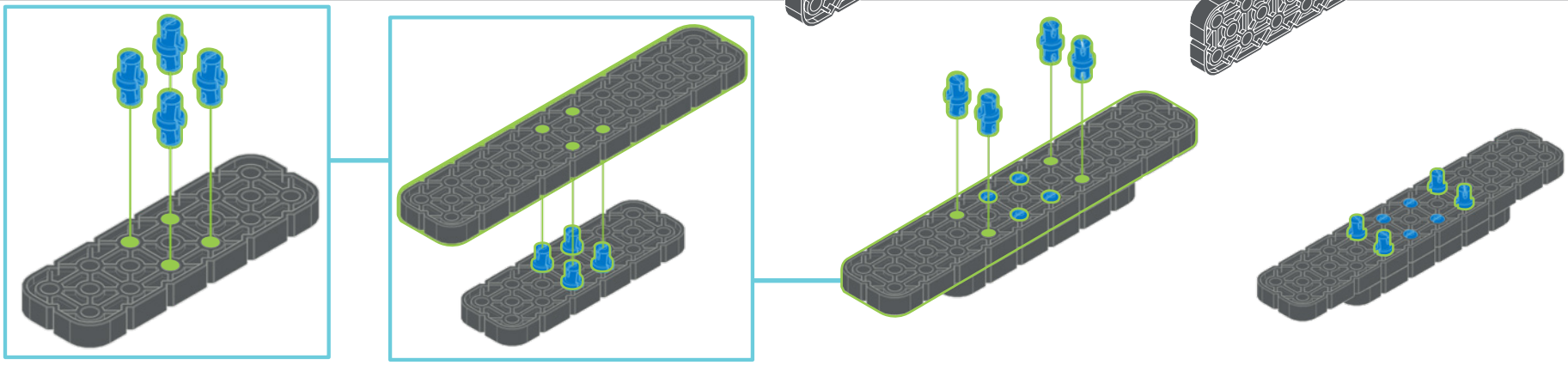

58

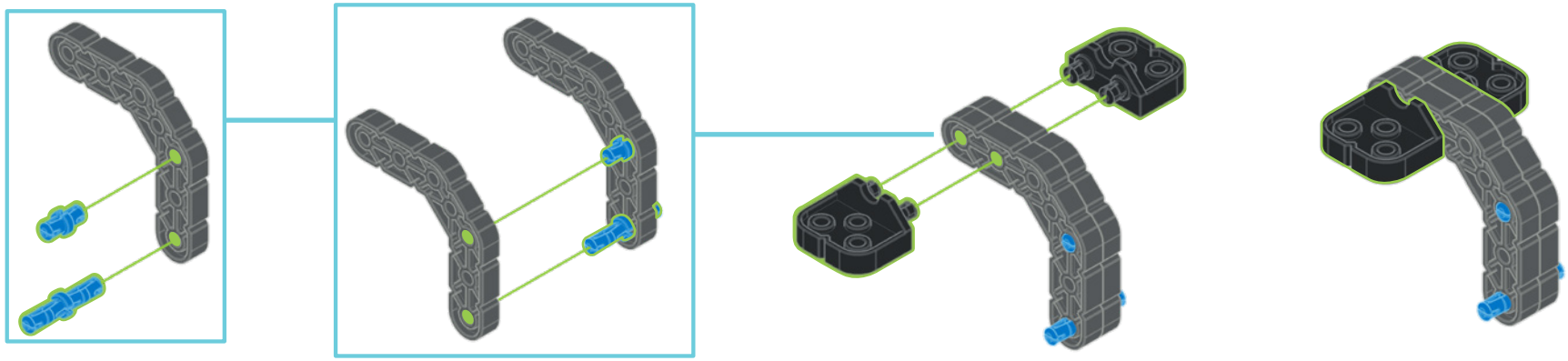

59

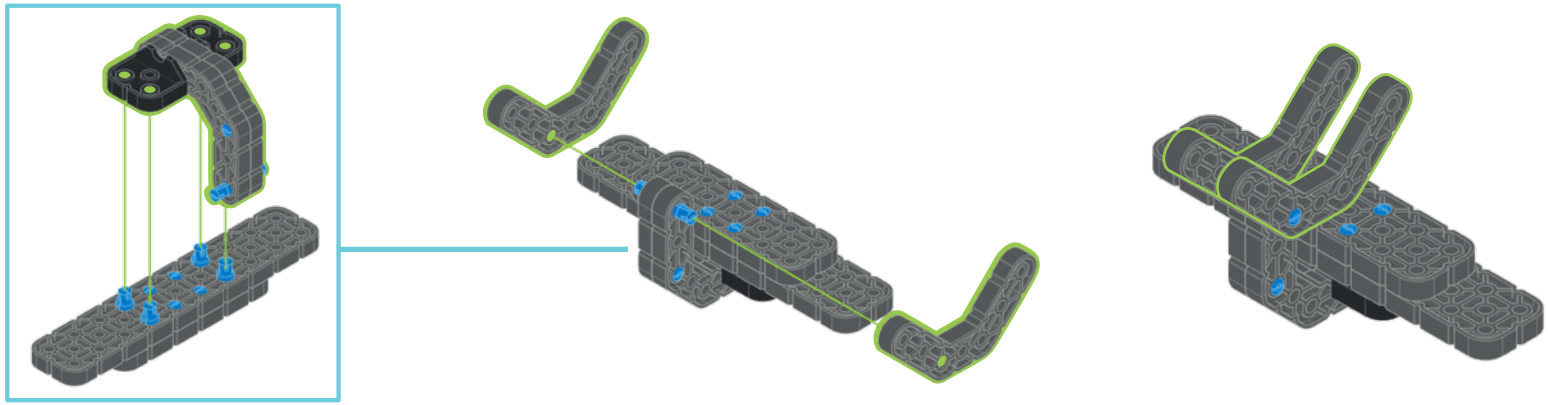

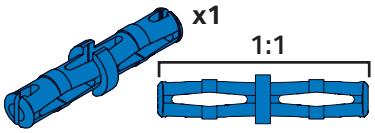

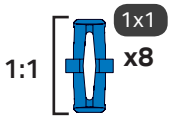

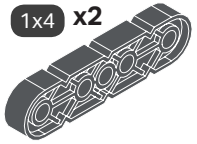

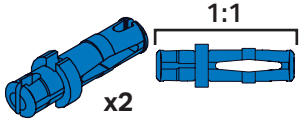

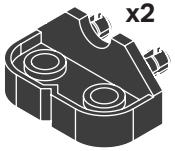

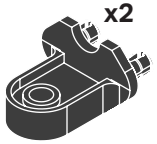

60

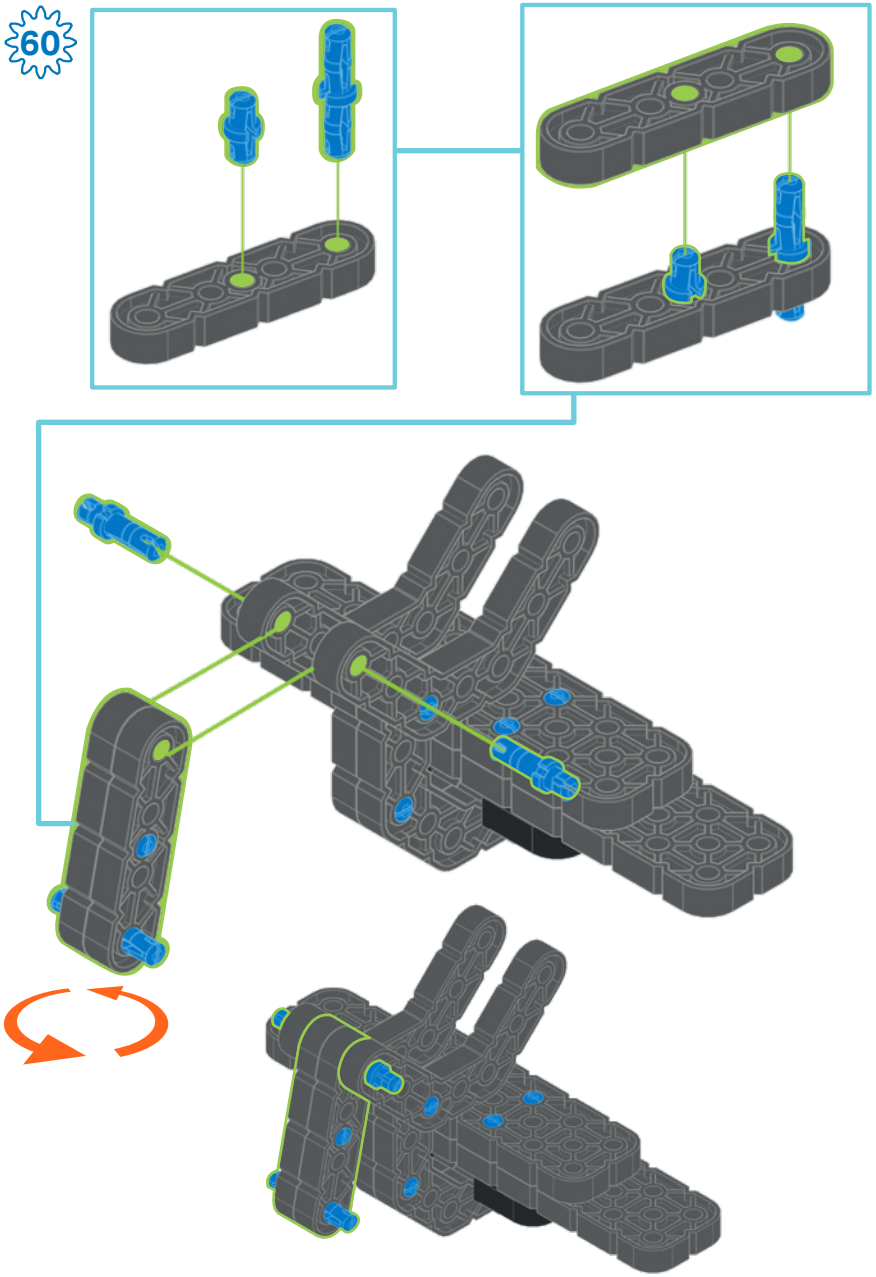

61

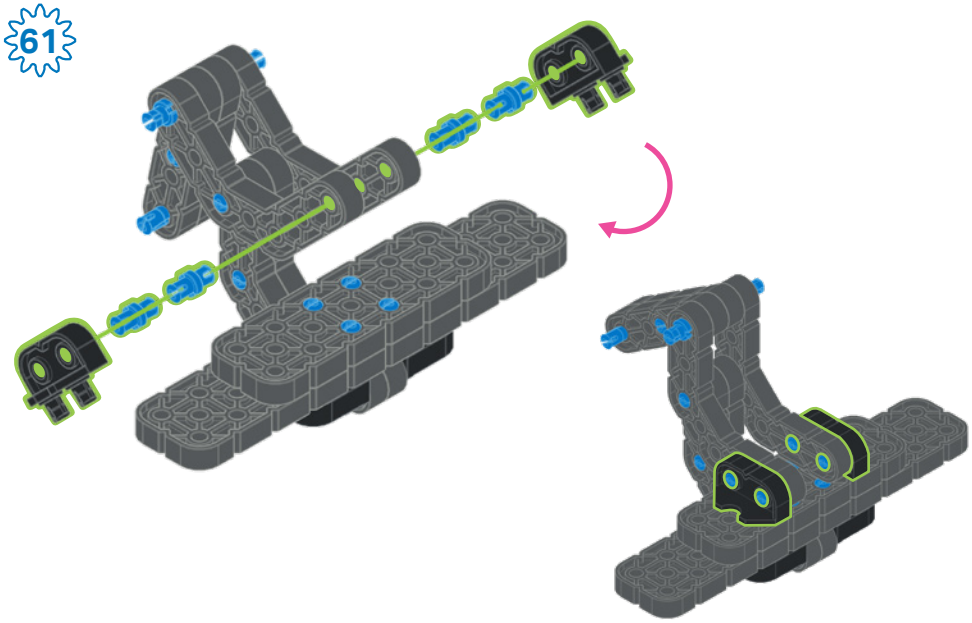

62

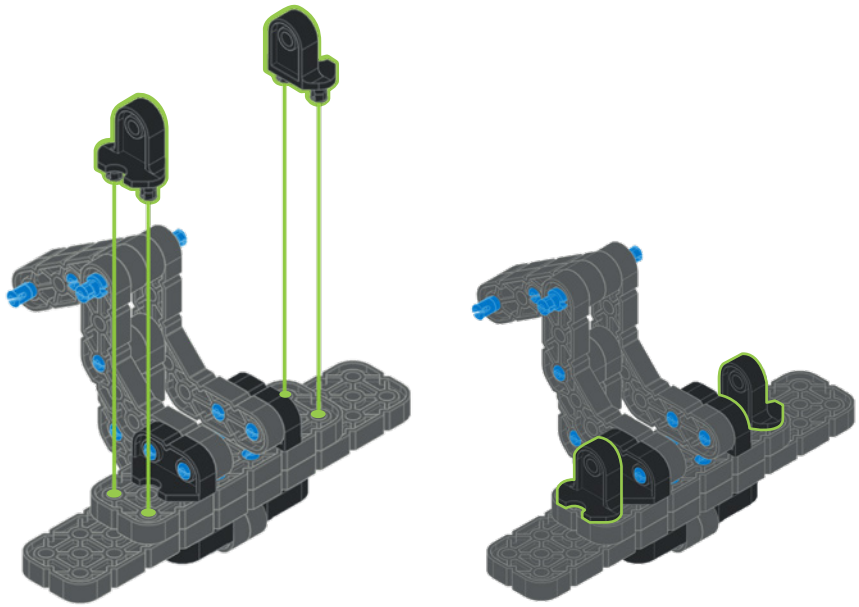

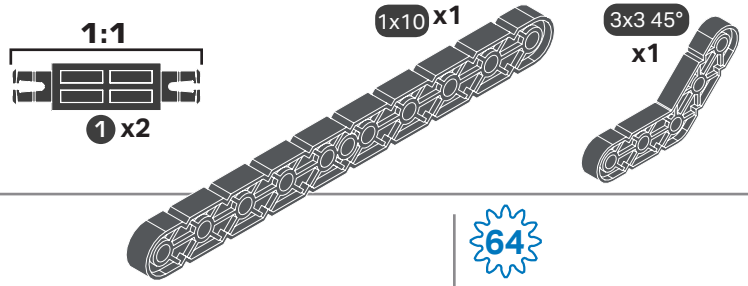

63

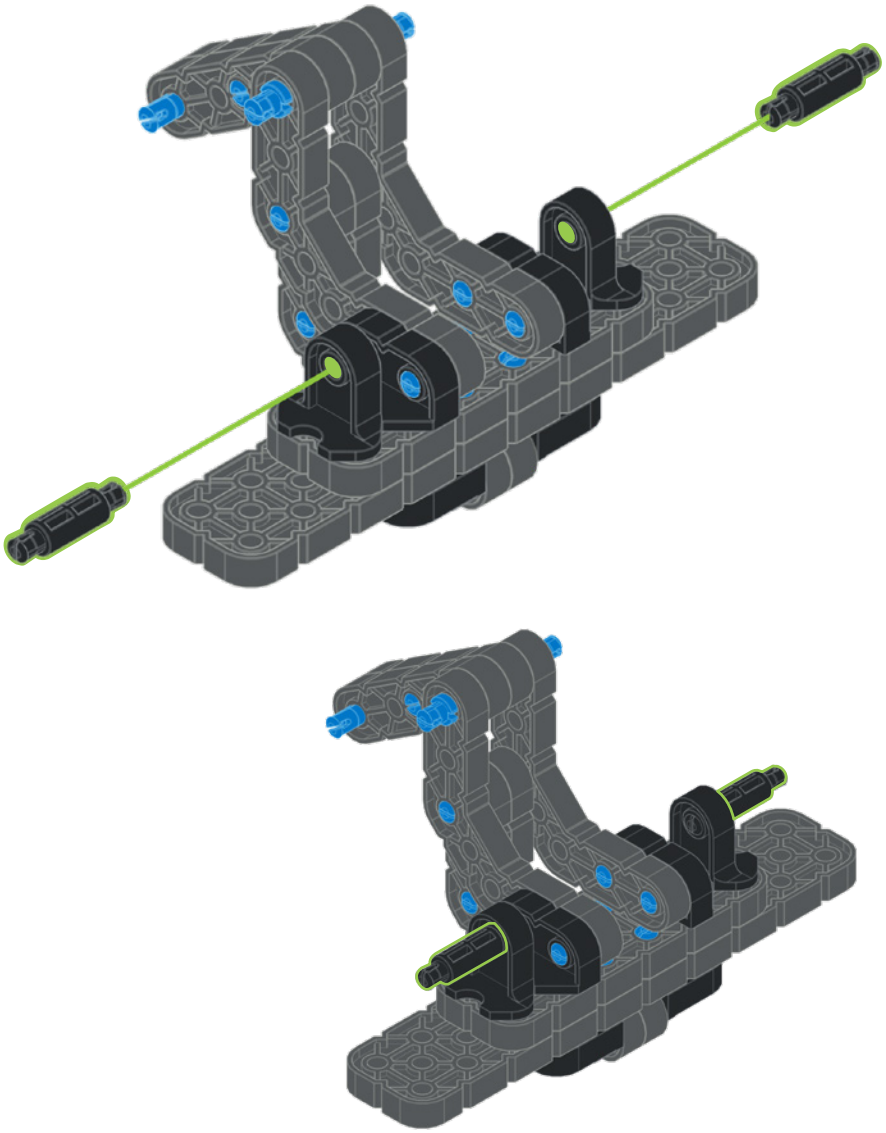

64

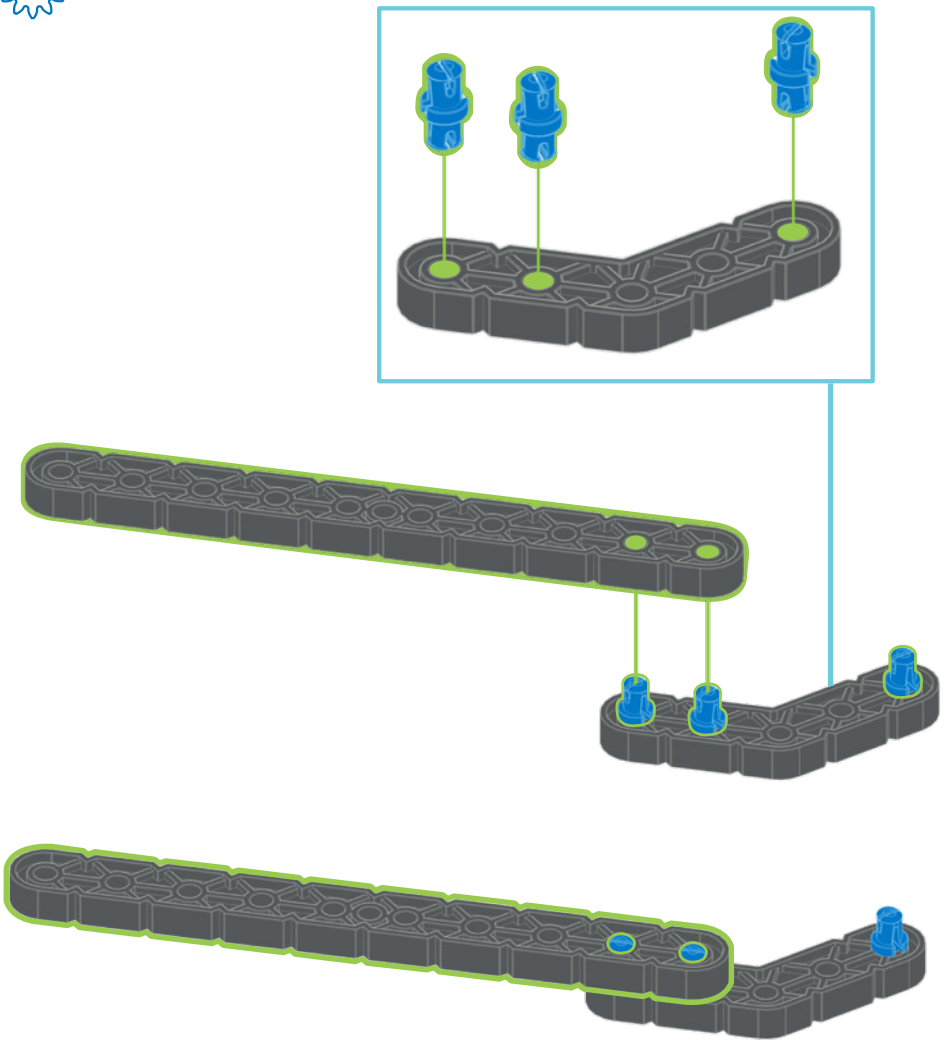

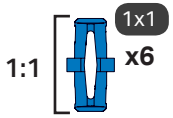

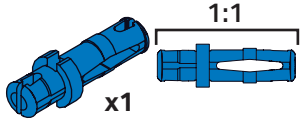

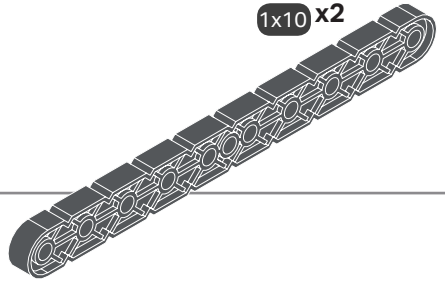

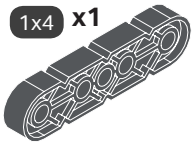

65

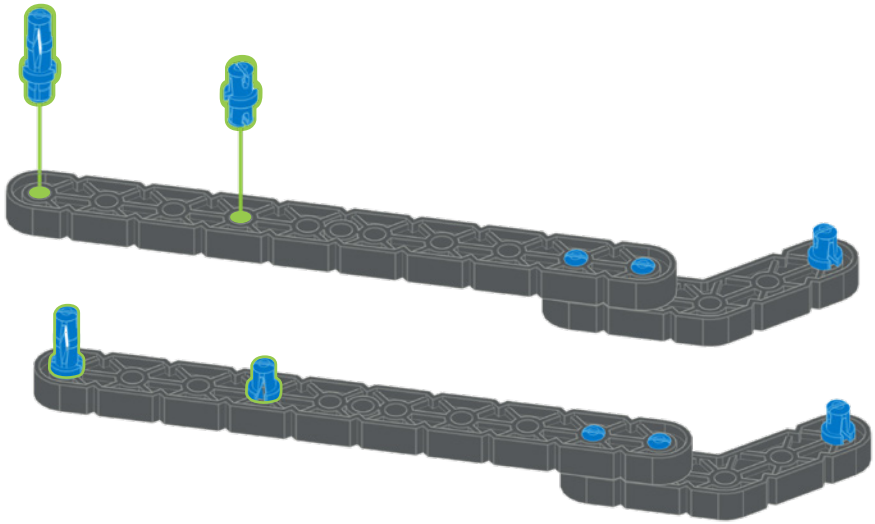

66

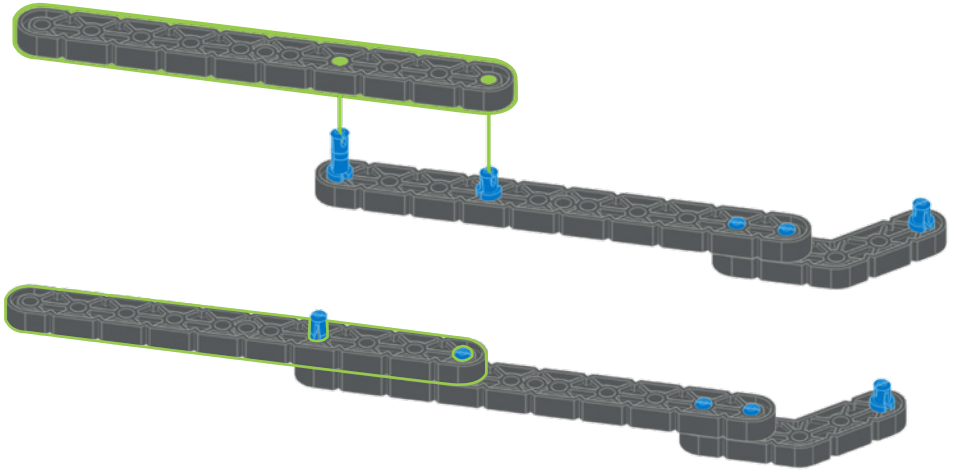

67

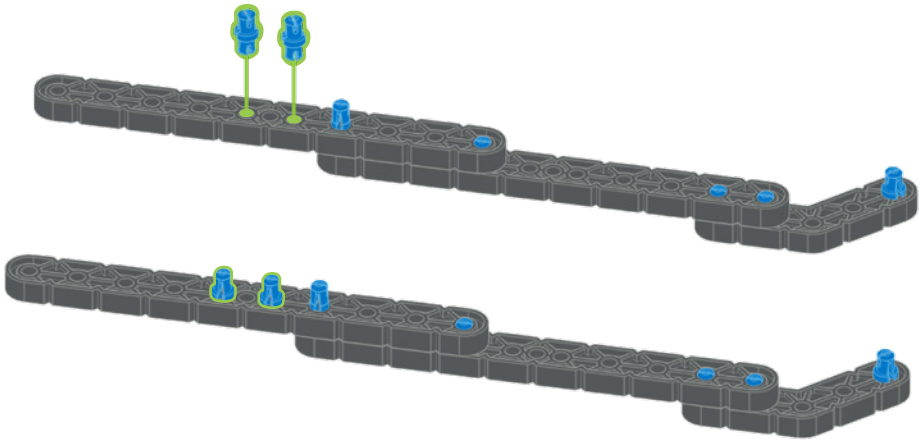

68

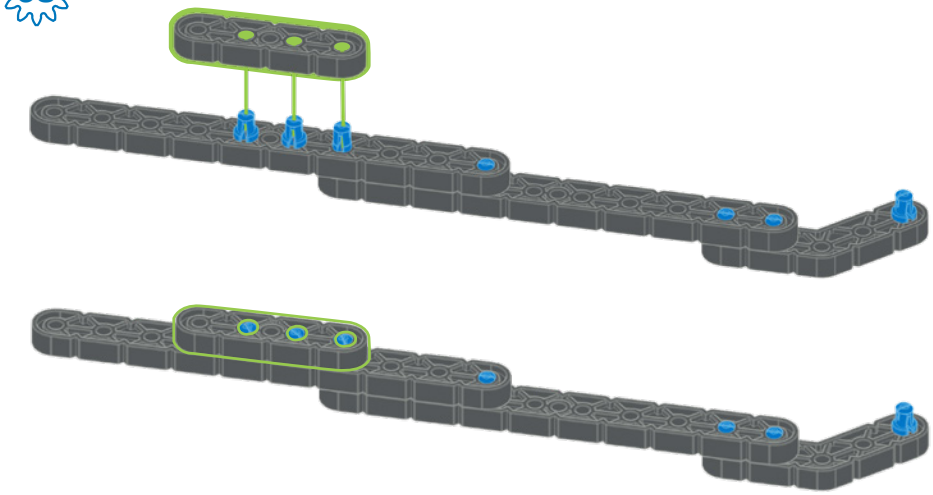

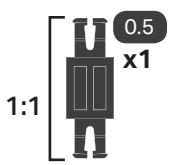

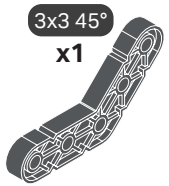

69

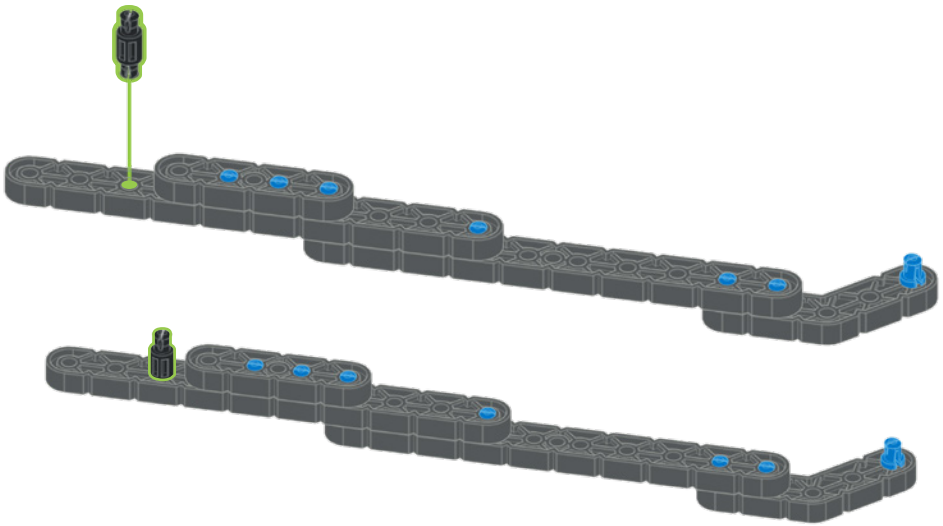

70

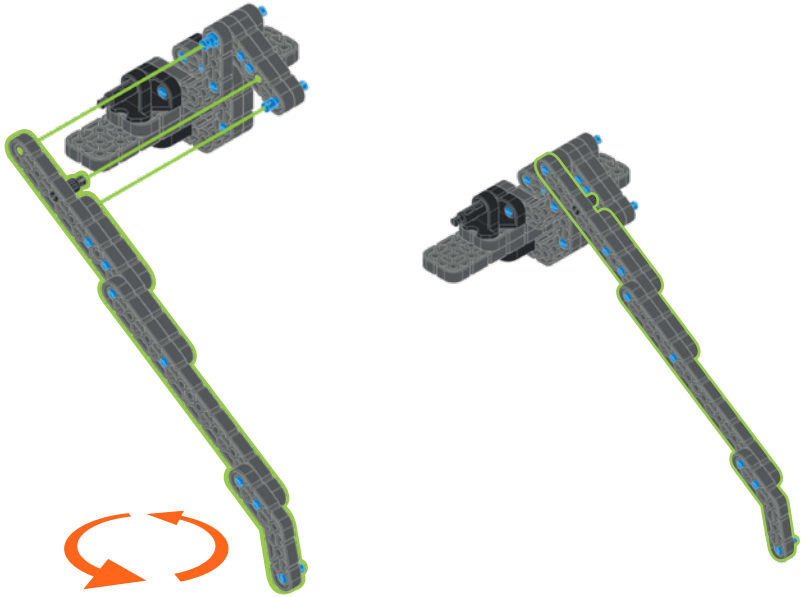

71

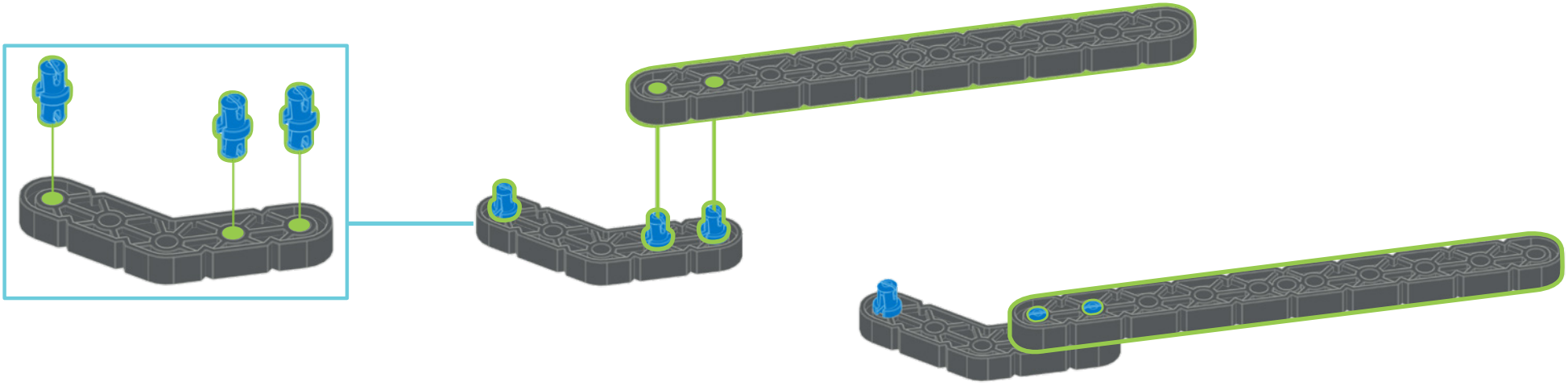

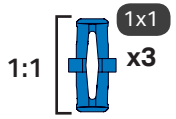

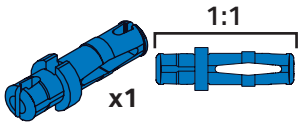

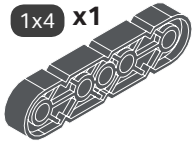

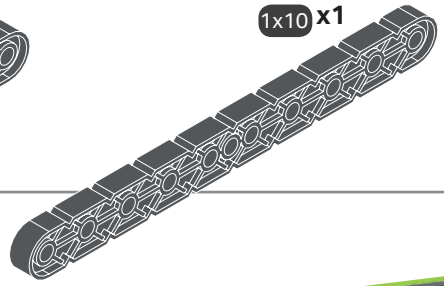

72

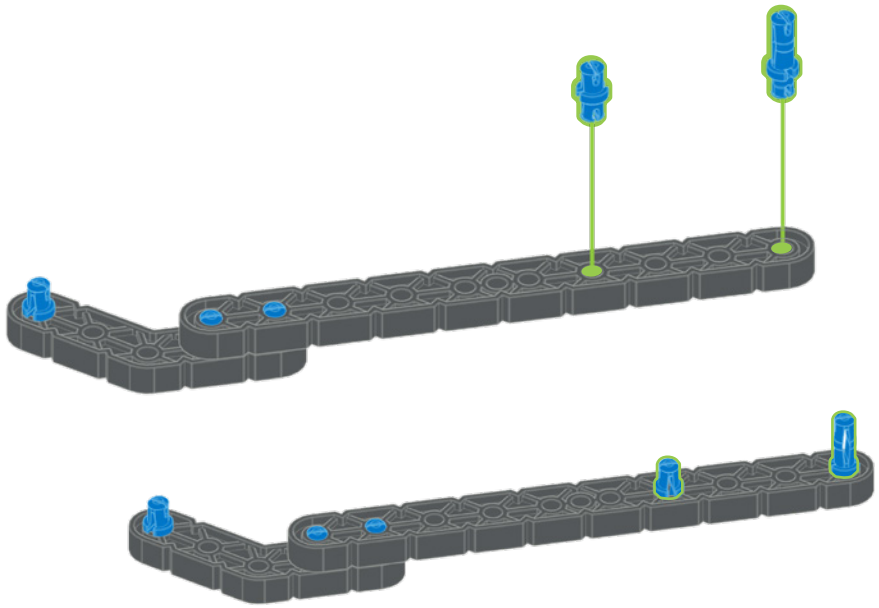

73

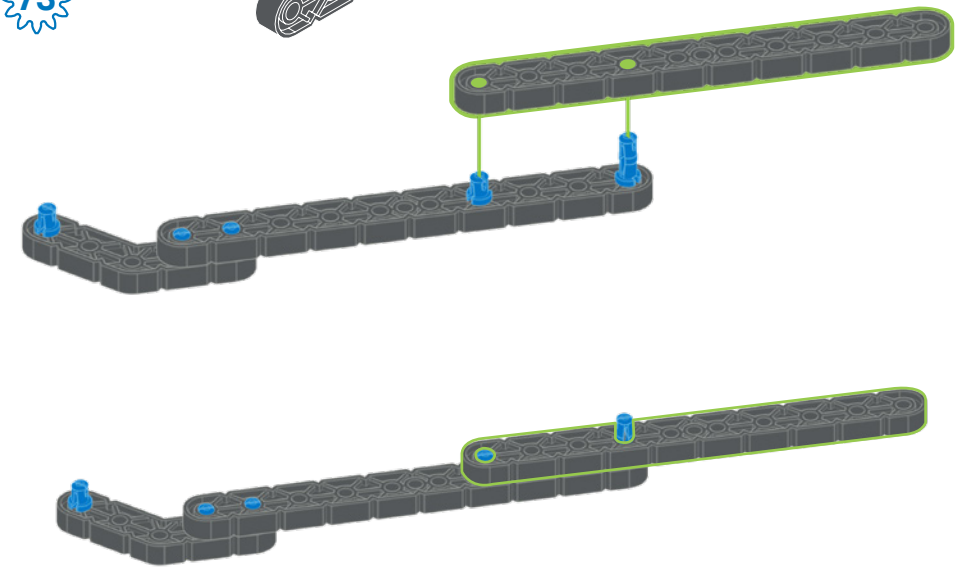

74

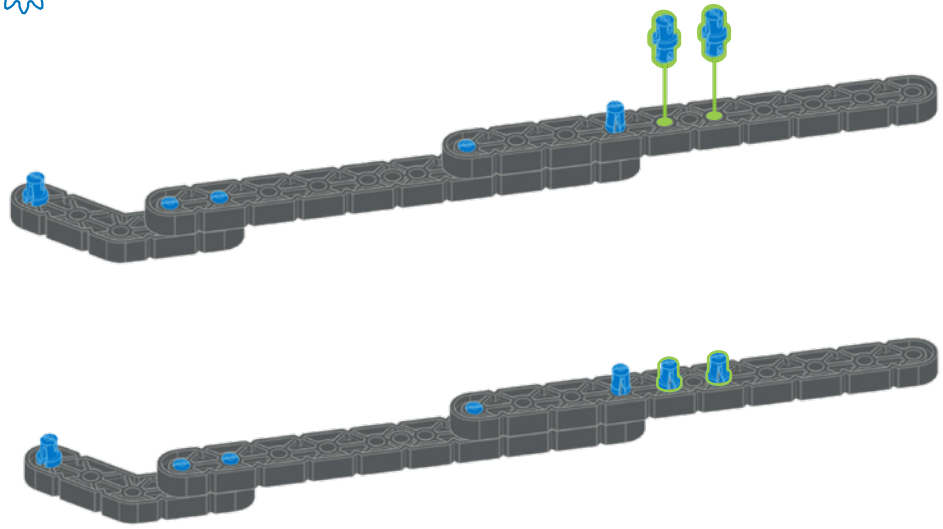

75

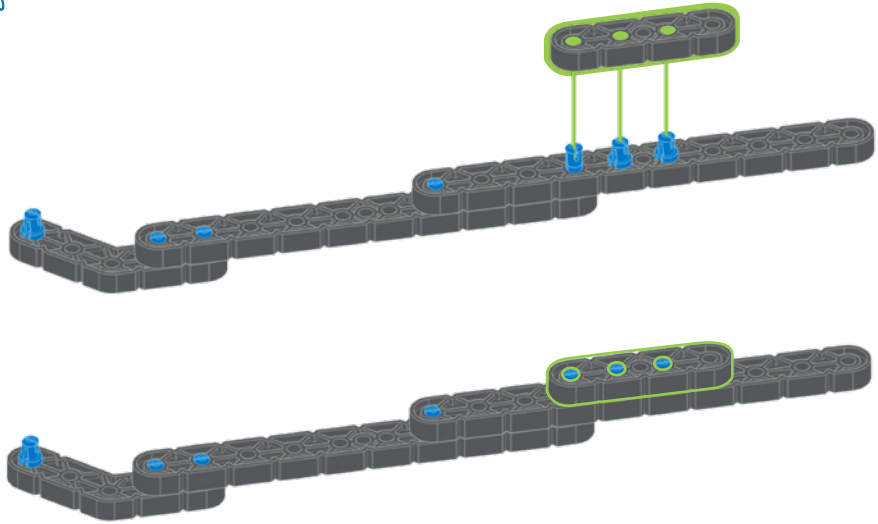

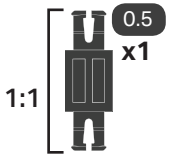

76

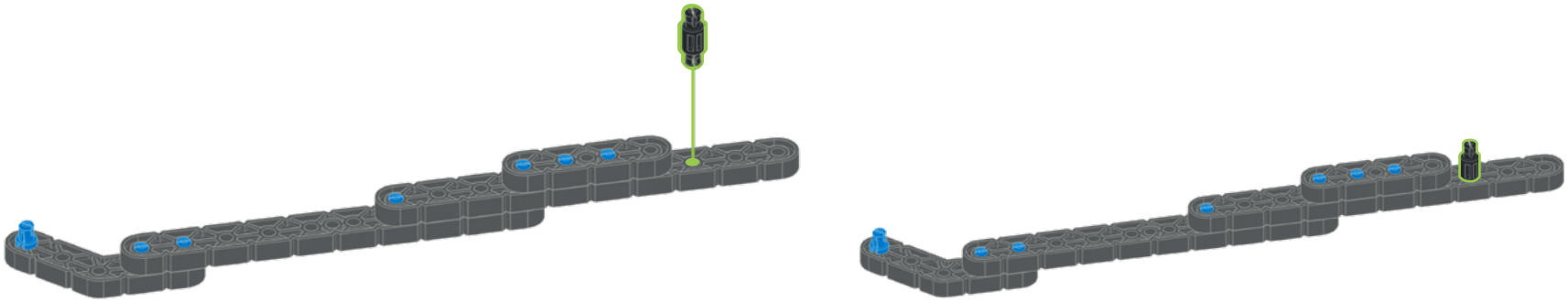

77

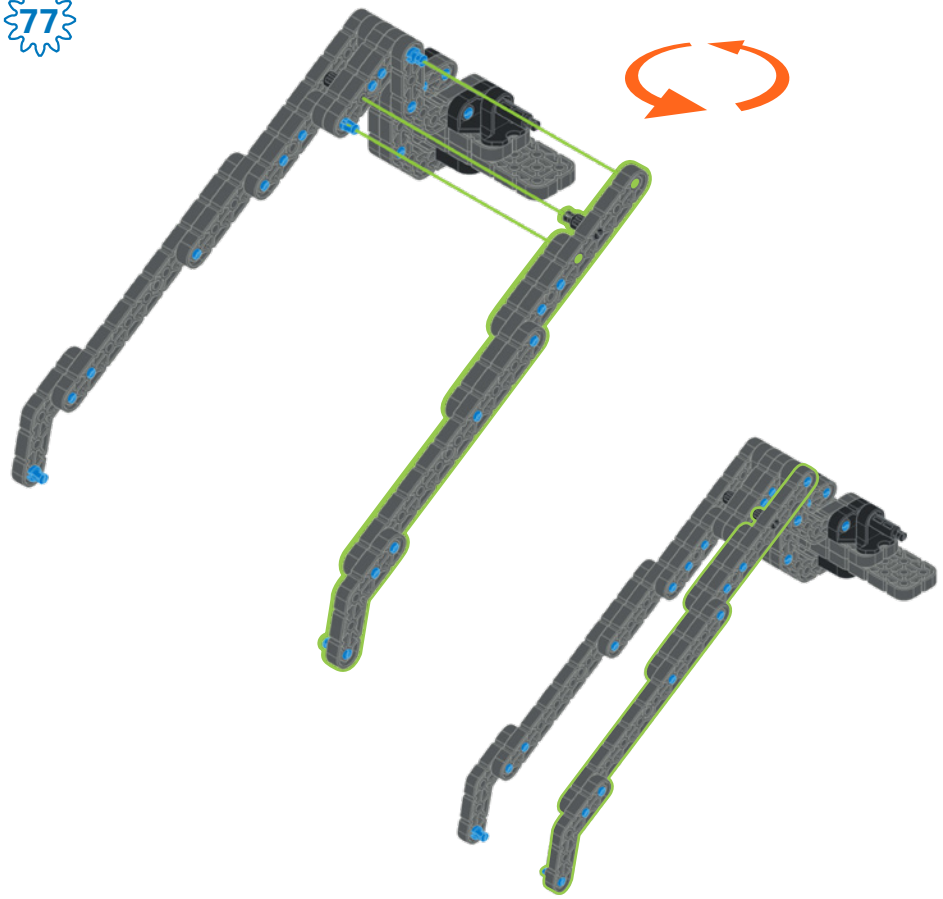

78

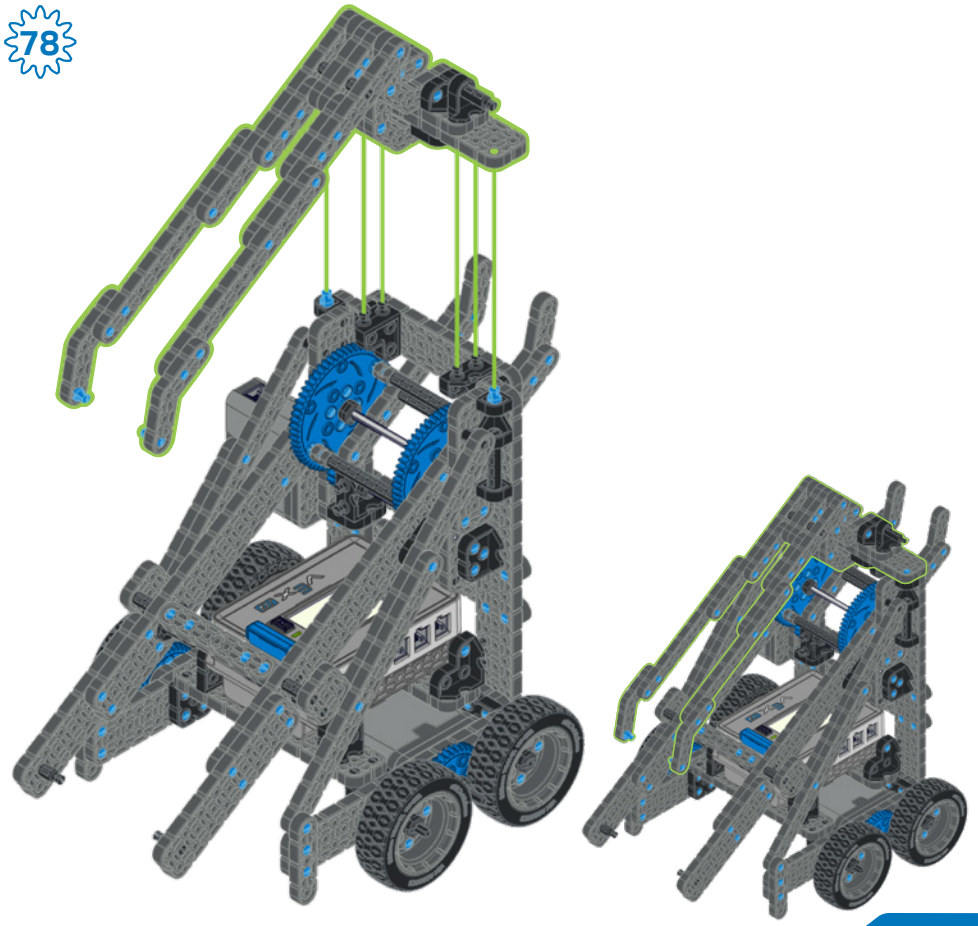

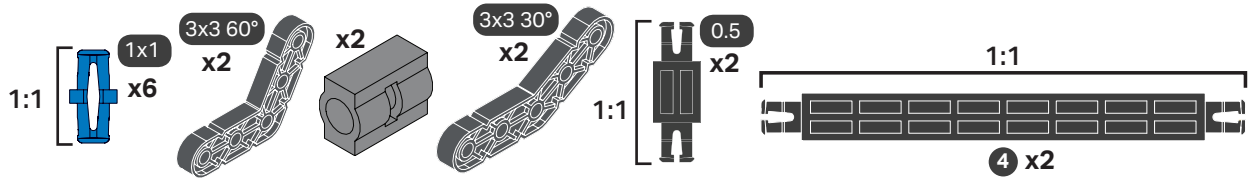

79

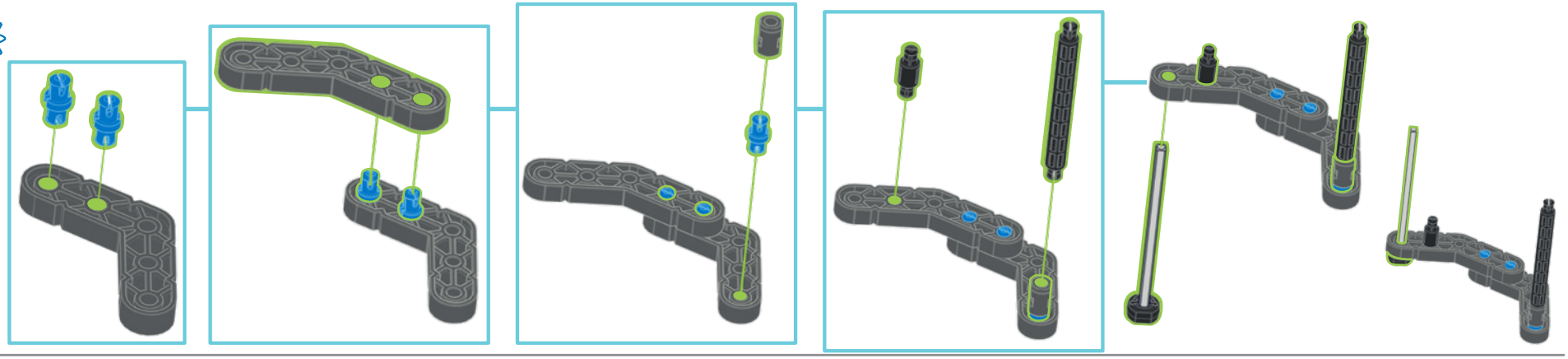

80

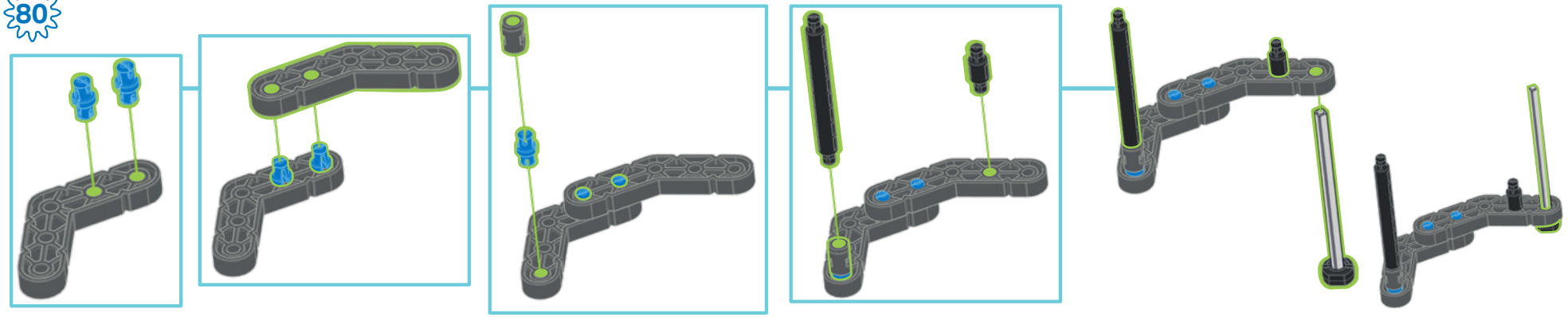

81



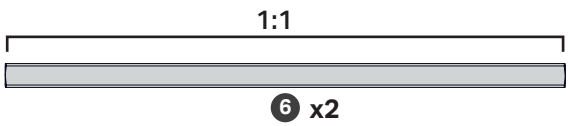



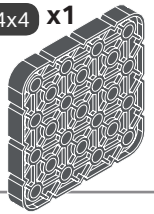

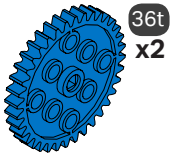

82

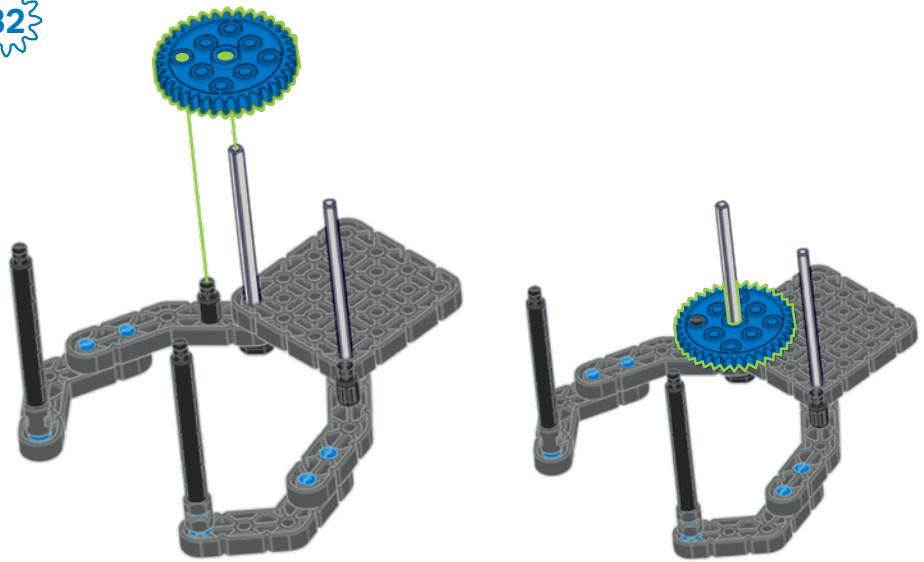

83

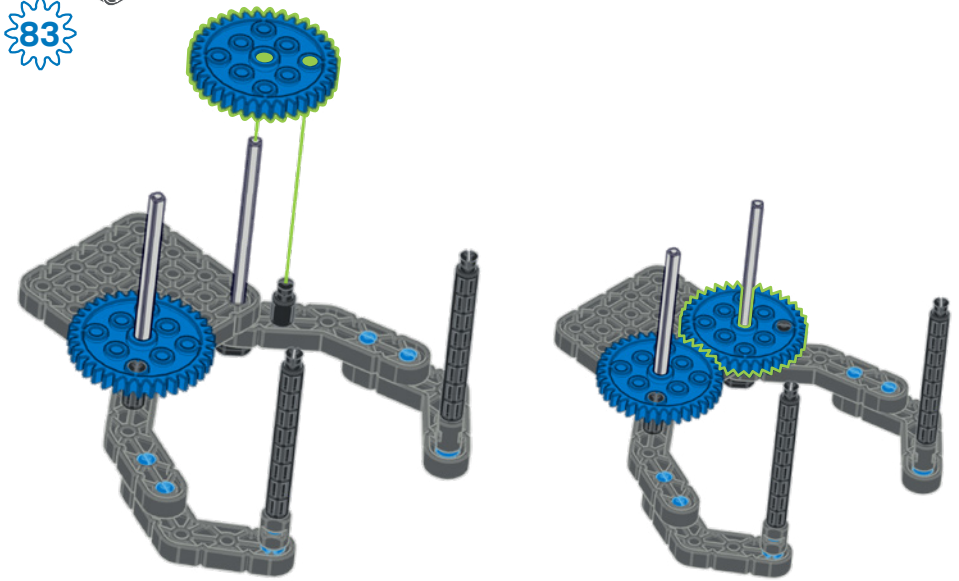

84

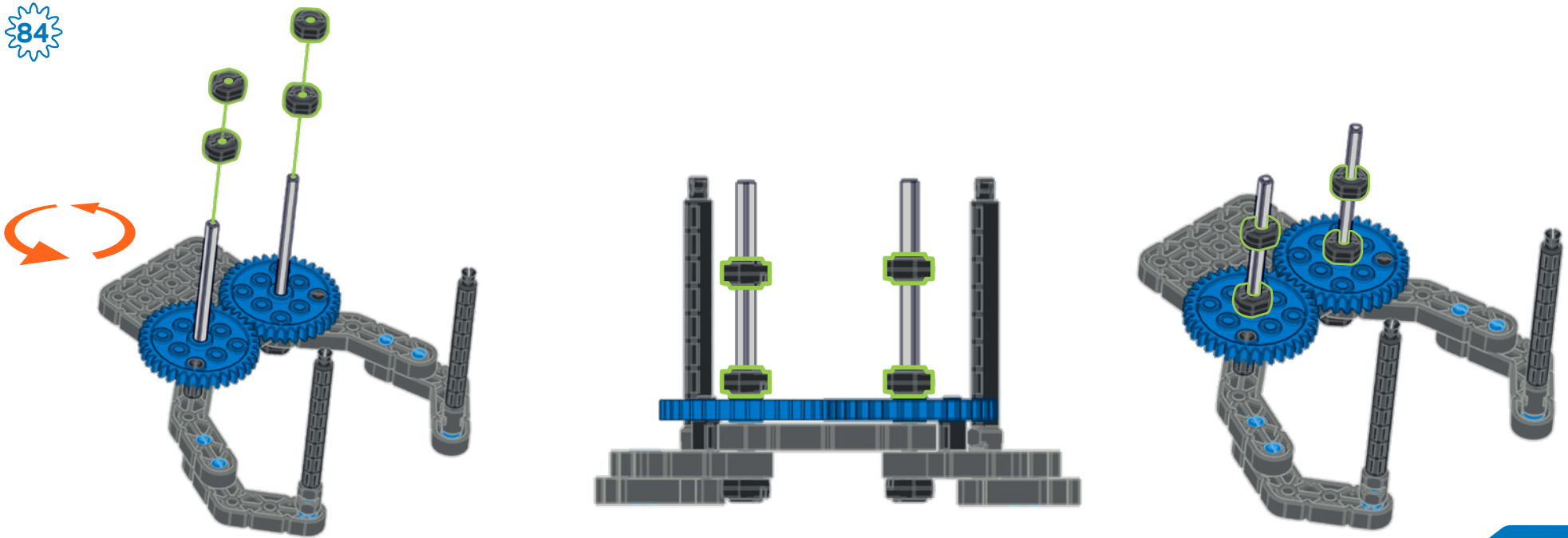

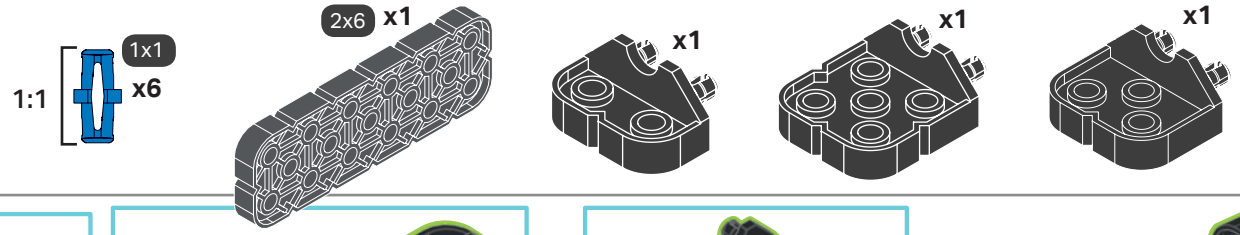

85

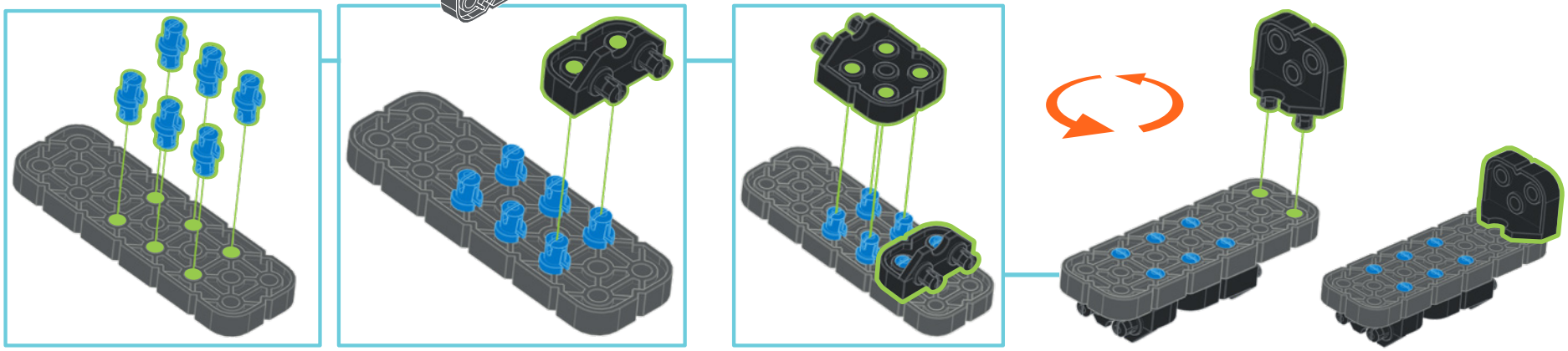

86

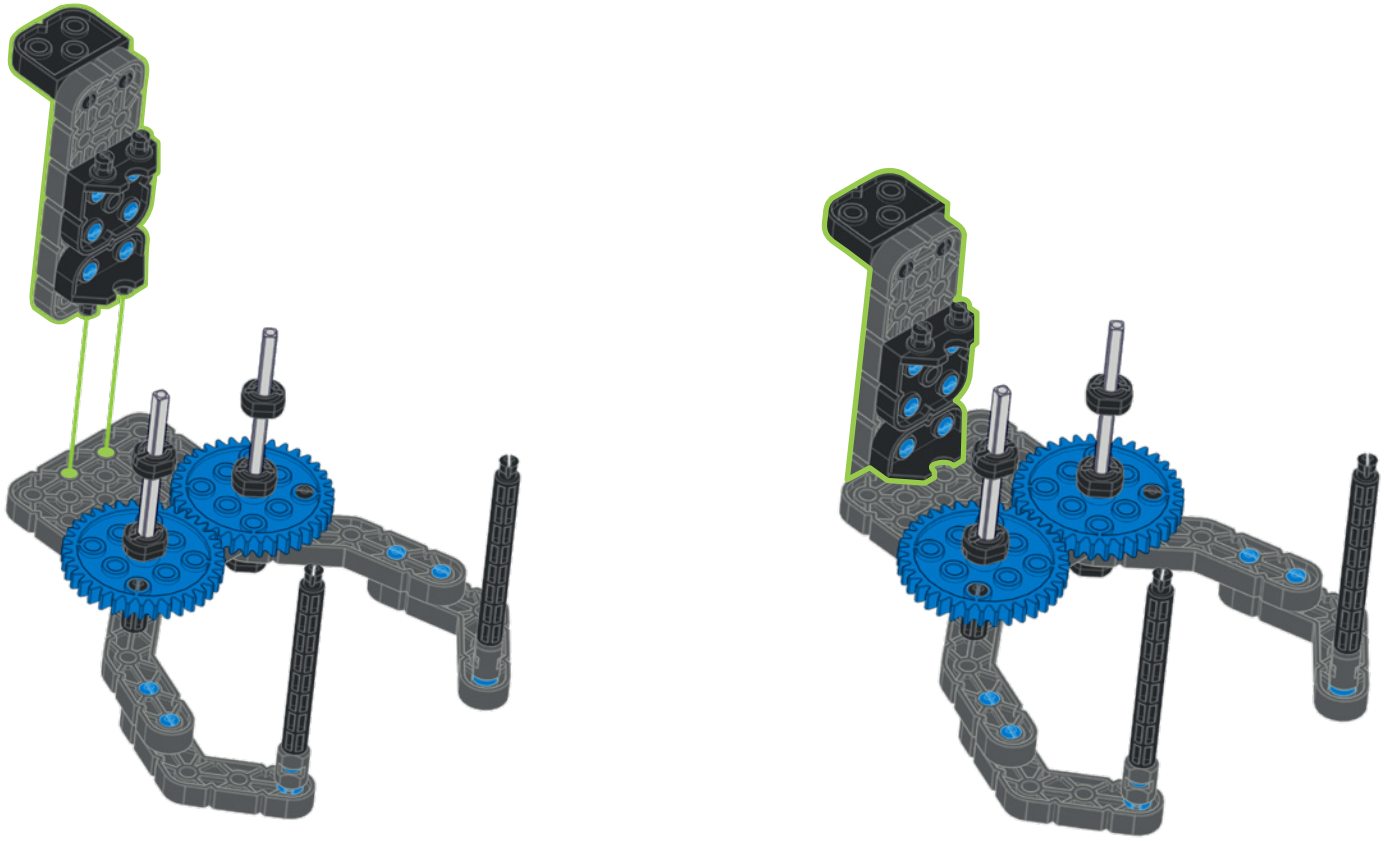

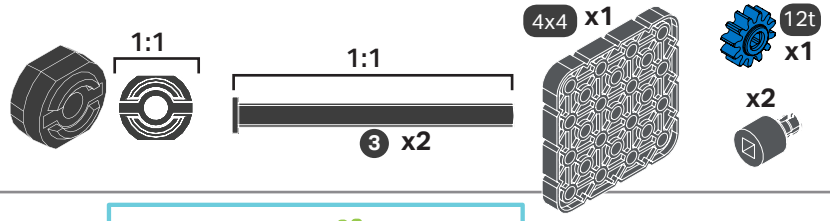

87

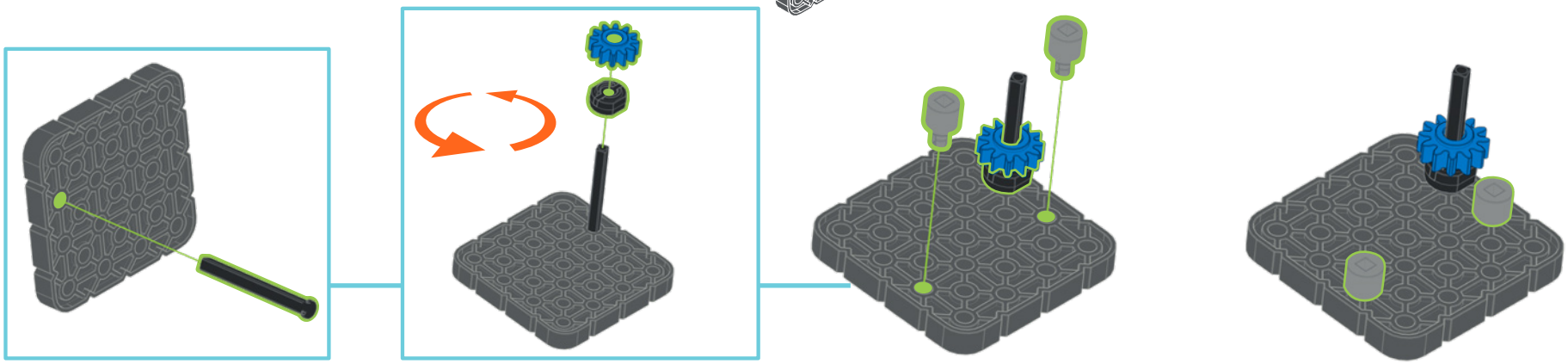

88

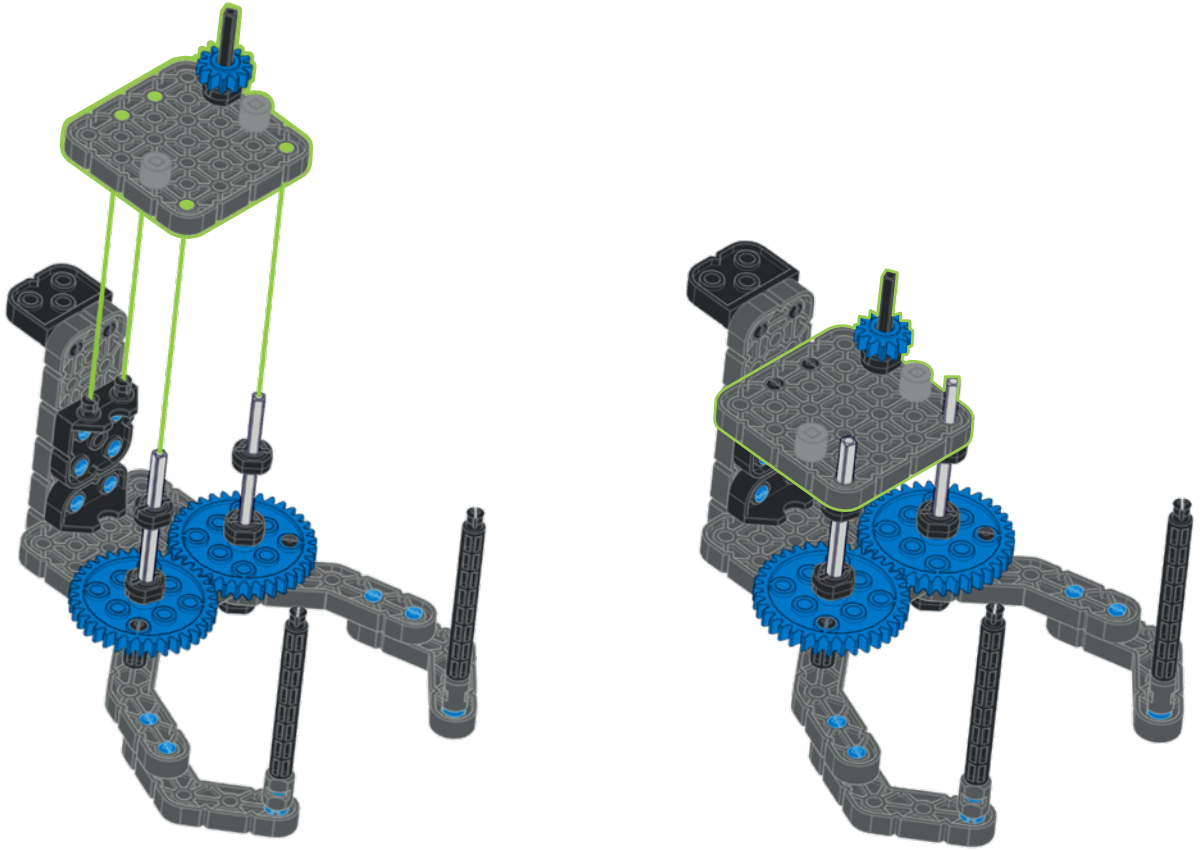

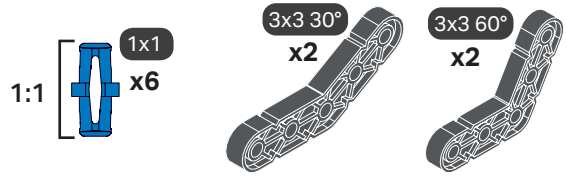

89

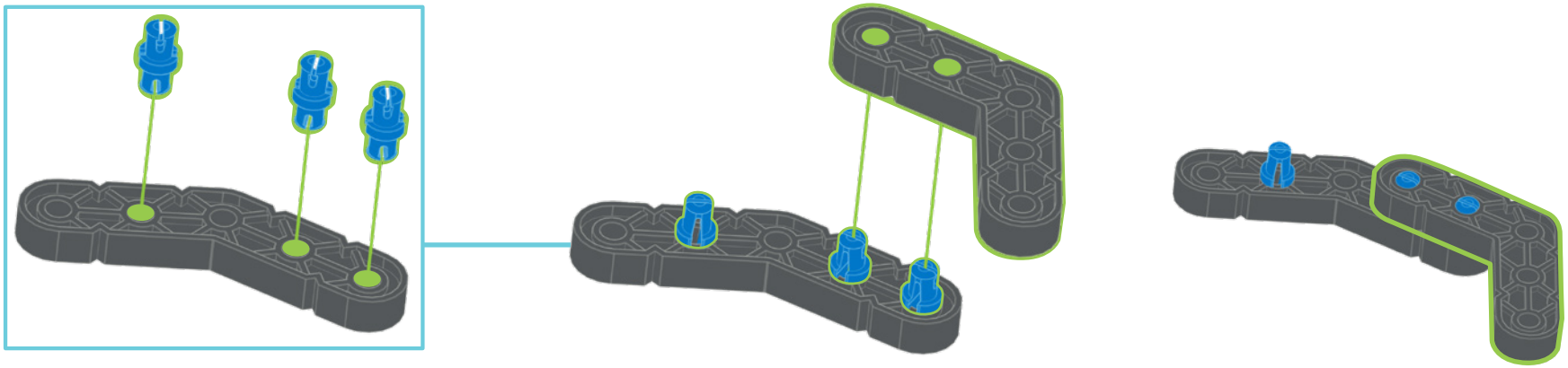

90

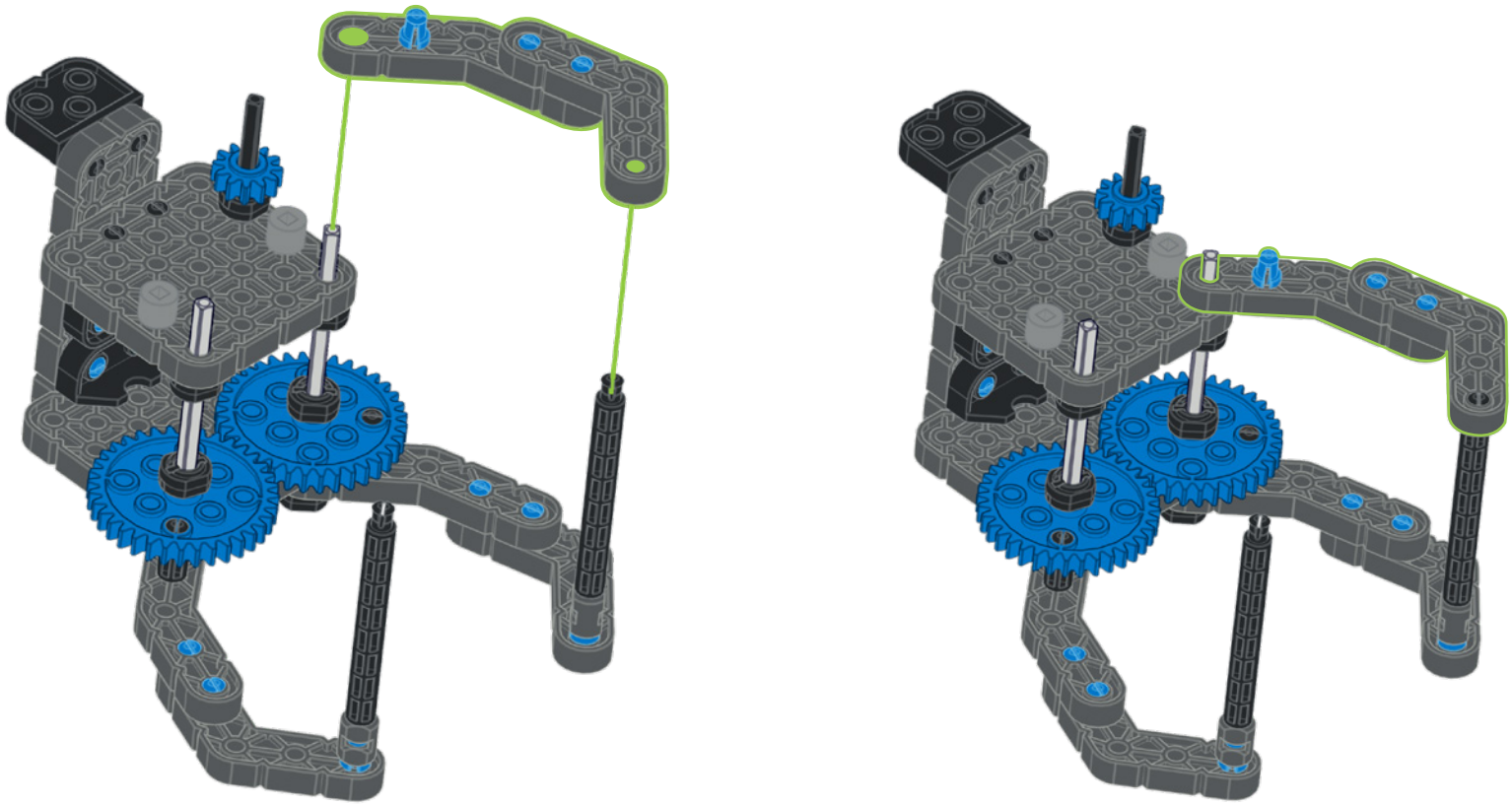

91

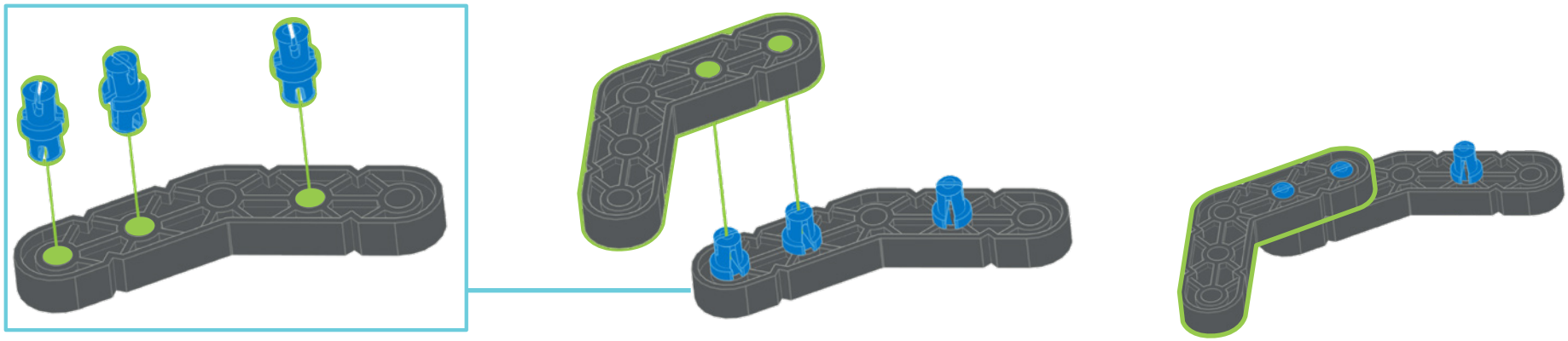

92

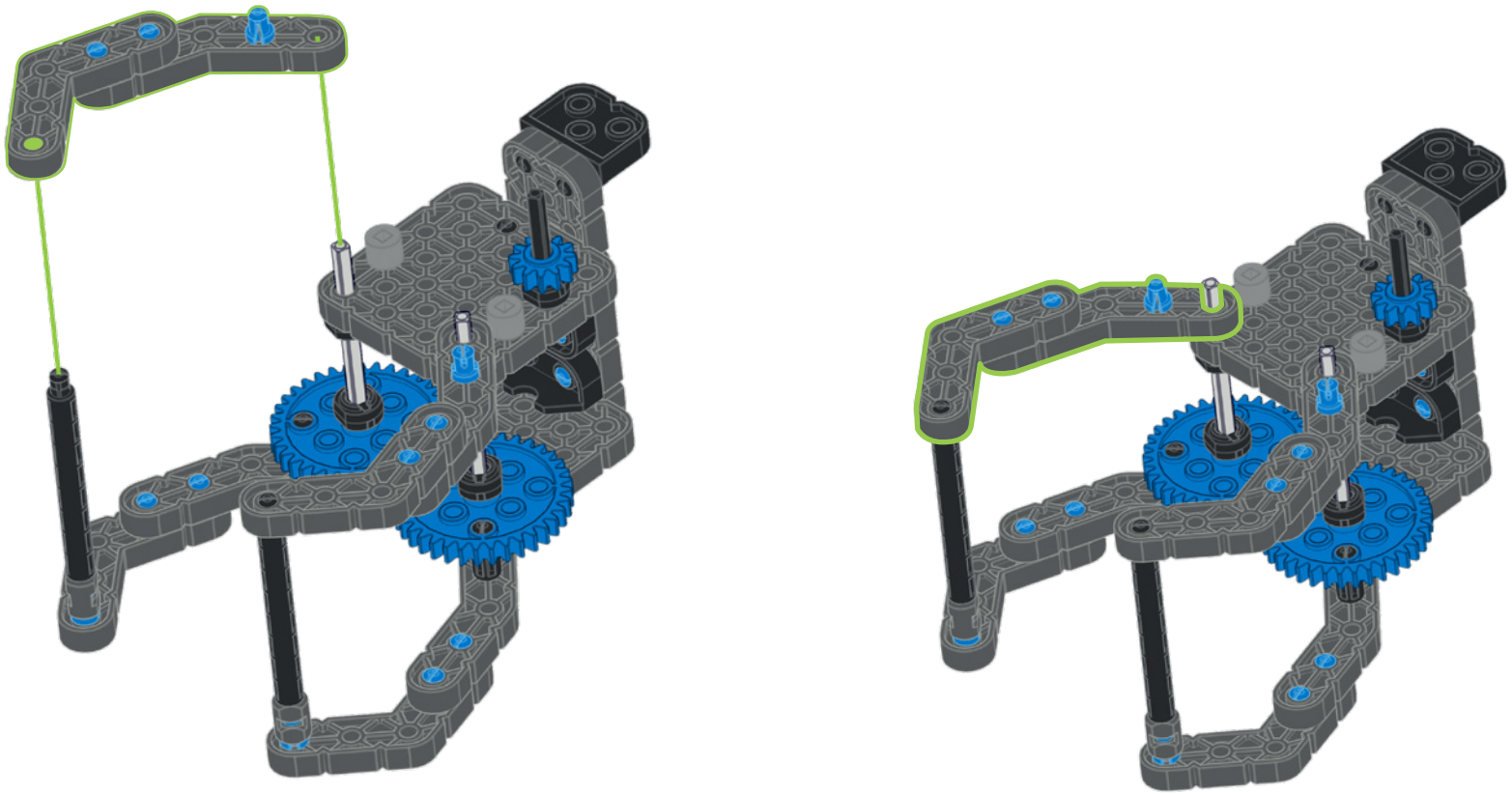

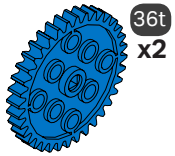

93

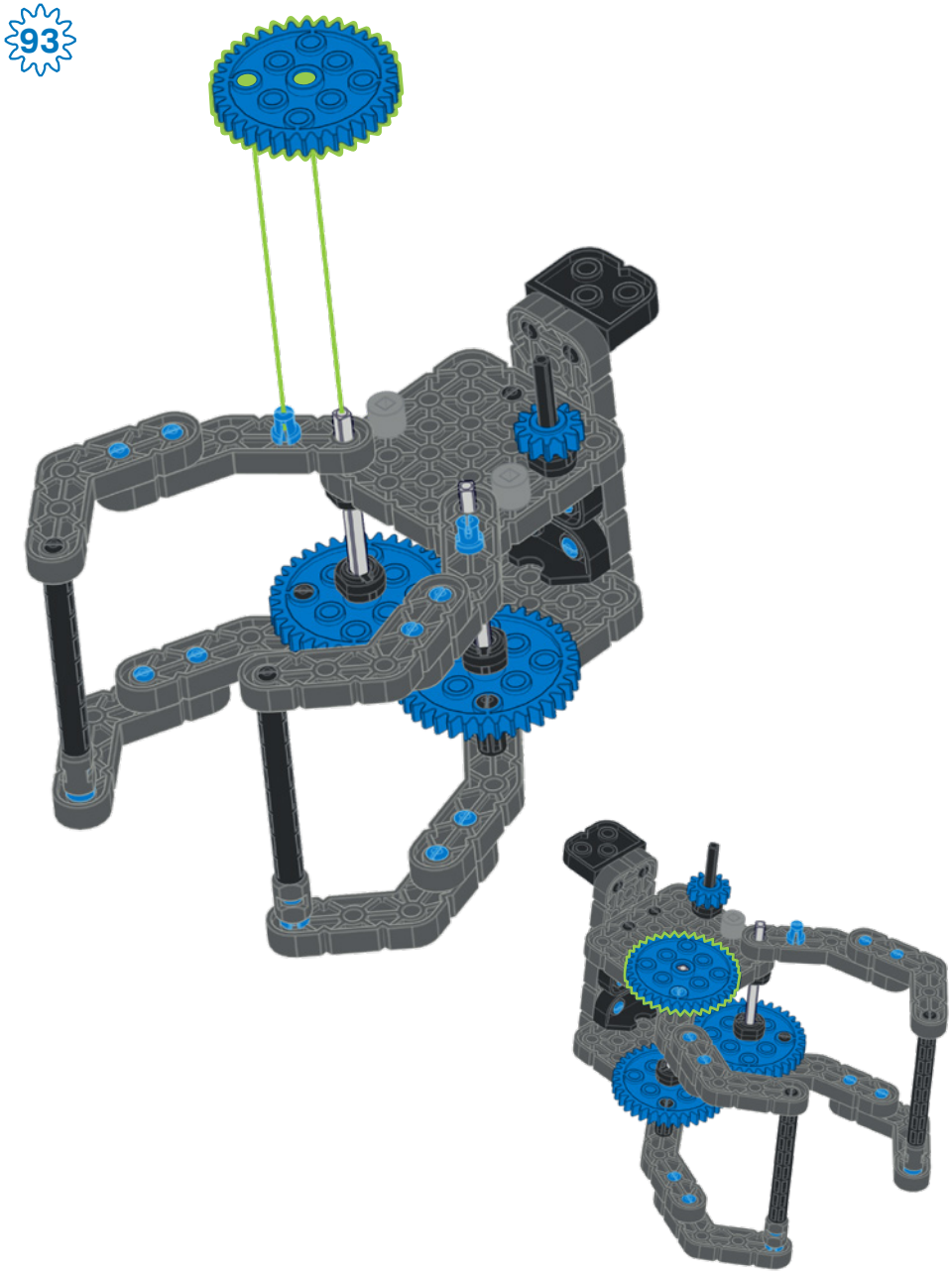

94

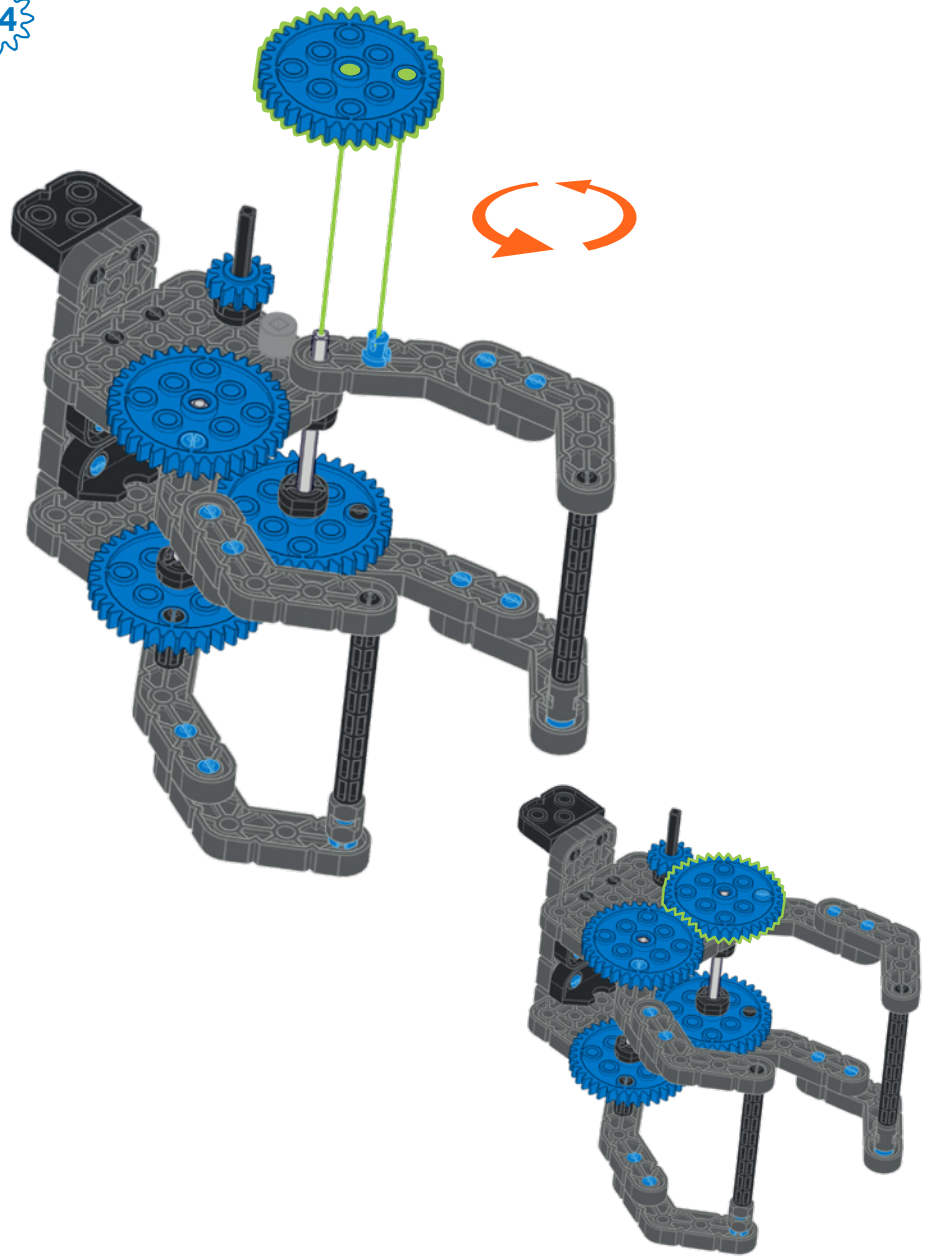

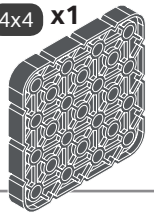

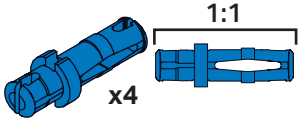

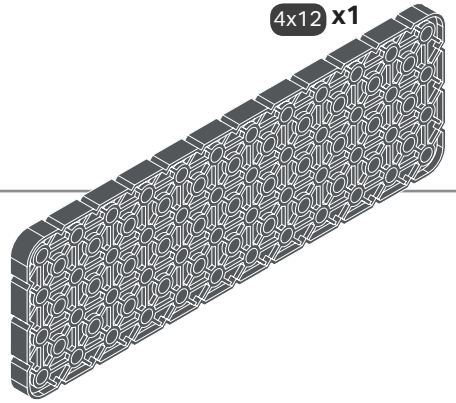

95

96

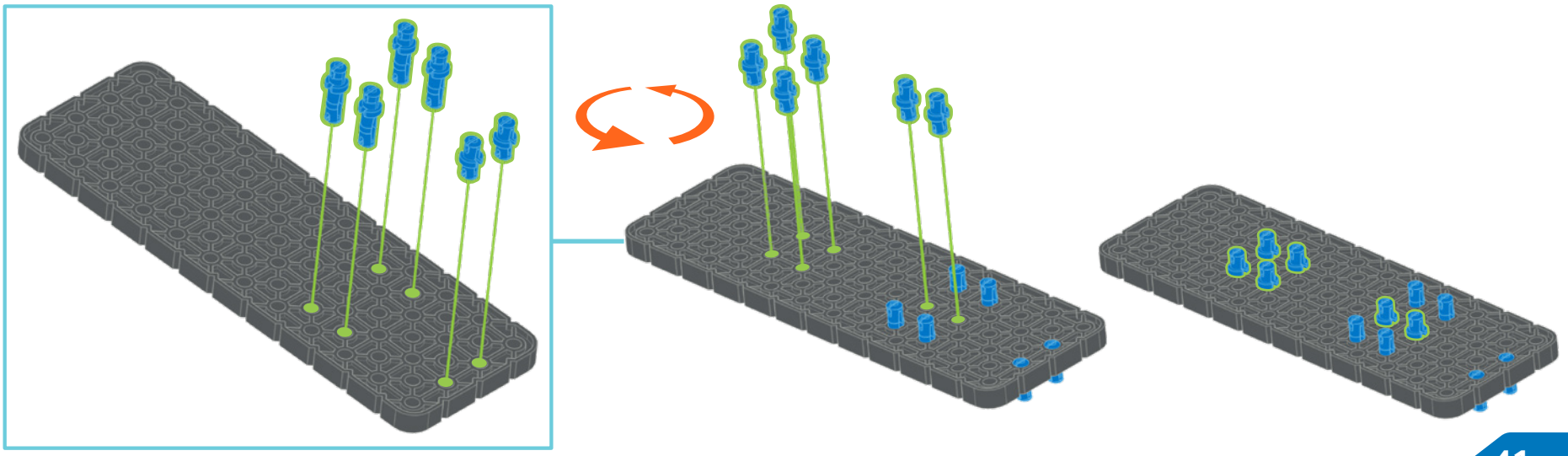

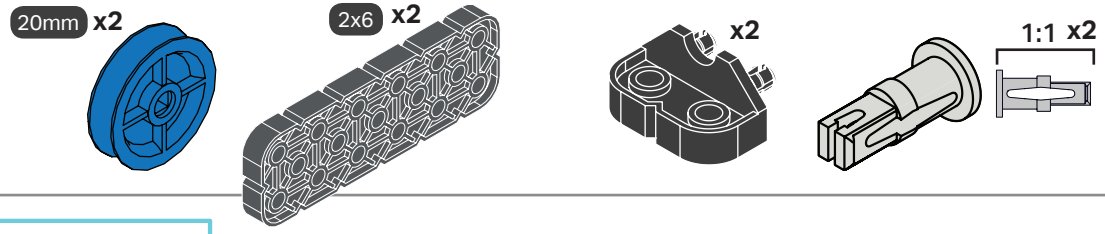

97

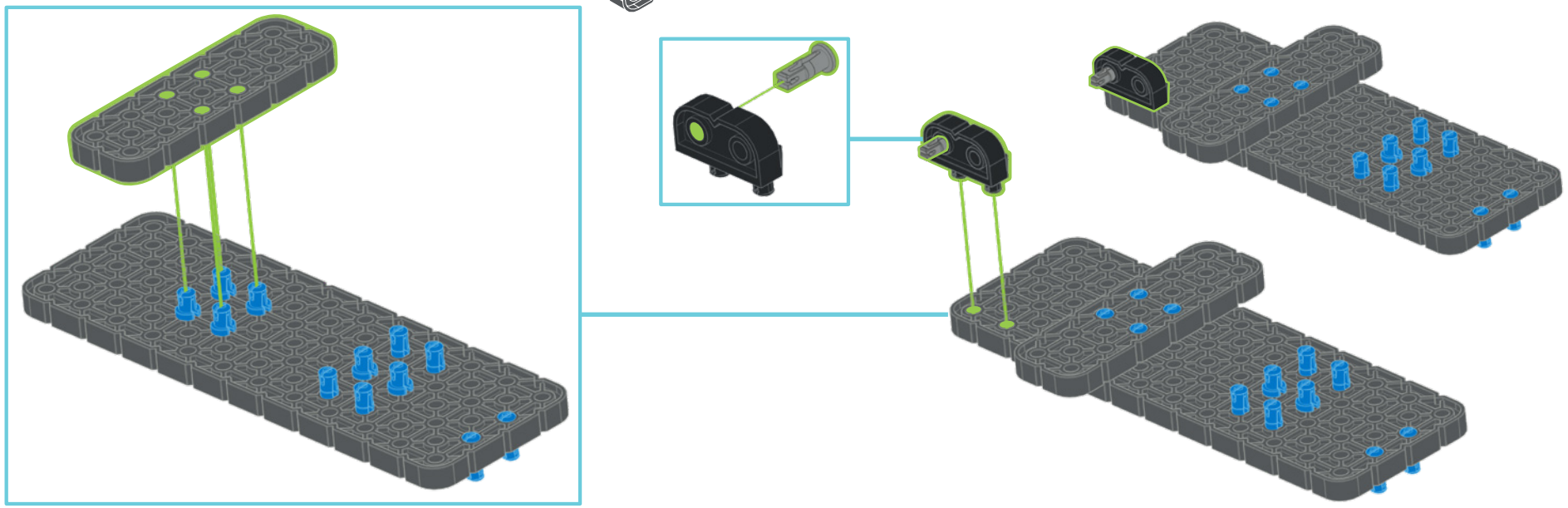

98

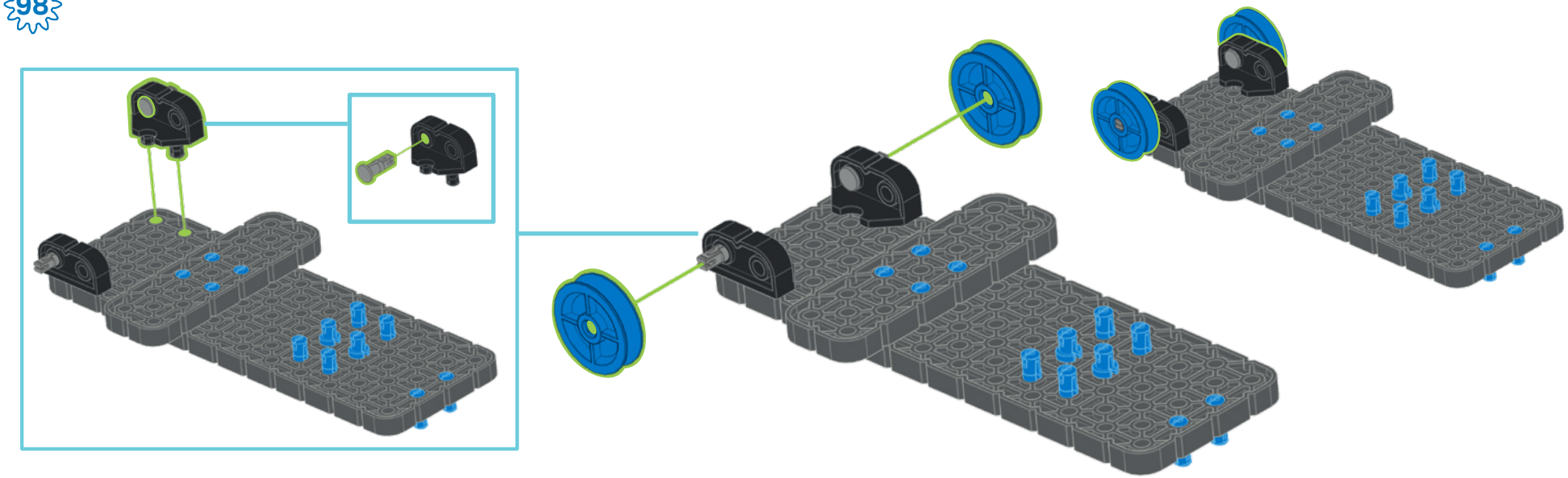



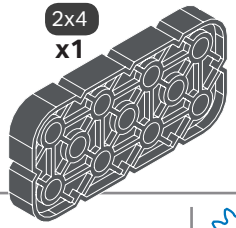

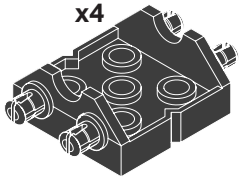

99

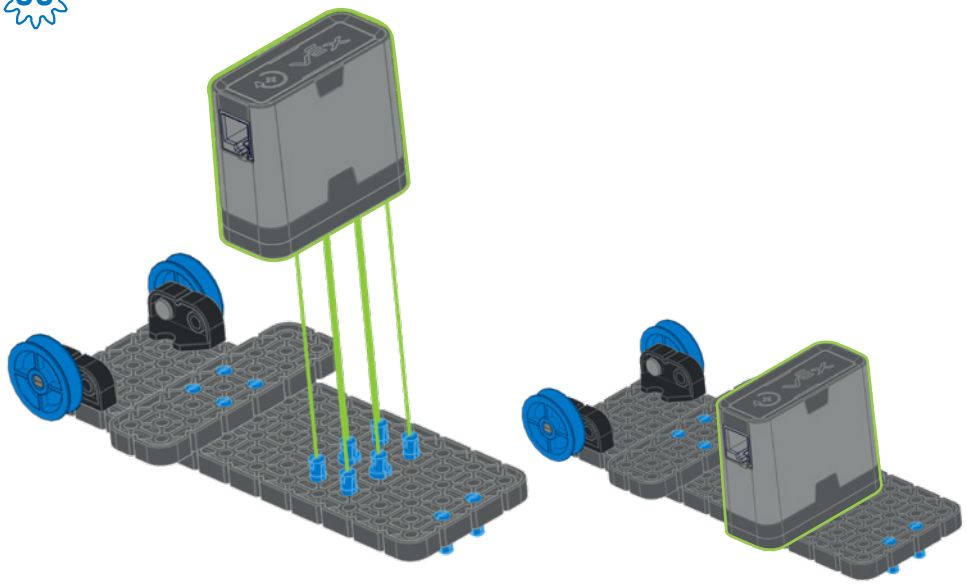

100

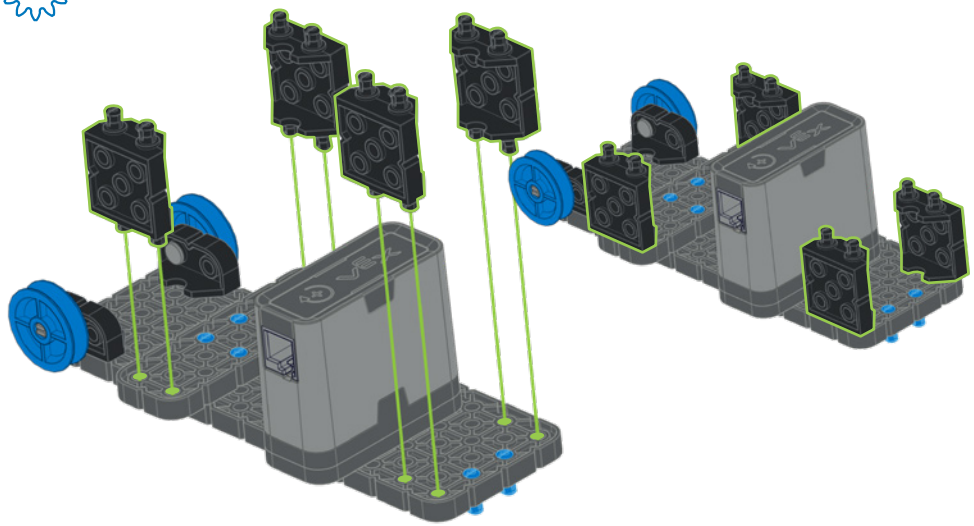

101

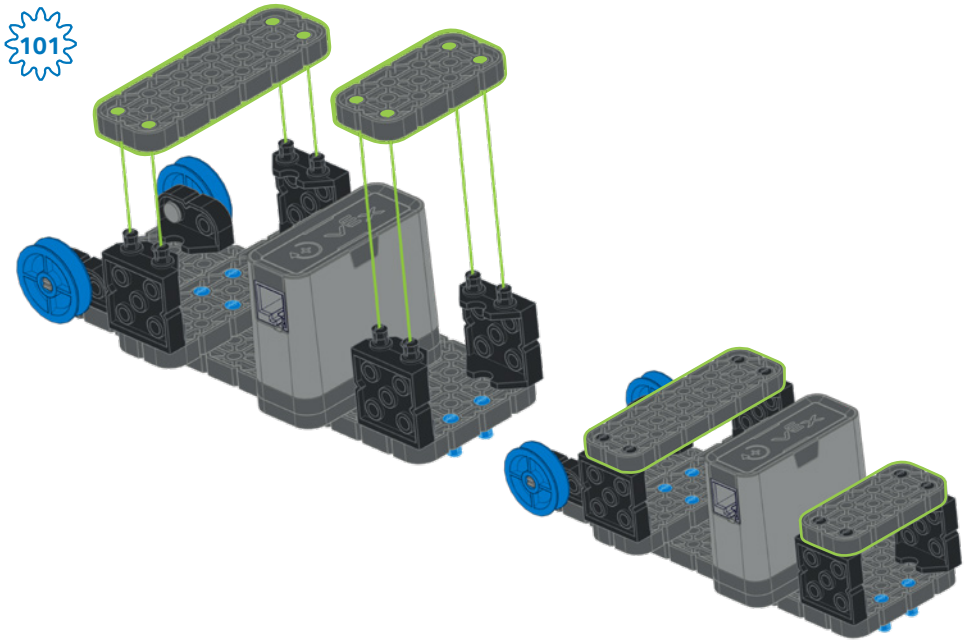

102

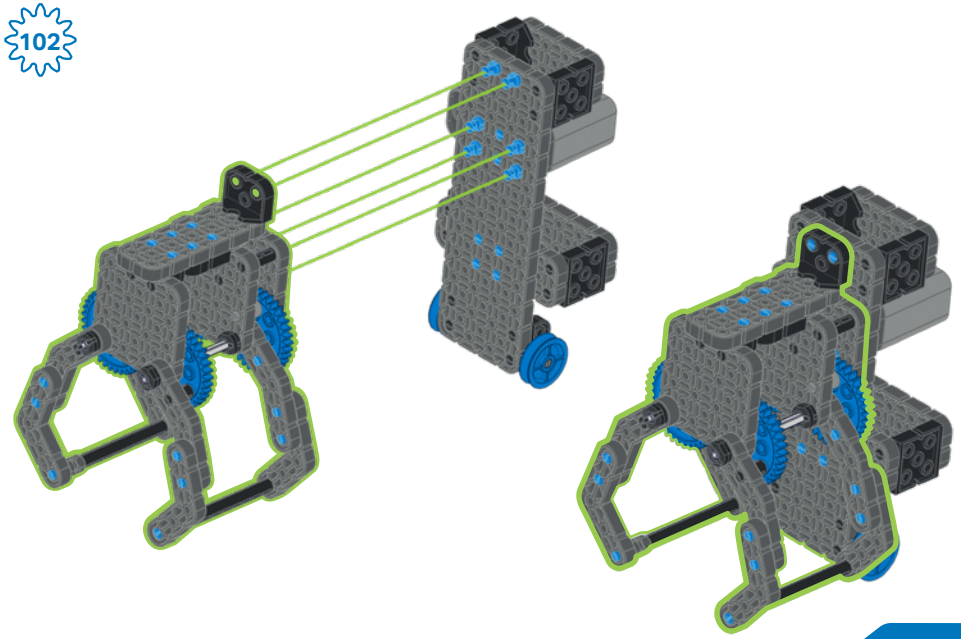

x2

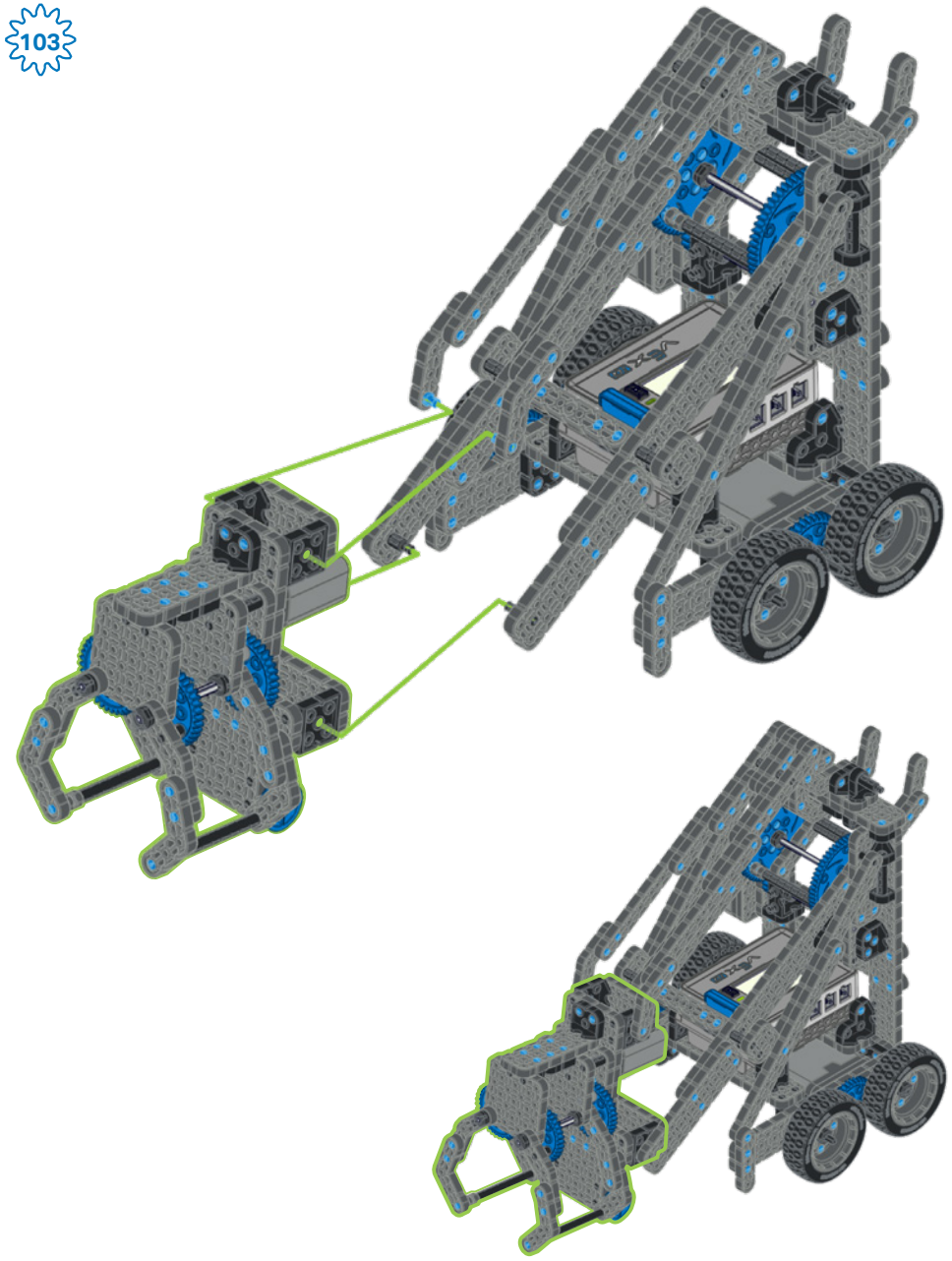

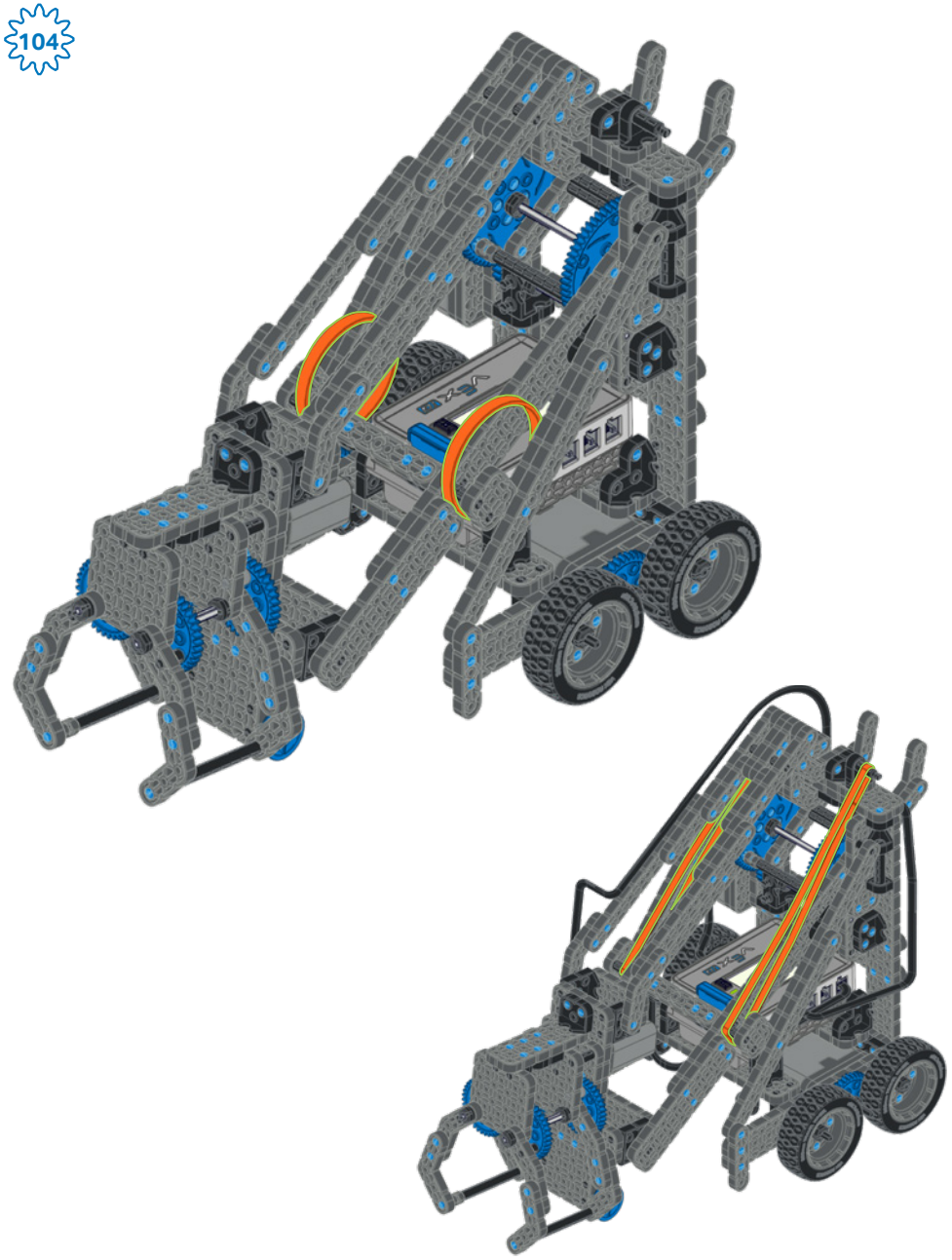

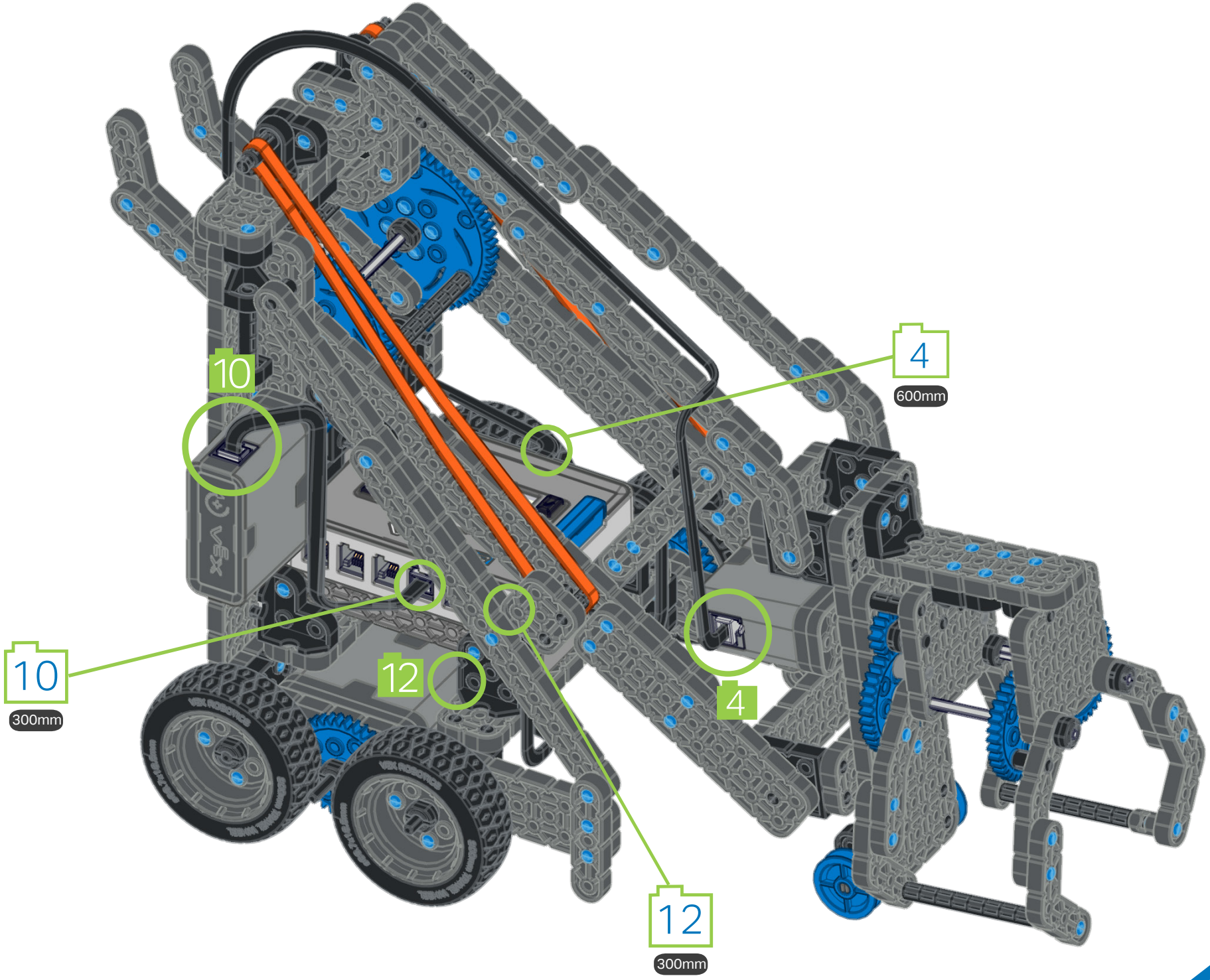
10
4
600mm
10
300mm
12
4
12
300mm

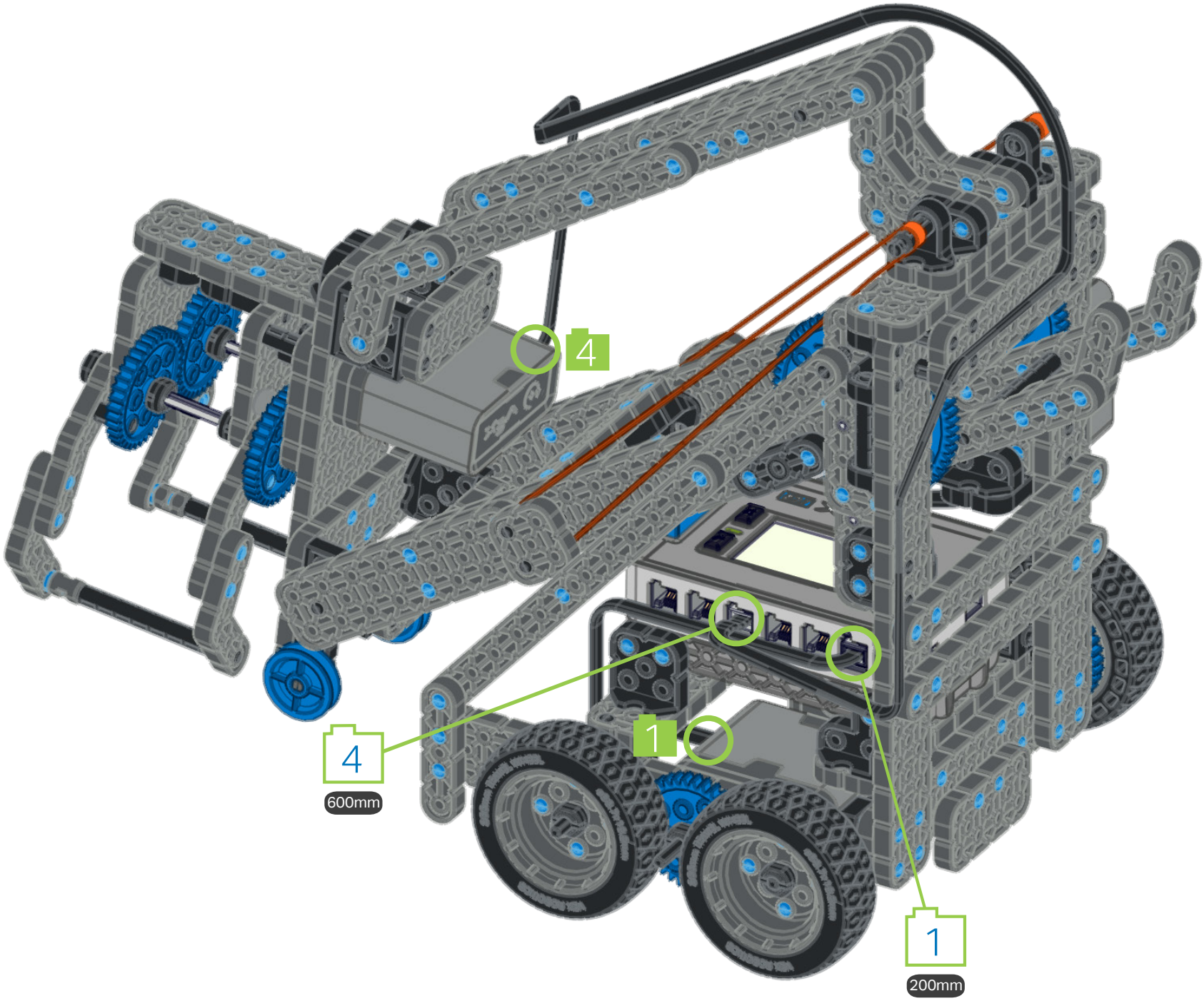
4
4
600mm
1
1
200mm

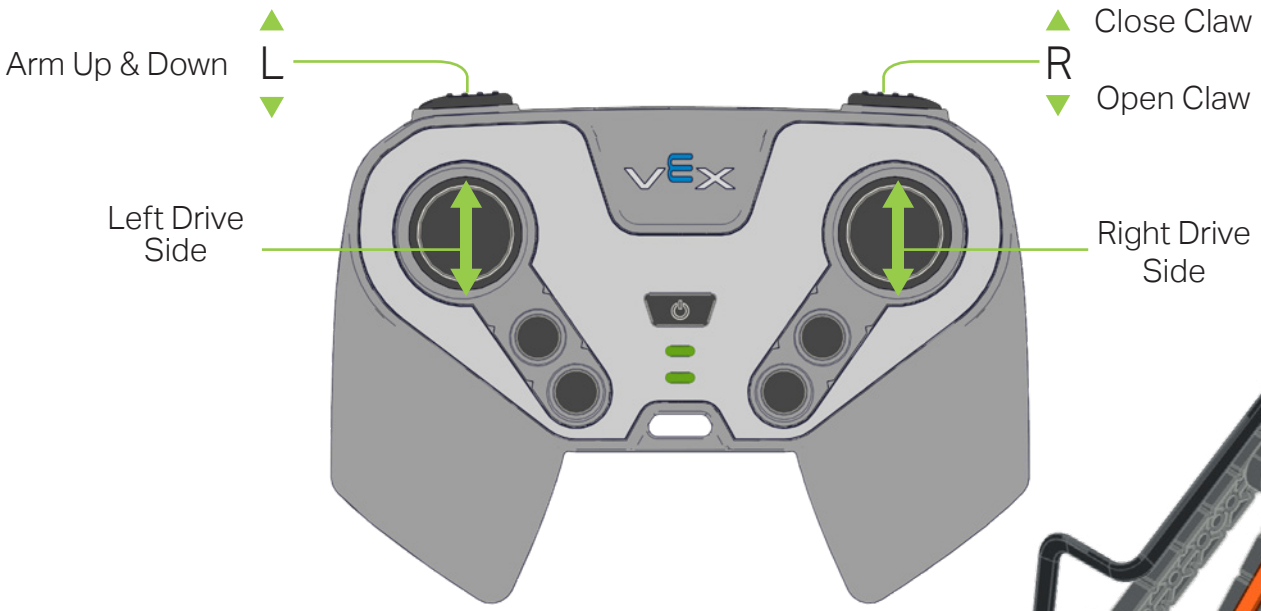

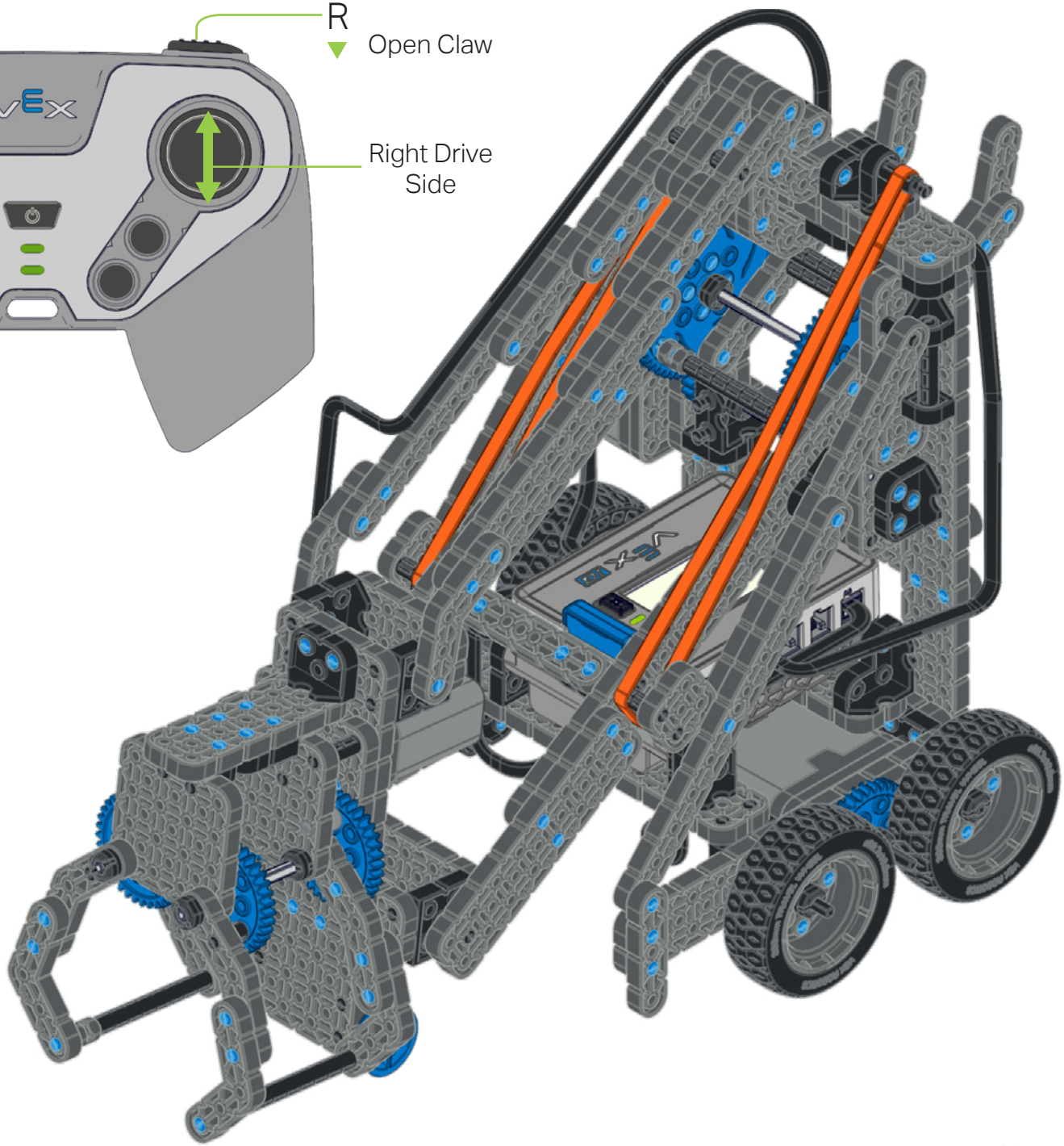

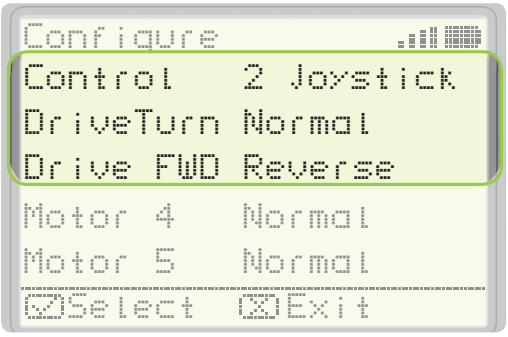

The Driver Control program must be in 2 Joystick mode to drive Stretch IQ. Set Drive FWD to Reverse. Set DriveTurn to Normal.

Clutch
Build Instructions
228-4444-310 Rev1

A SUBSIDIARY OF INNOVATION FIRST INTERNATIONAL

Custom manufactured in China for Innovation First Trading SARL. Distributed in the U.S.A, Mexico, Caribbean, Central & South America by VEX Robotics, Inc., 6725 W. FM 1570, Greenville, TX 75402, U.S.A. Distributed in China by Innovation First International (Shenzhen), Ltd., Suite 1906, Excellence Tower, 98 Fuhua Yi Road, Futian, Shenzhen, Guandong, China 518048. Distributed in other regions by Innovation First Trading SARL, 21b rue Gabriel Lippmann, L-5365 Munsbach, Luxembourg +352 27 86 04 87. Distributed in Canada by / Distribuè au Canada par / Innovation First Trading, Inc., 67 25 W. FM 1570, Greenville, TX 75402, U.S.A.