stay connected

Ventilentstörmodul Bauform A - 18mm

LED Glied, 230VAC/DC/50VA/W

230 V AC/DC
LED
Bei Montage des Adapters Steckerdichtung entfernen. Andere LED-Farben auf Anfrage.

Link zum Produkt

Abbildungen

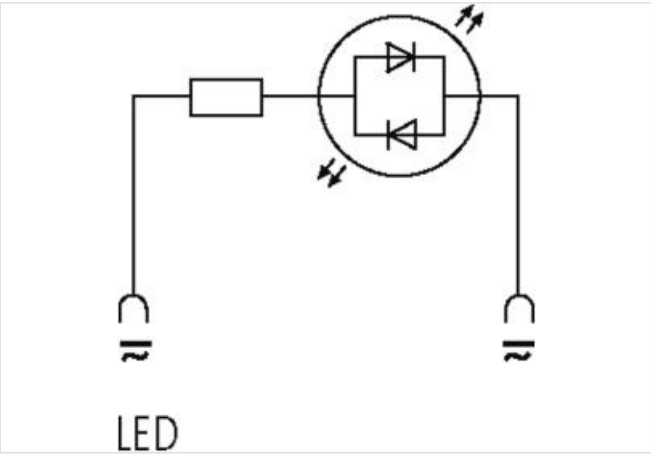

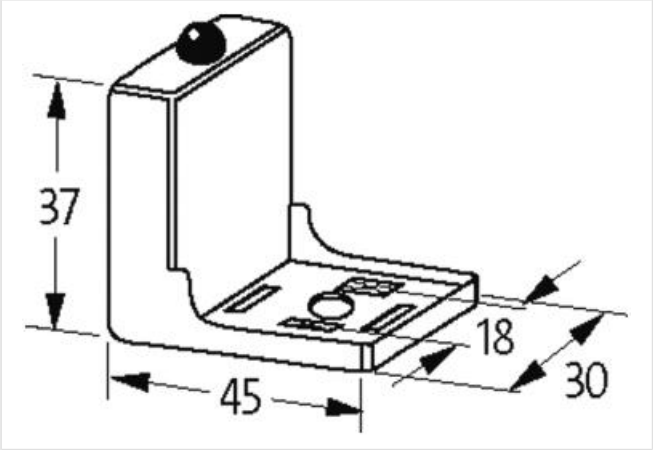

Abbildung stellvertretend

Kaufmännische Daten

ECLASS-6.0	27371013
ECLASS-6.1	27371013
ECLASS-7.0	27371013
ECLASS-8.0	27371013
ECLASS-9.0	27371013
ECLASS-10.1	27371013
ECLASS-11.1	27371013

Die in diesem Produkt-PDF enthaltenen Angaben wurden mit der größtmöglichen Sorgfalt erarbeitet.
Für Richtigkeit, Vollständigkeit und Aktualität ist die Haftung auf grobes Verschulden begrenzt. Stand: 08.04.2024

ECLASS-12.0	27371013
ETIM-5.0	EC000197
GTIN	4048879012294
Verpackungseinheit	1
Zolltarifnummer	85363010
Elektrische Daten	
Halteleistung max.	50 W
Elektrische Daten | Eingang	
Eingangsspannung AC min.	195 V
Eingangsspannung AC max.	253 V
Eingangsspannung DC min.	195 V
Eingangsspannung DC max.	253 V
Diagnosen	
Statusanzeige LED	gelb
Geräteschutz | Medien	
Flammbeständigkeit	schwer entflammbar
Mechanische Daten | Materialdaten	
Beschichtung Kontakt	versilbert
Farbe Gehäuse	schwarz
Material Gehäuse	PA
Material Kontakt	Bronze
Mechanische Daten | Montagedaten	
Höhe	37 mm
Breite	45 mm
Tiefe	30 mm
Umgebungseigenschaften | Klimatisch	
Betriebstemperatur min.	-20 °C
Betriebstemperatur max.	60 °C
Gehäusetemperatur max. (EN 61347-2-13)	130 °C

Die in diesem Produkt-PDF enthaltenen Angaben wurden mit der größtmöglichen Sorgfalt erarbeitet.
Für Richtigkeit, Vollständigkeit und Aktualität ist die Haftung auf grobes Verschulden begrenzt. Stand: 08.04.2024