THIS DRAWING IS UNPUBLISHED
VERTRAULICH - UNVERÖFFENTLICHT ZEICHNUNG
© COPYRIGHT 2009 -
RELEASED FOR PUBLICATION FEB 2009
FREI FUER VEROEFFENTLICHUNG
ALL RIGHTS RESERVED.
ALLE RECHTE VORBEHALTEN.

MATED WITH
PASSEND ZU
SEE NOTE 9

LOC	DIST
AI	-

PROJEKT NR.
EGATN08277

REVISIONS
ÄENDERUNGEN

P	LTR	DESCRIPTION BESCHREIBUNG	DATE	DWN	APVD
	G	DRAWING CREATED	17FEB2009	SB	CE
	H	DETAIL SEE PCN E-10-019600	22SEP2010	AK	JG
	J	DETAIL SEE PCN E-11-004548	25MAY2011	DB	JG

CUT OFF (SIMMETRIC)
Befestigungsausschnitt (symmetrisch)

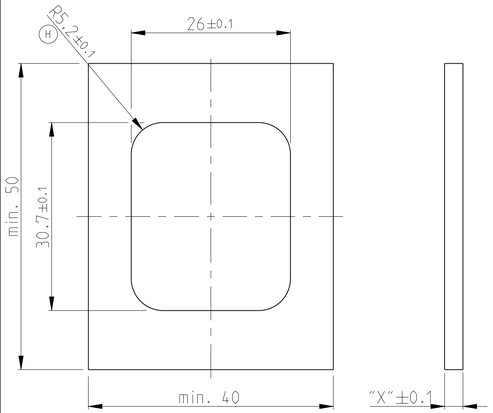

CUT OFF WITH POLARISATION (H)
Befestigungsausschnitt mit Polarisation

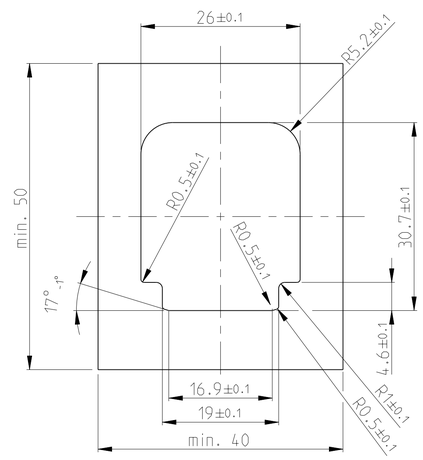

FIXING WITH SLIDE Befestigung mit Schieber	
WALLTHICKNESS "X" Wandstaerke "X"	TE ORDER NO. TE Best. Nr.
1.5mm	N.N
2.5mm	0-1670720-2
3.0mm	0-1670720-1
3.5mm	0-1670720-6 (J)
4.0mm	N.N.

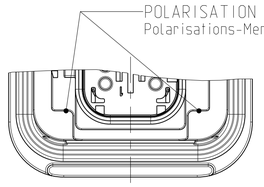

1-1564546-1 AS SHOWN
1-1564546-1 wie gezeigt

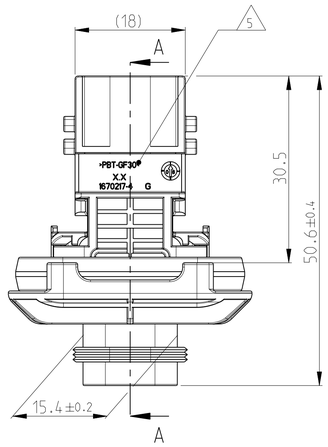

SECTION G-G
Schnitt

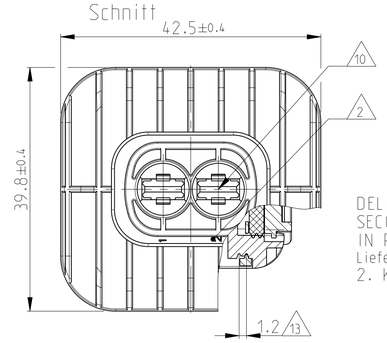

DELIVERY CONDITION:
SECONDARY LOCKING DEVICE
IN PRE-LOCKED POSITION
Lieferzustand:
2. Kontaktsicherung in Vorraststellung

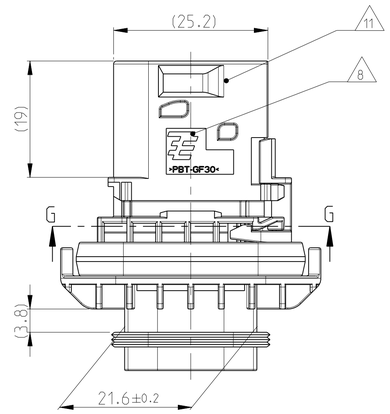

SECTION A-A
Schnitt

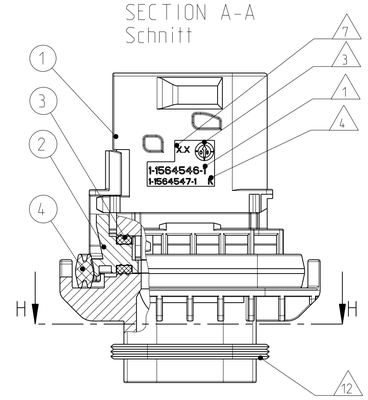

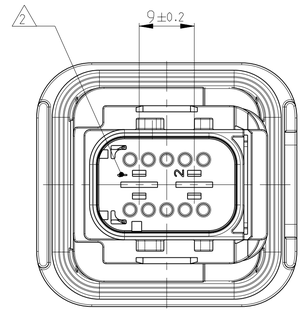

SECTION H-H
Schnitt

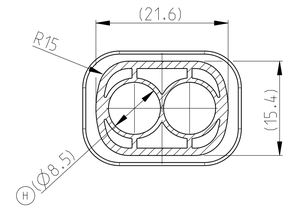

SLIDE FROM BOTH DIRECTIONS MOUNTABLE
Schieber von beiden Seiten montierbar

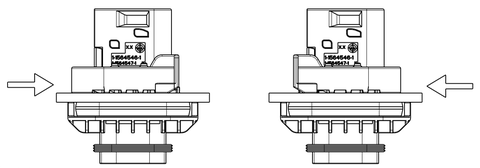

SCALE 1:1
Maßstab

NOTES
Bemerkungen

1. TE ORDER-NO.
TE Bestell-Nr.

2. CAVITY NUMBERING
Kammerbezeichnung

3. PRODUCTION DATE
Produktionsdatum

4. LETTER-INSERT FOR THE REVISION STATUS OF THE MOULD
Schriftsatz fuer Aenderungszustand des Werkzeuges

5. MATERIAL MARKING ACCORDING TO VDA 260
Werkstoffkennzeichnung nach VDA 260

6 BULK PACKAGING IN CORRUGATED BOX
Schuettgut im Versandkarton

7. MOULD CAVITY MARKING
Nestmarkierung

8. TE LOGO
TE Logo

9 SUITABLE COUNTERPART SEE DRAWING: 1564542
Passendes Gegenstueck siehe Zeichnung: 1564542

(H) 10. CAVITIES MATED WITH TAB 5.8 x 0.8 MM (SWS)
SEE PRODUCT GROUP DRAWING
TE - NO: 1241895
MAX. WIRE SIZE: 6.0mm² FLR
ATTENTION:
SUITABLE WIRE SEALS FOR CAVITY DIAMETER 8.5MM
MUST BE USED (SAME SEALS AS FOR AMP MCP 6.3 CONTACTS.
SEE DRAWING TE - No. 1241438)

Kontaktkammer passend fuer Flachstecker 5.8 x 0.8 mm (EDS)
siehe Produktgruppenzeichnung TE - Nr.: 1241895
max. Drahtgroessenbereich: 6.0mm² FLR
Achtung:
Entsprechende Einzeldichtungen fuer Kammerdurchmesser 8.5mm
muessen verwendet werden (die gleichen Dichtungen wie fuer
AMP MCP 6.3 Kontakte, siehe Zeichnung TE - Nr.: 1241438).

11. INTERFACE ACC. Drawing: 114-18740-1
Kragenanschluss nach Zeichnung: 114-18740-1

12. MATED WITH COVER SEE DRAWING: 1670057, 1670364
Passend zu Kappe siehe Zeichnung: 1670057, 1670364

13. SLIDING DISTANCE OF SECONDARY LOCKING
Verschiebeweg der zweiten Kontaktsicherung

(J) 14 MALFUNCTION CAUSED BY LAQUER IS NOT
COVERD BY TE WARRANTY
Funktionsbeeintraechtigung durch Lackieren, liegt nicht
im Einfluss und Gewaehrleistungsumfang von TE

ITEM NO	DESCRIPTION Beschreibung	COLOUR Farbe	MATERIAL
1	2POS. TAB HOUSING, CODE "A" 2pol. Flachsteckergehaeuse, Kod. "A"	BLACK schwarz	PBT-GF30 / V-0
1	2POS. TAB HOUSING, CODE "B" 2pol. Flachsteckergehaeuse, Kod. "B"	GREY grau	PBT-GF30 / V-0
1	2POS. TAB HOUSING, CODE "C" 2pol. Flachsteckergehaeuse, Kod. "C"	GREEN gruen	PBT-GF30 / V-0
1	2POS. TAB HOUSING, CODE "D" 2pol. Flachsteckergehaeuse, Kod. "D"	BLUE blau	PBT-GF30 / V-0
2	SECONDARY LOCKING DEVICE zweite Kontaktsicherung	YELLOW gelb	PBT-GF30 / V-0
3	SEAL FOR SECONDARY LOCKING Dichtung fuer zweite Kontaktsicherung	WHITE weiss	MVQ
4	WIRE SEAL 1.5-3.0 Adaptierung 1.5-3.0	GREEN gruen	MVQ

TE ORDER-NO. TE Bestell-Nr.	REV.	NO. OF POS. Polzahl	CODE Kodierung	QUANTITY Stueck					ITEM NO ASSY
	(J)	(H)							
4-1564546-1	J	2	D	-	-	-	1	1	1	1	4
3-1564546-1	J	2	C	-	-	1	-	1	1	1	3
2-1564546-1	J	2	B	-	1	-	-	1	1	1	2
1-1564546-1	J	2	A	1	-	-	-	1	1	1	1

CODING "A"
Kodierung

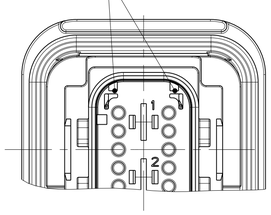

PN: 1-1564546-1

CODING "C"
Kodierung

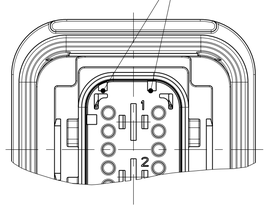

PN: 3-1564546-1

CODING "B"
Kodierung

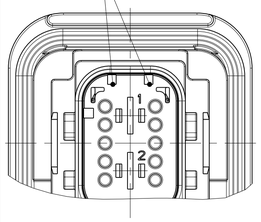

PN: 2-1564546-1

CODING "D"
Kodierung

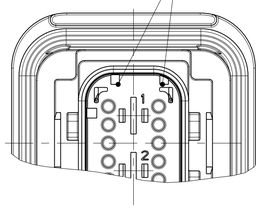

PN: 4-1564546-1

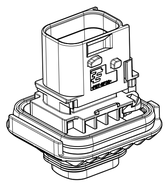

SCALE 1:1
Maßstab

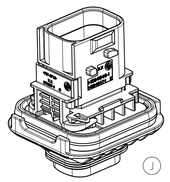

(J)

SCALE 1:1
Maßstab

THIS DRAWING IS A CONTROLLED DOCUMENT.
DIESES ZEICHNUNGSDOKUMENT WIRD DURCH AMP INCORPORATED KONTROLLIERT.
ÄNDERUNGEN, DIE DEM TECHNISCHEN FORTSCHRITT DIENEN, SIND VORBEHALTEN.
DEN ZWECK LETZTMALIGER VERWENDUNG SIEHE ZEICHNUNG SIE AUF ANFRAGE.

DIMENSIONS: MILLIMETERS
MASSEINHEITEN: mm

TOLERANCES UNLESS OTHERWISE SPECIFIED:
ALLGEMEINTOLERANZEN

1 PLC	±	ISO 8015
2 PLC	±	DIN 16901-140
3 PLC	±	
4 PLC	±	
ANGLES/WINKEL	±	42'

MATERIAL
SEE TABLE
siehe Tabelle

FINISH/OBERFLÄCHE/FARBE
SEE TABLE
siehe Tabelle

DWN	Shilpa Bhavikatti	17FEB2009
CHK	J.Granzow	18FEB2009
APVD	C.Eberwein	18FEB2009

PRODUCT SPEC
PRODUKTSPEZ.
108-94020

APPLICATION SPEC
VERARBEITUNGSSPEZ.
114-18756

WEIGHT
GEWICHT
24.35g (J)

TE Connectivity

NAME
2POS 5.8x0.8 TAB HSG, ASSY
2pos 5.8x0.8 Flachsteckergehaeuse
HDSCS - GROUP C

SIZE	CAGE CODE	DRAWING NO ZEICHNUNGS-NR.	RESTRICTED TO NUR FUER
A1	00779	C-1564546	-

CUSTOMER DRAWING /KUNDENZEICHNUNG
SCALE MASSSTAB 2:1
SHEET BLATT 1 OF VON 1
REV J

4805 (3/11)

Pro/ENGINEER DRAWING