THIS DRAWING IS UNPUBLISHED.
VERTRAULICHE UNVEROEFFENTLICHTE ZEICHNUNG.
© COPYRIGHT
RELEASED FOR PUBLICATION
FREI FUER VEROEFFENTLICHUNG
ALL RIGHTS RESERVED.
ALLE RECHTE VORBEHALTEN

MATED WITH:
PASSEND ZU:
1394026

WAS/war 98-52285-050

LOC	DIST
A1	-

PROJEKT NR.: A98-52285

REVISIONS
AENDERUNGEN

P	LTR	DESCRIPTION BESCHREIBUNG	DATE	DWN	APVD
	A3	REVISED PER ECO-11-005294	12APR11	RK	HMR

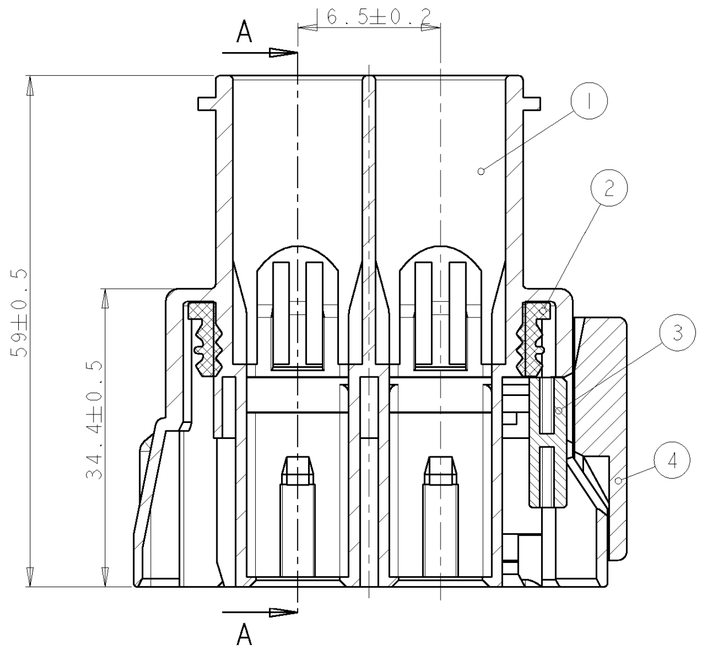

SECONDARY LOCKING IN PRE-LOCKED POSITION
Zweite Kontaktsicherung in Vorrastststellung
(DELIVERY CONDITION SHOWN / Lieferzustand wie gezeigt)

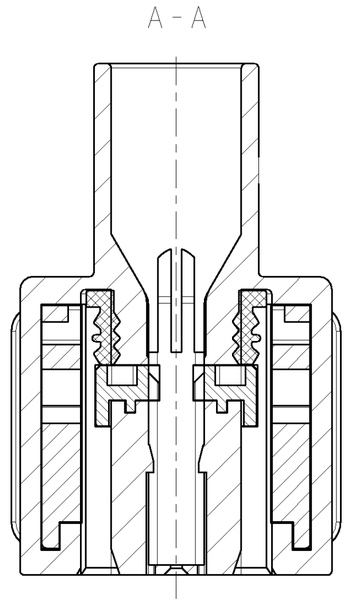

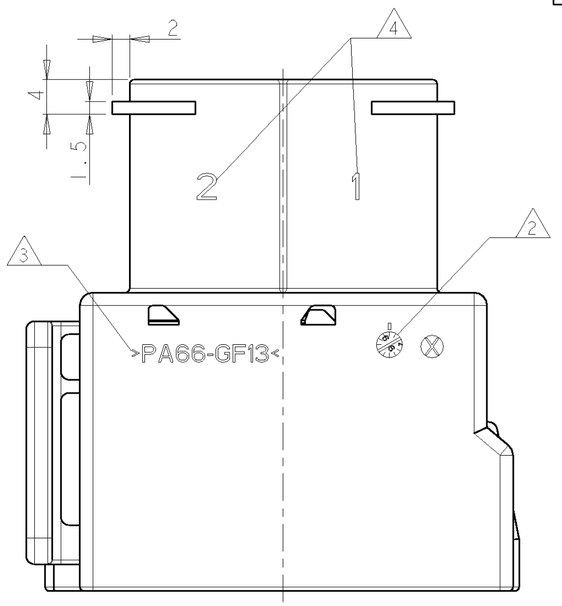

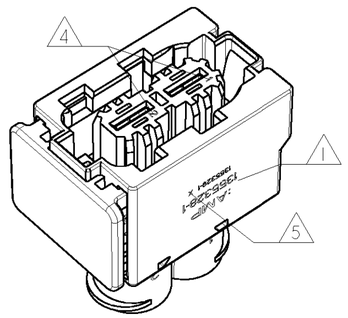

SECONDARY LOCKING IN LOCKED POSITION
(SLIDING DISTANCE: 3MM)
Zweite Kontaktsicherung in Endrastststellung
(Verschiebeweg: 3mm)

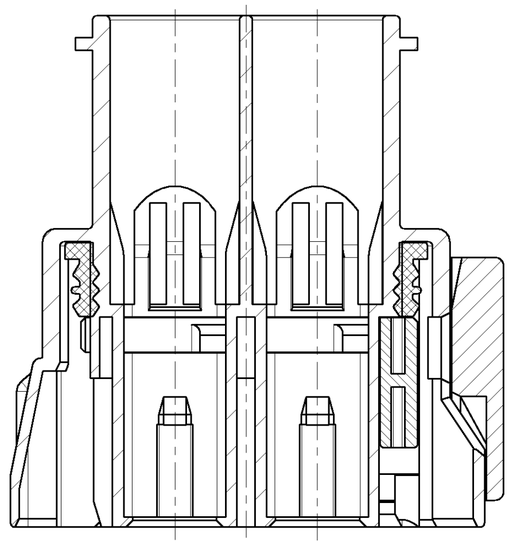

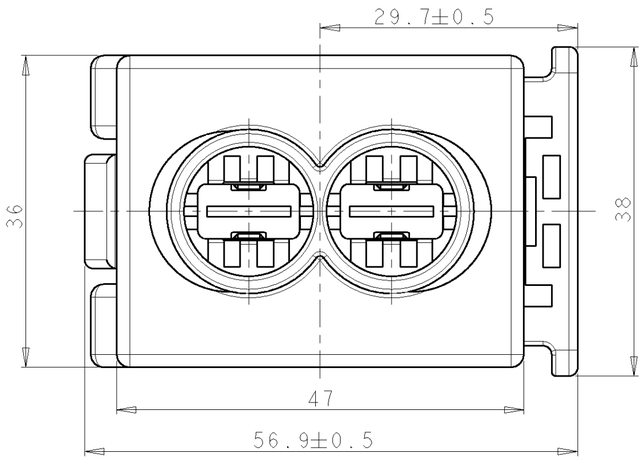

SLIDE OPEN (SCALE 1:1)
Schieber geoeffnet (M 1:1)

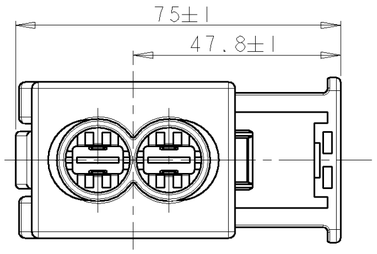

NOTES
Bemerkungen

1. AMP LOGO AND TE CONNECTIVITY PART NUMBERS (ASSY AND SINGLE PART)
   AMP Logo und TE Connectivity Teile-Nummern (Zusammenbau und Einzelteil)
2. PRODUCTION DATE
   Produktionsdatum
3. MATERIAL MARKING ACC.TO VDA 260
   Werkstoffkennzeichnung nach
4. CAVITY MARKING
   Kammerkennzeichnung
5. REVISION STATUS OF THE MOULD
   Aenderungsstand des Werkzeugs
6. PACKAGING: LOOSE PIECE IN A CARDBOARD BOX
   Verpackung: Schuettgut im Karton
7. FITS TO TE CONNECTIVITY INTERFACE DRAWING: 114-18326-002
   Passend zu TE Connectivity Ausfuehrungsvorschrift:
8. FOR SUITABLE CONTACTS SEE PRODUCT GROUP DRAWING:
   TE CONNECTIVITY NO.: 1355037
   MAX. WIRE SIZE: 10mm²
   Fuer passende Kontakte siehe Produkt-Gruppenzeichnung:
   TE Connectivity Nr.: 1355037
   max. Drahtgroessenbereich: 10mm²
9. (A1) SUITABLE COUNTERPART TE CONNECTIVITY PART NO.: 1394026
   Passendes Gegenstueck TE Connectivity PN: 1394026
10. (A1) MALFUNCTION CAUSED BY LAQUER IS NOT COVERED BY TE CONNECTIVITY WARRENTY
    Funktionsbeeintraechtigung durch Lackieren liegt nicht im Einfluss und Gewaehrleistungsumfang von TE Connectivity

(A2)

ORDER-NO. Bestell-Nr.	REV.	POS.	QTY Stueck	MATERIAL	COLOUR Farbe	DESCRIPTION Beschreibung	ITEM
1355328-1	A	4	1	PA66-GF13	YELLOW gelb	SLIDE Schieber	1
		3	1	PBT/ASA-GF20	YELLOW gelb	SECONDARY LOCKING 2.Kontaktsicherung	
		2	1	SILICONE	ORANGE orange	SEALING Dichtung	
		1	1	PA66-GF13	BLACK schwarz	AMP MCP 9.5 HOUSING AMP MCP 9.5 Gehaeuse	

DIMENSIONS: MASSEINHEITEN: mm

MATERIAL: SEE TABLE

TOLERANCES UNLESS OTHERWISE SPECIFIED: ALLGEMEINTOLERANZEN
0 PLC ±0.3mm
1 PLC ±-
2 PLC ±-
3 PLC ±-
4 PLC ±-
ANGLES/WINKEL ±2°

FINISH/OBERFLAECHE/FARBE: SEE TABLE

DWN	09-NOV-99	J.Granzow
CHK	-	-
APVD	09-NOV-99	J.Hass
PRODUCT SPEC PRODUKTSPEC	108-18809	
APPLICATION SPEC VERARBEITUNGSSPEZ	114-18501	
WEIGHT GEWICHT	49.7g	

TE Connectivity

NAME: AMP MCP 9.5 HOUSING, 2POS.
AMP MCP 9.5 Gehaeuse, 2pol.
WITH SECONDARY LOCKING/mit Zweiter Kontaktsicherung

SIZE	CAGE CODE	DRAWING NO ZEICHNUNGS-NR.	RESTRICTED TO NUR FUER
A2	00779	C-1355328	-

CUSTOMER DRAWING /KUNDENZEICHNUNG | SCALE MASSSTAB 2:1 | SHEET BLATT 1 OF VON 1 | REV A3