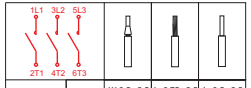

	mm² (IEC)	1X 0,5...2,5 2X 0,5...2,5	1x 0,75...2,5 2X 0,75...2,5	1x 0,5...2,5 2x 0,5...2,5
	AWG (UL)	18...12		
Phillips #2		IEC (N.m)	UL (lb.in)	
		1...1,5	8,8...13,3	

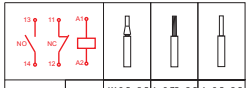

	mm² (IEC)	1X 0,5...2,5 2X 0,5...2,5	1x 0,75...2,5 2X 0,75...2,5	1x 0,5...2,5 2x 0,5...2,5
	AWG (UL)	22...12		
Phillips #2		IEC (N.m)	UL (lb.in)	
		1 ... 1,5	7...13,3	

POSIÇÃO DE MONTAGEM
MOUNTING POSITION
POSICION DE MONTAJE
EINBAULAGE

- TODAS POSSIVEIS, EXCETO...
- AS REQUIRED, EXCEPT...
- CUALQUEIRA, EXCEPTO...
- BELIEBIG, AUβER...

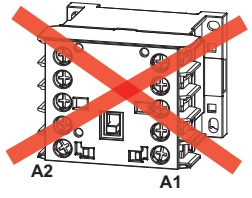

ATENÇÃO:
- Desligue a rede elétrica antes de proceder qualquer trabalho nestes equipamentos.
- Os trabalhos de manutenção devem ser realizados por técnicos qualificados.
- Respeitar normas nacionais, estaduais, locais e instruções de operação.

WARNING:
- Disconnect power before proceeding with any work on this equipment.
- Maintenance work must be carried out by technicians qualified for the task.
- Observe the national, regional and local standards and follow the operating instructions.

ATENCIÓN:
- Desconectar la red eléctrica antes de hacer cualquier trabajo en este equipamiento.
- Los trabajos de mantenimiento deben ser realizados por técnicos cualificados.
- Respetar normas nacionales locales.
- Respetar las instrucciones de operación.

WARNING:
- Bevor Sie an diesem Gerät irgendwelche Arbeiten ausführen, muss der Strom abgeschaltet werden.
- Die Wartungsarbeiten müssen von qualifizierten Fachkräften durchgeführt werden.
- Beachten Sie die nationalen, örtlichen und regionalen Bestimmungen und Betriebsanleitungen.

CONTATOR
CONTACTOR
CONTACTOR
SCHÜTZE
CWC07...016

GARANTIA: A WEG oferece garantia contra defeitos de fabricação ou de materiais para produtos novos, quando instalados e usados em condições normais de serviço, limitado a suas características por um período de 3 anos contados a partir da data de fabricação, conforme consta no nosso sistema.

GARANTIA: WEG offre garantie tegen defecten aan fabricage of materiaal voor nieuwe producten, wanneer deze zijn geïnstalleerd en gebruikt onder normale omstandigheden, binnen de grenzen van de specificaties, gedurende 3 jaar vanaf de datum van productie, zoals vermeld in ons systeem.

GARANTIA: WEG offre la garanzia per difetti di fabbricazione o materiali per prodotti nuovi, se installati e usati in condizioni normali di servizio, limitata alle caratteristiche di questi prodotti, per un periodo di 3 anni dalla data di fabbricazione, secondo quanto riportato nel nostro sistema.

Gewährleistung: WEG gewährt eine zweijährige Garantie gegen Material- und Herstellungsfehler bei Neuprodukten, die unter den Bedingungen innerhalb der Spezifikationen und innerhalb des Zeitraumes gemäß unserer Produktionsdatenbank installiert und eingesetzt wird.

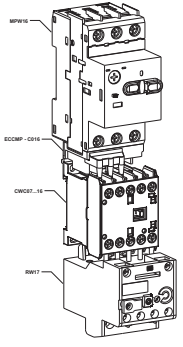

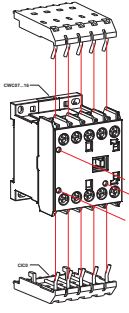

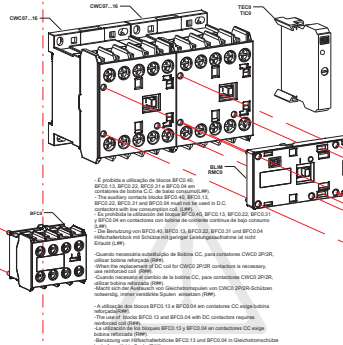

- É proibida a utilização de blocos BFC0.40, BFC0.13, BFC0.22, BFC0.31 e BFC0.04 em contatores de bobina C.C. de baixo consumo(Lw).
- The auxiliary contacts blocks BFC0.40, BFC0.13, BFC0.22, BFC0.31 and BFC0.04 must not be used in D.C. contactors with low consumption coil. (Lw).
- Los bloques de contactos auxiliares BFC0.40, BFC0.13, BFC0.22, BFC0.31 y BFC0.04 en contactores con bobina de corriente continua de bajo consumo (Lw).
- Die Benutzung von BFC0.40, BFC0.13, BFC0.22, BFC0.31 und BFC0.04 Hilfsschalterblock mit Schütze mit geringer Leistungsaufnahme Ist nicht Erlaubt (Lw).

-Quando necessária substituição de Bobina CC, para contatores CWC0 2P/2R, utilizar bobina reforçada (SW).
-When the replacement of DC coil for CWC0 2P/2R contactors is necessary, use reinforced coil (SW).
-Cuando necesario el cambio de la bobina CC, para contactores CWC0 2P/2R, utilizar bobina reforzada (SW).
-Macht sich der Austausch von Gleichstromspulen von CWC0 2P/2R-Schützen notwendig, immer verstärkte Spulen einsetzen (SW).
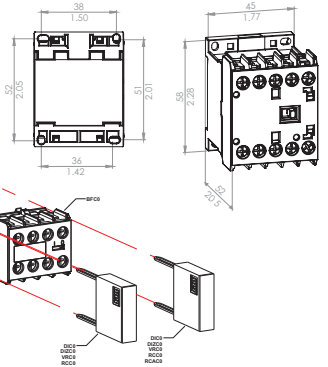
- A utilização dos blocos BFC0.13 e BFC0.04 em contatores CC exige bobina reforçada(SW).
-The use of blocks BFC0.13 and BFC0.04 with DC contactors requires reinforced coil (SW).
- El uso de los bloques BFC0.13 y BFC0.04 en contactores CC exige bobina reforzada (SW).
-Benutzung von Hilfsschalterblöcke BFC0.13 und BFC0.04 in Gleichstromschütze bedarf verstärkte Spule (SW).