TEMPERATURSENSOREN / Temperature Sensors

94099

	NTC Sensor
MEDIEN **Media**	Flüssige Medien, z.B. Wasser, Öl Liquid media e.g. water, oil
NENNWIDERSTAND **Nominal resistance**	2.251 Ohm (25 °C) 153 Ohm (100 °C) *
TEMPERATURBEREICH **Temperature range**	-40 °C to +150 °C
ANSPRECHZEIT **Time of response**	T90 ≤ 15 s (water)
GEWINDE **Thread**	M12x1,5 or M14x1,5
STECKER **Connector**	AMP Junior Power Timer, 2-pole
DICHTRING **Sealing ring**	Al 99%, alternative Cu
SCHUTZKLASSE **Protection range**	IP 69
ARTIKELNUMMER M 12X1,5 **Order number**	9409900030
ARTIKELNUMMER M 14X1,5 **Order number**	9409901020

* Andere Widerstandswerte auf Anfrage / other resistance values on request

Maße / Dimensions:

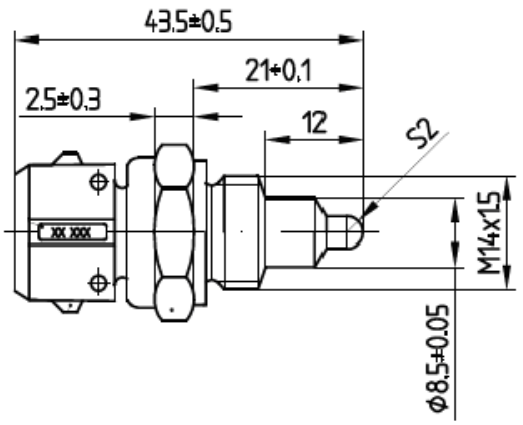

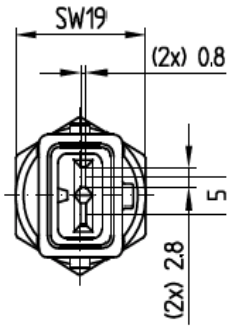

Die angegebenen Daten dienen allein der Produktbeschreibung und sind nicht als zugesicherte Eigenschaften im Rechtssinne aufzufassen. Konstruktionsänderungen im Interesse technischer Weiterentwicklungen behalten wir uns vor.

This catalogue gives no information on product availability. The information is only for product description and is not legally binding. Any technical item is subject to change.