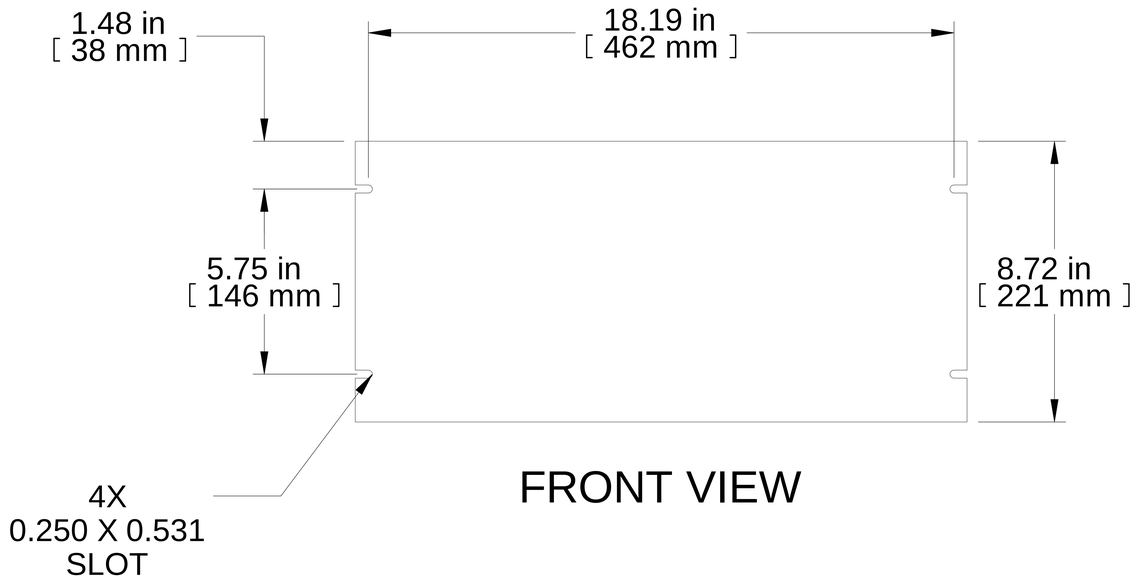

FRONT VIEW

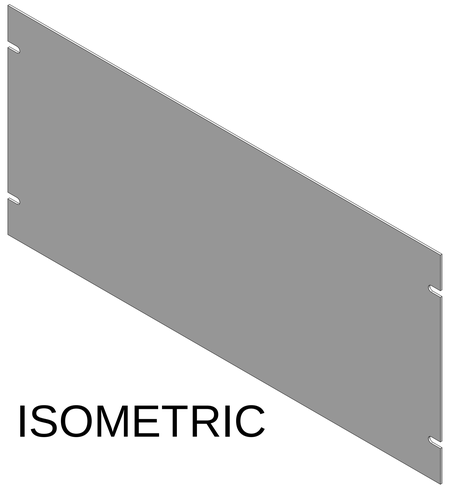

ISOMETRIC

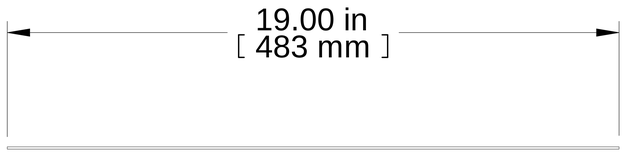

BOTTOM VIEW

PART NUMBERS	
PBPS19008BK2	PAINTED BLACK (SEMI-GLOSS)
PBPS19008CG2	PAINTED RAL7032 GRAY (SEMI-GLOSS)
PBPS19008GY2	PAINTED ASA61 GRAY (SEMI-GLOSS)
PBPS19008LG2	PAINTED RAL7035 GRAY (SEMI-GLOSS)

NOTES

Material: 14 ga. Steel (0.072")

Mounting hardware not included.

Français

Pour tous les détails sur nos produits,
svp veuillez consulter notre site www.hammondmfg.com

Data subject to change without notice. Isometric drawing not to scale.
Les données sont sujettes à changement sans préavis.

HAMMOND MANUFACTURING®

www.hammondmfg.com

PART NO. **PBPS19008**