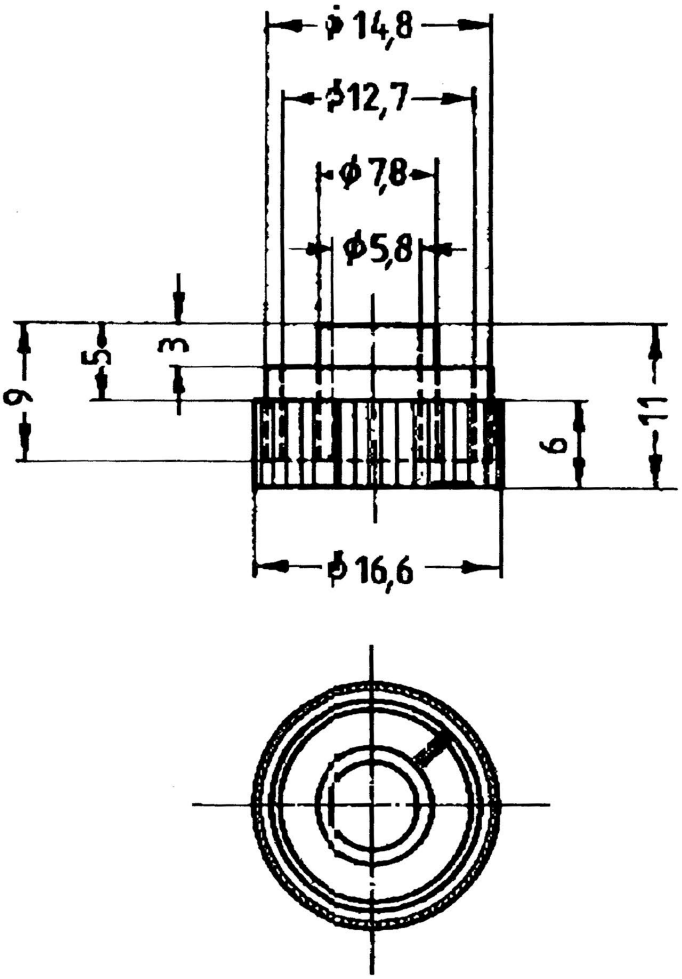
ϕ 14,8
ϕ12,7
ϕ 7,8
ϕ5,8
9
5
3
6
11
ϕ 16,6