www.bkl-electronic.de
Technische Änderungen vorbehalten. Ausführungen können variieren. Sollten Sie ein Muster benötigen, kontaktieren Sie uns bitte.

BKL ELECTRONIC

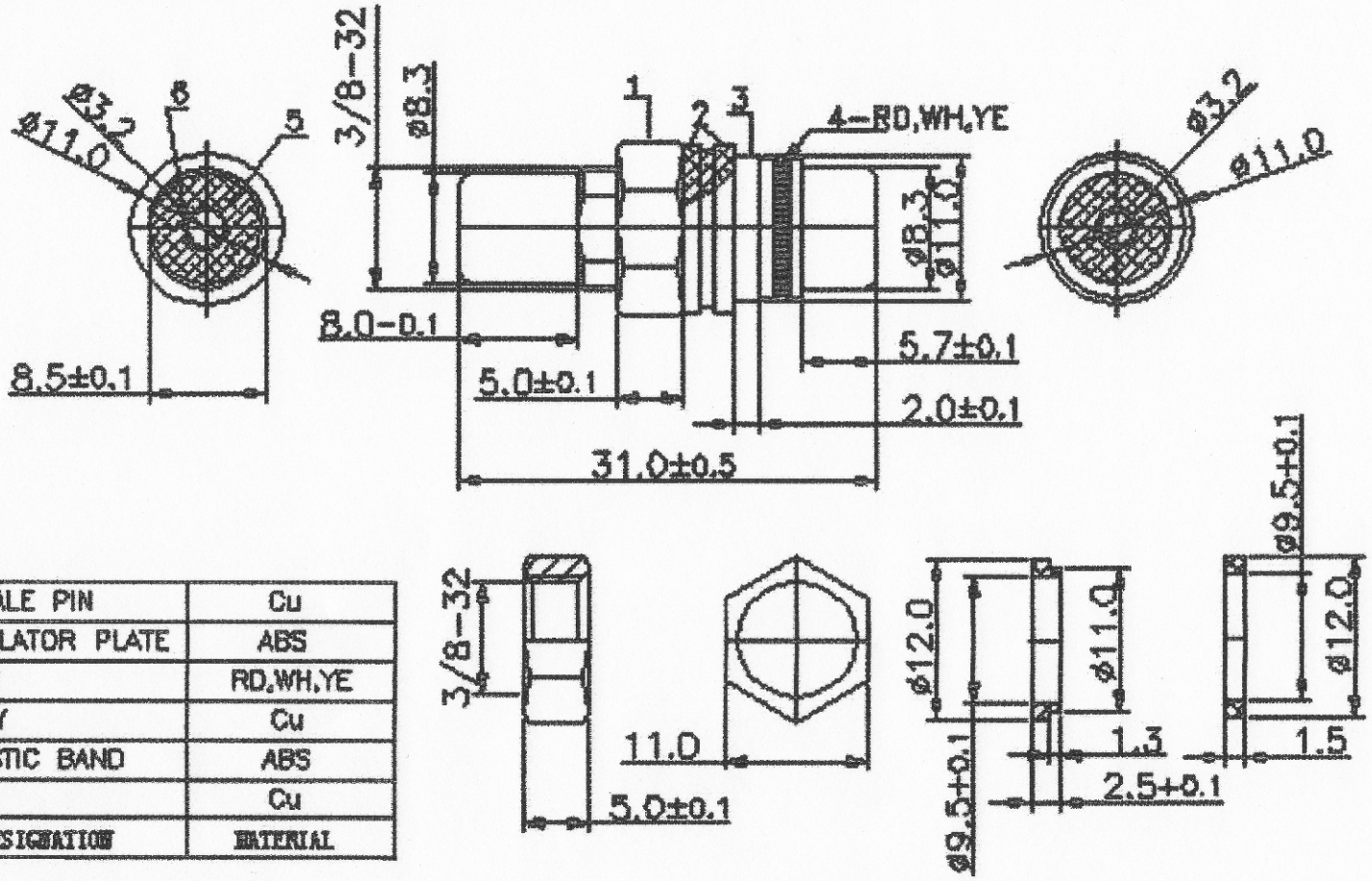

ITEM	DESIGNATION	MATERIAL
6	FEMALE PIN	Cu
5	INSULATOR PLATE	ABS
4	RING	RD,WH,YE
3	BODY	Cu
2	PLASTIC BAND	ABS
1	NUT	Cu

Artikelnummer	Artikeltext
730730	Cinch-Einbauadapter vergoldet Innenisolation weiss

BKL - ELECTRONIC Kreimendahl GmbH ~ Märkenstück 14 ~ 58509 Lüdenscheid
Telefon +49(0)2351/3621-0 ~ Telefax +49(0)02351/3621-29 ~ E-Mail: info@bkl-electronic.de ~ www.bkl-electronic.de