www.bkl-electronic.de
Technische Änderungen vorbehalten. Ausführungen können variieren. Sollten Sie ein Muster benötigen, kontaktieren Sie uns bitte.

BKL ELECTRONIC

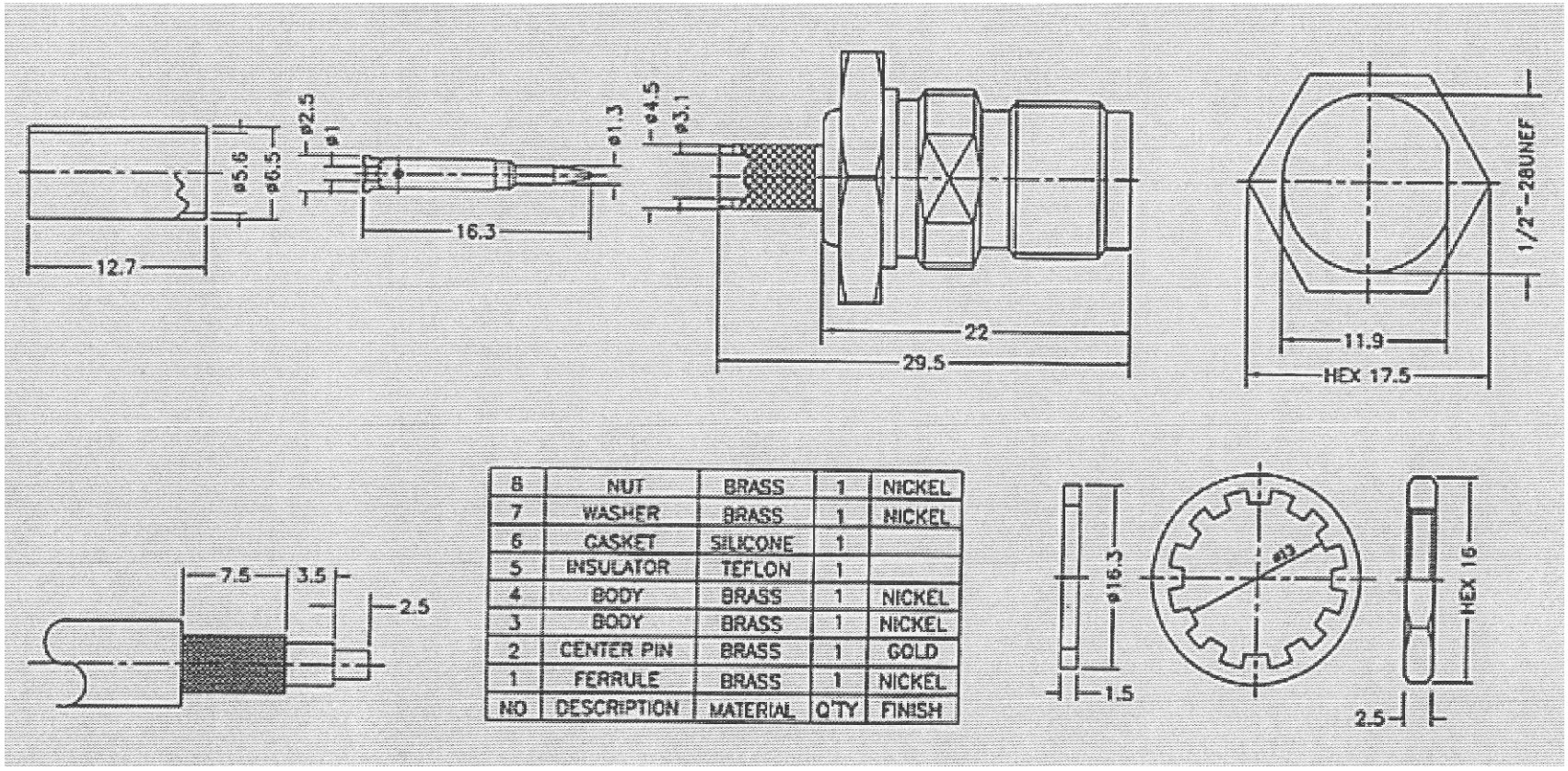

NO	DESCRIPTION	MATERIAL	Q'TY	FINISH
8	NUT	BRASS	1	NICKEL
7	WASHER	BRASS	1	NICKEL
6	GASKET	SILICONE	1	
5	INSULATOR	TEFLON	1	
4	BODY	BRASS	1	NICKEL
3	BODY	BRASS	1	NICKEL
2	CENTER PIN	BRASS	1	GOLD
1	FERRULE	BRASS	1	NICKEL

Artikelnummer	Artikeltext
734466	TNC-Reverse, Einbaubuchse 50 Ohm , Crimpausf.. Teflon-Isolation, für Rg 58/141

BKL - ELECTRONIC Kreimendahl GmbH ~ Märkenstück 14 ~ 58509 Lüdenscheid
Telefon +49(0)2351/3621-0 ~ Telefax +49(0)02351/3621-29 ~ E-Mail: info@bkl-electronic.de ~ www.bkl-electronic.de