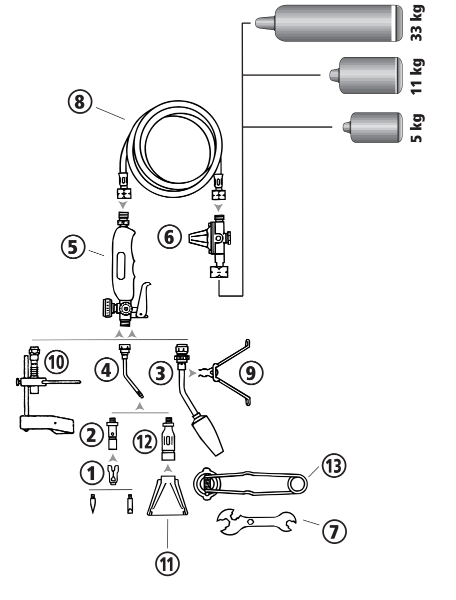

1	
D	Lötkolbenvorsatz mit 2 Kupferverspinnspitzen
GB	Soldering iron attachment with copper bits
F	Adaptateur pour fer à braser avec 2 pannes d'étamage en cuivre
E	Soldador con 2 puntas de estañado de cobre
P	Armação de ferro de estanhar com duas pontas de galvanização de cobre
I	Accessorio saldatore con 2 punte di stagnatura in rame
NL	Soldeerboutopzetstuk en 2 kopervertinpunten
GR	Εξάρτημα πρόθεσης συγκολλητικού εμβόλου με 2 αιχμές επικασσιτέρωσης χαλκού
TR	Lehim havyası takısı ve 2 adet bakır kalaylama ucu
H	Forrasztópáka-előtét 2 vörösréz cinező csúccsal
PL	nakładka kolby lutowniczej wraz z 2 końcówkami do cynowania miedzi
CZ	Pájedlová předsádka se 2 měděnými pocínovacími špicemi
RUS	Насадка паяльника с 2 медными наконечниками для лужения
BG	приставка на поялника с 2 бр. медно калайдисани накрайници
DK	Loddekolbeforsats med 2 kobberfortinsspidser
N	Loddestempelforsats med 2 kopperfortinningsspisser
S	Lödkolvspåsats med 2 kopparförzinkningsspetsar
FIN	Juottokolvin liitososa 2:lla kuparitinakärjellä

13	
DK	Sikkerhedsiltænder
N	Sikkerhetstenner
S	Säkerhetständare
FIN	Turvasytytin

D Technische und optische Änderungen vorbehalten. /
GB Technical and design modifications reserved. /
F Sous réserve de modifications techniques et optiques. /
E Reservado el derecho de modificaciones técnicas y ópticas. /
P Alterações técnicas e ópticas reservadas. /
I Modifiche tecniche ed ottiche riservate. /
NL Technische en optische wijzigingen voorbehouden. /
GR Διατηρούμε το δικαίωμα διενέργειας τεχνικών και οπτικών μετατροπών. /
TR Teknik ve optik de_işikliklerin yapılma hakkı saklı tutulmaktadır. /
H A műszaki és a külső megjelenést érintő változtatások joga fenntartva. /
PL Zastrzega się możliwość wprowadzania zmian technicz nych oraz zmian wyglądu. /
CZ Technické a optické změny se vyhrazují. /
RUS Сохраняем за собой право на внесение технических изменений и изменение внешнего вида устройств. /
BG Запазваме си право за технически и външни промени. /
DK Tekniske og optiske ændringer forbeholdes. /
N Det forbeholdes rett til tekniske og optiske endringer. /
S Med reservation för tekniska och optiska ändringar. /
FIN Oikeus teknisiin ja optisiin muutoksiin pidätetään. /

GB Safety instructions

Read the instructions carefully before use. Retain the instructions in an accessible place. Damage resulting from improper use renders the guarantee void. Never change any factory settings or assemblies carried out by the manufacturer. Modifying the equipment, removing parts or using parts not intended for use with this equipment and not approved by the manufacturer can be extremely dangerous.

Before connecting the gas bottle

Only use the gas bottles and burner components recommended. The use of gas bottles and burner components other than those recommended by the manufacturer can be dangerous. Never connect up a gas bottle without reading the instructions printed on it or supplied with it. Ensure all connections have been properly made and all parts and hoses are undamaged. Check all hoses (where fitted) for damage. Never use equipment that is evidently damaged. Close all gas cocks on the equipment before changing a gas bottle. Ensure all connections are properly sealed and check that there are no gas leaks before igniting. Change gas bottles in the open air in a place that is free of possible flames or sparks and not near other people. When changing a gas bottle, smoking is strictly forbidden! Read the instructions for changing the gas bottle. Always begin assembly starting at the end where the gas bottle is. Never lie the burner on the ground when it is on. Prevent the gas bottle and hoses from overheating. Where necessary, change replacement parts.

Operating conditions

Position the equipment so that it cannot fall over or off the table.

Do not place the unit near sources of heat (radiators, stoves, open fires etc.). When using the welding equipment, always protective goggles conforming to DIN standards. Where possible, do not used in a confined space, in any case ensure adequate ventilation. Use only in clean surroundings well away from flammable and greasy materials and always wear non-greasy protective clothing. Do not inhale fuel gases. Use only prescribed spare parts.

Never use equipment that has damaged components. To prevent liquid gas leaving the container, keep propane and oxygen gas bottles vertical and cartridges should only be slightly angled. Never lie equipment that is running off a cartridge on its side. Never lie equipment that is running off a propane bottle on its side or stand it upside-down.

Always ensure the underlay is non-flammable.

During work breaks and interruptions, always close the gas cock on the burner.

Keep all equipment away from children.

- Where a new cartridge is used in conjunction with cold equipment, there may be variations in the flame size but this will pass within a short time.
- After using the equipment, even for a short time, remember that objects that have come into contact with the flame (glass, burner, nozzle, etc.) will be hot and can cause severe burns.
- Never modify this equipment. Where repairs are necessary, always return the equipment to qualified repairers.

Finishing work & turning off the burner

Always close the burner cock. Hoses (where fitted) should be allowed to return to normal atmospheric pressure. Before longer breaks and at the end of the working day, also close the cock on the gas bottle and allow the burner to burn off the gas remaining in the hoses etc. Then, close the gas cock on the burner and allow the hot burner parts to cool down. Do not dismantle and store the equipment until it is cold.

Storage and transport instructions

Before long interruptions in use or transport by vehicle, disconnect all containers. Containers must be stored and transported upright.

Note Compressed gas containers (and disposable oxygen bottles) are disposable bottles. Refilling is not permitted and is exceedingly dangerous.

Refillable containers must only be refilled by authorised companies. Incorrect refilling can cause serious accidents and severe injury.

What to do in the event of a leak

Immediately shut all gas cocks and remove the equipment to the open air.

2	
D	14 mm Punktbrenner
GB	14 mm spot nozzle
F	Chalumeau flamme crayon 14 mm

3	
D	28 mm Turbobrenner
GB	28 mm turbo torch
F	Chalumeau turbo 28 mm
E	Turboquemador de 28 mm

D Das Produkt entspricht den Normen: DIN EN 1326: 1996 und DIN EN 731: 1995
GB This product has been designed to conform with the following standards: DIN EN 1326:1996 and DIN EN 731:1995
F Le produit est conforme aux normes: DIN EN 1326: 1996 et DIN EN 731: 1995
E El producto corresponde a las siguientes normas: DIN EN 1326: 1996 y DIN EN 731 : 1995
P O produto corresponde às normas: DIN EN 1326: 1996 e DIN EN 731: 1995
I Il prodotto corrisponde alle norme: DIN EN 1326: 1996 e DIN EN 731: 1995
NL Het product voldoet aan de normen: DIN EN 1326: 1996 en DIN EN 731: 1995
GR Το προϊόν αυτό αντιστοιχεί στους πρότυπους κανονισμούς: DIN EN 1326:1996 και DIN EN 731:1995
TR Bu ürün normlara uygun: DIN EN 1326:1996 ve DIN EN 731:1995
H A termék az alábbi szabványoknak felel meg: DIN EN 1326: 1996 és DIN EN 731: 1995.
PL Urządzenie odpowiada wymaganiom norm: DIN EN 1326:1996 oraz DIN EN 731:1995
CZ Produkt odpovídá normám: DIN EN 1326: 1996 a DIN EN 731:1995
RUS Изделие соответствует следующим стандартам: ДИН ЕН 1326:1996 и ДИН ЕН 731:1995
BG Изделието отговаря на стандартите: DIN EN 1326:1996 и DIN EN 731:1995
DK Produktet opfylder normerne: DIN EN 1326:1996 und DIN EN 731:1995
N Produktet er fremstilt i samsvar med de følgende normer: DIN EN 1326:1996 og DIN EN 731:1995
S Denna produkt svarar mot normerna: DIN EN 1326:1996 och DIN EN 731:1995
FIN Tuote vastaa standardeja: DIN EN 1326:1996 ja DIN EN 731:1995

GB Operating Instructions

TURBO SOLDERING KIT, COMPACT 2000°C

ROTHENBERGER – The gas-tool specialist

Technical specifications

Flame temperature:	up to 2000°C	
Working temperature:	up to 800°C	

The working temperature determines the ROTHENBERGER soldering / brazing fillers and fluxes to be used.

Type of gas:	propane, propane/butane, butane, MAP gas,	
Gas pressure:	2.5-4.0 bar (depending on bottle pressure or regulator setting), :	
Consumption Ø:	28 mm turbo torch	> 540g/h
	22 mm brazing torch	> 260g/h
	14 mm spot nozzle	> 160g/h
	Flame soldering iron	> 260g/h
marking of torch:	28 mm turbo = P28 or 22 mm = P22 or 14 mm = P14	
of feed valve/torch handle:	ROTHENBERGER P	

The equipment must always be used with a propane regulator and, in commercial use, an emergency stop valve (in case a hose ruptures).

Before using the tool:

Ensure that all valves and cocks are closed before you start. All the outlet connections from the handle onwards have right-hand threads and those from the bottle to the input side of the handle have left-hand threads. Check all hoses for leaks. The handle is fitted with an economy mode control (only operational if used in conjunction with the turbo nozzle). The main cock is used to set the economy mode flame for the nozzle and the gas control is then used to provide full power. The handle can be combined with any of the accessories included in the case.

Lighting and adjusting the torch

Attach the propane regulator firmly to the gas bottle, next attach the gas hose to the pressure regulator and propane handle and tighten firmly using the open-jaw spanner supplied. First open the bottle valve, then the setting valve on the unit (large regulator).In particular with small torch nozzles and freshly refilled bottles, it is essential to allow the enclosed air to escape before attempting to light the flame. Light the flame as close to the nozzle opening as possible, to allow the flame to develop maximum heat. Open the gas valve on the handle a little more. It is crucial that the flame does not break at the edge of the torch nozzle which will result in the temperature dropping below the optimum level. If the gas control is not moved, the torch remains in the economy mode. If you then press the economy mode control, the torch switches to full power at the preset flame settings.

(The economy mode can only be set with nozzles over 22 mm)

Brazing and soldering

Using the appropriate brazing and soldering rods and fluxes, you can use the equipment for brazing and soldering work and for heating up, shrink-fitting and paint stripping. The spot nozzle, soldering iron attachment and copper bits are for electrical soldering and minor sheet-metal soldering/brazing work. The 22 mm nozzle is also suitable for paint stripping and scarfing if used in conjunction with the paint stripper attachment. Use of the soldering iron: larger steel sheets and gutter jobs.

TR Güvenlik talimatnamesi

H Biztonsági utasitások

PL Wytyczne bezpieczeństwa

CZ Bezpečnostní pokyny

RUS Указания по технике безопасности

BG Указания за безопасна работа

DK Sikkerhedshenvisninger

N Sikkerhetsinstrukser

S Säkerhetsanvisningar

Läs noga igenom bruksanvisningen och säkerhetsanvisningarna innan du börjar använda apparaten. Förvara den så, att den alltid finns till hands. Om apparaten har tagit skada eller om du använder den på fel sätt kan vi inte ge någon garanti. Hopmonteringar eller inställningar som tillverkaren har gjort får inte förändras. Det kan vara farligt att på egen hand förändra något på apparaten, ta bort enskilda delar eller använda andra delar som tillverkaren inte har godkänt.

Åtgärder som ska vidtas innan behållaren ansluts:

Använd uteslutande de behållare/brännaredelar som nämns. Det kan vara farligt att användare behållare/brännaredelar som vi inte har rekommenderat. Anslut aldrig en behållare utan att först ha läst igenom de instruktioner som finns på den. Kontrollera att förslutningar eller andra anslutningar/förbindningar är korrekt monterade och inte har tagit skada. Kontrollera även slangarna (om sådana finns) att de inte är skadade. Använd aldrig en apparat som har tagits skada på något sätt. Stäng alltid till-ledningen på apparaten innan du ansluter en behållare. Kontrollera regelbundet att alla anslutningsställen verkligen är täta och se till att du har en gastät anslutning innan du tänder brännaren.

Anslut behållaren alltid i ett rum med god ventilation, i en omgivning som är fri från antändningskällor och inte i omedelbar närhet av personer. Det är förbjudet att röka när man ansluter en behållare. Beakta alla anvisningar som gäller när man byter behållare. Börja hopsättningen alltid utgående från gasbehållaren. Lägg aldrig ner en brännare som har tänds. Kontrollera att behållaren inte blir varm och att slangar inte får brända ställen. Byt ut tillbehöret om det har tagit skada.

Villkor för användningen

Ställ upp apparaten så, att den varken kan falla omkull eller falla ner.

Ställ inte upp apparaten i närheten av värmekällor (element, värmefläkt, öppen eld och dylikt). Använd om möjligt alltid skyddsglasögon enligt DIN vid lödningsarbeten. Arbeta om möjligt inte i slutna rum, se i varje fall till att ventilationen är god. Arbetsplatsen ska vara ren och inga brännbara ämnen eller fetthaltigamaterial får finnas i närheten. Använd fettfria skyddskläder. Se till att du inte andas in löd-/svetsgaser. Använd endast föreskrivna reservdelar.

Använd apparaten aldrig om någon del på den har tagit skada. För att undvika risken att flytande gas kan strömma ut ska propangasflaskan alltid användas lodrätt stående, kartuschen kan stå något i snedläge. En apparat som används i kombination med en kartusch resp. en ansluten och öppen propangasflaska får aldrig läggas ner eller ställas upp och ner. Använd alltid ett eldfast underlägg.

Om du avbryter användningen ska brännaredelen alltid stängas.

Förvara apparaten oåtkomligt för barn.

- Om man använder en ny kartusch eller om apparaten är kall kan lågan vara något ojämn, detta försvinner emellertid efter en kort stund.
- Observera att lågan överför värme på andra delar (glas, brännaren, etc.) även efter en kort tids användning resp. kort tid efter att apparaten har stängts av. Risk att bränna sig.
- Förändra aldrig något på apparaten. Om en reparations skulle krävas, kontakta alltid en fackman.

Avsluta användningen – ställa ifrån sig brännaren:

Stäng alltid brännareventilen. Se till att alla slangar (om sådana finns) har normalt luftryck igen. Vid längre pauser eller när man slutar använda apparaten ska flaskventilen alltid stängas och apparaten ska brinna tills den är tom. Sedan stänger man gasregleringen och låter alla varma apparatdelar svalna. Apparaten får endast demonteras och förpackas när är kall.

Lager- und Transportvillkor:

Vid längre pauser eller för biltransport ska behållarna frånkopplas. Vid lagring och transport ska behållarna alltid stå rakt upp.

Se upp: Tryckgasförpackningar (och syre-engångsflaskor) är envägsbehållare. Det är inte tillåtet att fylla dem på nytt. Detta skulle betyda en stor fara.

Återanvändbara förpackningar får endast fyllas på av auktoriserade fackbutiker. Om man fyller dessa på ofackmannamässigt sätt kan detta leda till allvarliga olycksfall.

Vad göra om det läcker:

Stäng av apparaten omgående och tag den utomhus

FIN Turvaohjeet

Ohjeet on luettava huolellisesti ennen kuin laitetta käytetään. Ne on säilytettävä ja pidettävä käsillä mahdollista tarkistamista varten. Takuu mitätöityy, kun vauriot ovat syntyneet käyttövirheistä. Valmistajan suorittamaa kokoonpanoa eikä säätöjä ei saa muuttaa. Saattaa olla vaarallista suorittaa laitteeseen omavaltaisia muutoksia, poistaa osia tai käyttää vieraita osia, joita valmistaja ei ole hyväksynyt laitteelle.

Ennen säiliön liittämistä suoritettavat toimenpiteet:

Käytä vain selostettuja säiliöitä/poltinosia.

Sellaisten säiliöiden/poltinosien käyttö, joita ei suositella saattaa olla vaarallista.

Säiliötä ei saa liittää koskaan ennen kuin siihen kiinnitetyt ohjeet on luettu. Varmistaudu, että lukitukset ja muut liitokset on tehty oikein ja että ne ovat vaurioitumattomat. Tarkista letkut (mikäli laitteessa) mahdollisten vaurioiden varalta. Missään tapauksessa sellaista laitetta ei saa ottaa käyttöön, jossa on jonkinlaista vikaa. Laitteen syöttöjohdot suljetaan ennen kuin säiliö liitetään. Varmista aina, että kaikki liitoskohdat ovat tiiviit ja huomioi, että liitos tehdään aina kaasutiiviiksi ennen polttimen sytyttämistä. Säiliö liitetään hyvin tuuletetussa paikassa, ympäristössä, jossa ei ole liekinleimahdus- tai syttymislähteitä ja siten, ettei muita henkilöitä ei ole välittömässä läheisyydessä. Tupakointi on kiellettyä säiliötä vaihdettaessa. Huomioi säiliön vaihtoa koskevat ohjeet. Kokoaminen aloitetaan aina kaasusäiliöstä käsin. Sytytettyä poltinta ei saa laskea käsistä. Säiliön kuumenemista sekä letkujen kärventymistä on varottava. Laitteet vaihdetaan tarvittaessa.

Käyttöolosuhteet

Laitteet on sijoitettava siten, että ne eivät missään tapauksessa kaadu eivätkä putoa.

Laitetta ei saa sijoittaa koskaan lämpölähteiden läheisyyteen (lämmitys, uuni, avotuli tms.). Käytä hitsaustöiden aikana DIN-mukaisia suojalaseja. Mikäli mahdollista töitä ei suoriteta suljetuissa tiloissa, joka tapauksessa on huolehdittava riittävästä ilmanvaihdosta. Käyttö vain puhtaassa työpisteessä, loitolla syttyvistä aineista tai rasvaisista materiaaleista, suojavaatetus ei saa olla rasvainen. On varottava juotto-/hitsauskaasujen sisäänhengittämistä. Käytetään vain määrättyjä varaosia.

Laitetta, jonka jokin osa on vaurioitunut ei saa koskaan käyttää. Jotta vältytään nestekaasun vuotovaaralta, käytetään propaani-/tai happipulloa vain pystysuorassa asennossa tai patruunaa vain hieman vinossa asennossa. Käytössä olevaa patruunalaitetta tai liitettyä ja avattua propaanipulloa ei saa asettaa koskaan kyljelleen tai ylösalaisin. Käytetään aina tulenkestävää alustaa.

Poltinosa suljetaan aina keskeytettäessä työt.

Säilytetään lapsilta ulottumattomissa.

- Otettaessa käyttöön uusi patruuna tai laitteen ollessa kylmän saattaa syntyä liekkimuoto, joka vaihtuu hetken kuluttua.
- Laitteiden käytön jälkeen, myös lyhyen käytön jälkeen, on liekin lämmönluovutus (lasi, poltin jne.) huomioitava palovammojen välttämiseksi.
- Laitteita ei saa muuttaa. Korjauksen ollessa välttämätöntä annetaan se vain asiantuntevan henkilöstön suoritettavaksi.

Töiden päättäminen - polttimen sammuttaminen:

Polttimen venttiili suljetaan aina. Letkut (jos laitteessa) saatetaan normaaliin ilmanpaineeseen. Pidemmillä tauoilla tai päätettäessä työt tai käyttö on pullonventtiili suljettava ja laitteen on annettava palaa loppuun asti. Kaasunsäädin suljetaan sen jälkeen ja kuumien laiteosien annetaan jäähtyä. Purkaminen ja pakkaaminen suoritetaan vain jäähtyneessä tilassa.

Säilytys- ja kuljetusvaatimukset:

Säiliöt on irrotettava pidempinä taukoaikoina tai ajoneuvokuljetusta varten. Säilytys ja kuljetus ainoastaan säiliöiden seisoessa pystyasennossa.

Huomio: Painekaasupakkaukset (ja kertakäyttöhappipullot) ovat kertakäyttösäiliöitä. Jälleentäyttö on luvatonta ja se muodostaa välittömän vaaran.

Vain valtuutetut alan liikkeet saavat täyttää jälleentäytettävät säiliöt. Epäasianmukaisesti suoritettava täyttö saattaa aiheuttaa vakavia onnettomuuksia.

Toiminta vuodon sattuessa:

Laite otetaan heti pois käytöstä ja viedään ulos.

DIY 008, 02/02.

© ROTHENBERGER Werkzeuge AG,

Industriestraße 7 • D-65779 Kelkheim/Germany
+49 (0) 61 95 / 800-1
Internet: www.myrothenberger.com

TR KULLANMA TALİMATNAMESİ

H Használati utasítás

PL Instrukcja użytkowania

CZ Návod na použití

RUS Руководство по использованию

BG ИНСТРУКЦИЯ ЗА УПОТРЕБА

DK Brugsanvisning

N Bruksanvisning

S Bruksanvisning

TURBOLÖTSATS KOMPLETT 2000°C

Vi gratulerar, du har bestämt dig för en högvärdig lödapparat. Med denna lödväska har du nu ett proffsigt, omfattande och praktisk apparaturval, med andra ord du har en universell och komplett utrustning. Denna apparat används för lödning och uppvärmning. Den drivs med flytande gas. Regulatorn på 4 bar som ingår i leveransen kan användas både för propan-gasflaskor på 5kg, 11kg och 33kg.

ROTHENBERGER – Specialisten för gasverktyg

Teknisk data:

Lågans temperatur: upp till 2000°C
Arbetstemperatur: upp till 800°C

Arbetstemperaturen står i förhållande till de löd- och flussmedel som används och som ROTHENBERGER har i sitt program.

Gastyp: Propan, propan/butan, butan, MAP-gas,
Gastryck: 2,5-4,0 bar (beroende på regulatorn resp. kartusch-trycket)
Förbrukning o: 28mm turbo-brännare: > 540g/h
22mm lödbrännare: > 260g/h
14mm punktbrännare: > 160g/h
Kolvbrännare: > 260g/h
Bärnnarens märkning: 28mm Turbo = P28 resp. 22mm= P22 resp. 14mm = P14
Tappningsventil/brännaregrepp: ROTHENBERGER P

Apparaten ska användas i kombination med en propan-regulator och om den används industriellt även med slangbrottsskydd.

Inbetriebnahme:

Kontrollera att samtliga ventiler är stängda innan du börjar använda apparaten. Alla anslutningar från utgången på greppstycket har högergänga. Alla anslutningar från flaskan till ingången på greppstycket har vänstergänga. Kontrolelra tätheten. På greppstycket finns en sparventil (som endast kan ställas in om man använder en turbobrännare). Med hjälp av huvudventilkranen kan man anpassa den reducerade lågan till brännaren och med gasspaken sedan ställa in den maximala lågan. Greppstycket kan utan problem kombineras med alla tillbehörsdelar i väskan.

Tända och ställa in brännaren:

Skruva på propan-regulatorn på gasflaskan och kontrollera att förbindelsen är tät. Anslut sedan gasslangen till tryckregulatorn och propangreppdetaljen och drag åt anslutningen med hylsnyckeln som ingår i leveransen. Öppna först flaskventilen och sedan inställningsventilen på apparaten (den stora reglageknappen). Vänta en liten stund tills den inneslutna luften har avvikit, detta gäller i synnerhet för små brännare och om flaskan just har fyllts. Tänd lågan vid brännarmynningens undre kant, så att den har sin fulla effekt. Öppna gasventilen på handgreppet ännu mer. Det är viktigt att lågan inte avbryts vid brännarens kant, eftersom effekten då skulle reduceras genom att den temperatur som krävs inte uppnås. Om man inte trycker på gasspaken har man nu en sparlåga. När man trycker på sparventilspaken får man den optimala brännarlågan enligt brännarbildens inställning.

(Sparlågan kann endast ställas in på brännare från och med 22mm)

Lödningsarbeten:

Om du använder respektive löd- och flussmedel kan du både hårdlöda och tennlöda samt utföra uppvärmnings-, krympnings- och avbränningsarbeten. I kombination med punktbrännaren, lödkolvspåsatsen och kopparförzinksningsspetsen kan alla slags el- och mindre plåtlödningsarbeten utföras. 22mm brännaren lämpar sig i kombination med färgavbränningspåsatsen även för flämning och färgavbränning. Tennlödningskolven användningsområde: Omfattande plåtlödningsarbeten och lödningsarbeten på takrännor.

FIN Käyttöohjeet

TURBOJUOTINSARJA KOMPLETT 2000°C

Onnittelemme sinua tämän korkealaatuisen juottolaitteen ostosta. Olet saanut tämän laukun mukana yleiskäyttöisen täysvarustuksen, joka käsittää ammattilaisen, monipuolisen ja käytännönmukaisen laitevalikoiman. Laitetta käytetään juottamiseen ja kuumentamiseen. Se toimii nestekaasulla. Toimituksen sisältöön kuuluva 4,0 barin säädin soveltuu käytettäväksi 5kg, 11kg ja 33kg:n propaanikaasupulloissa.

ROTHENBERGER - Kaasutyövälineiden asiantuntija

Tekniset tiedot:

Liekin lämpötila: 2000°C:seen
Käyttölämpötila: 800°C:seen

Käyttölämpötila määrää käytettävät ROTHENBERGER-ohjelman juotteet ja flussit.

Kaasulaji: propaani propaani/butaani, butaani, MAP-kaasu,
Kaasupaine: 2,5-4,0 baria (säätimestä tai kartussin sisällön paineesta riippuen)
Kulutus o: 28mm Turbo-poltin: > 540g/h
22mm juottopoltin: > 260g/h
14mm pistepoltin: > 160g/h
Juottopoltin: > 260g/h
Tunnusmerkintä polttimen: 28mm Turbo = P28 tai 22mm= P22 tai 14mm = P14
ottoventtiilin/polttimen kahvan: ROTHENBERGER P

Laitetta on käytettävä propaanisäätimen kanssa ja ammattikäytössä lisäksi letkunrikkoutumisvarokkeella.

Käyttöönotto:

Varmistaudu, että kaikki venttiilit ovat kiinni ennen työskentelyn aloittamista. Kahvan ulosmenosta alkaen kaikki liitokset ovat oikeakierteiset, kaikki liitokset pullosta kahvaosan menoon asti ovat vasenkierteisiä. Tiiviys tarkistetaan. Kahvaosassa on säätöventtiili (säädettävissä vain turbopoltinta käytettäessä). Polttimella olevaa pienoisliekkiä voidaan säätää tarkoituksen mukaan pääventtiilihanalla ja täysliekki saavutetaan kaasuvivulla. Kahvaosaa voidaan yhdistellä ongelmitta kaikkiin laukussa oleviin lisälaitteisiin.

Polttimen sytyttäminen ja säätäminen:

Propaanisäädin ruuvataan tiiviisti kaasupulloon, sen jälkeen kaasuletku liitetään paineensäätimeen ja propaanin kiinnittimeen ja kiristetään tiiviisti mukaanliitetyllä kiintoavaimella. Ensiksi pullon venttiili avataan, sen jälkeen avataan laitteen säätöventtiili (iso säätönuppi). Ennen kaikkea pienten polttimien ja juuri täytetyn pullon ollessa kyseessä, odotetaan hetki, jotta ilmasulut pääsevät poistumaan. Liekki sytytetään polttimensuun alareunasta, jotta se saavuttaa täyden tehonsa. Käsikahvan kaasuventtiiliä avataan enemmän. On tärkeää, että liekki ei repeä polttimen reunasta, jolloin teho laskee tarvittavan lämpötilan alapuolelle. Säästöliekki pysyy, ellei kaasuvipua käytetä. Painettaessa säätöventtiilin vipua muodostuu polttimeen sen säädön mukainen täysliekki.

(Säätöliekki säädettävissä vain polttimissa 22mm:stä ylöspäin)

Juottotyöt:

Voit nyt suorittaa, tarvittavia juotteita ja flusseja käyttämällä kova- ja pehmeäjuottotöitä sekä lämmitys-, kutistustöitä ja kaasuliekkileikkauksia. Sähkö- ja pienet peltijuottotyöt ovat mahdollisia pistepolttimen, juottokolvin liitoskappaleen ja kuparitinakärkien kanssa. 22mm:n poltin soveltuu maalipoltto-liitososan kanssa myös tulipuhdistus- ja maalinpolttotöihin. Pehmeäjuottokolvin käyttöalue: suurehkot pellin ja räystäskourujen juottotyöt.

ROTHENBERGER

TURBOLÖTSET KOMPLETT 2000°C

D Gebrauchsanweisung
GB Instructions for use
F Mode d'emploi
E Istruzioni per l'uso
P Instruções de uso
I Instrucciones de uso
NL Gebruiksaanwijzing
GR Οδηγίες χρήσης
TR Kullanma Kılavuzu
H Használati utasítás
PL Instrukcja użytkowania
CZ Návod na použití
RUS Руководство по использованию
BG Инструкция за употреба
DK Brugsanvisning
N Bruksanvisning
S Bruksanvisning
FIN Käyttöohjeet

No. 3.0900

	Schmelzp.	Stahl	Weißblech	Gußeisen	Rotguß	Temperguß	Nickel	Kupfer	Messing	Bronze	Aluminium	Kupferleg.	Nickelleg.	
Roweld 605	1250°C	●												
Rolot 601	920°C	●		●		●	●		●				●	
Rolot 603	900°C	●					●	●	●					
Rolot 602	890°C	●					●	●	●	●				890-1250°C
Rolot 609	830°C	●				●	●	●				●	●	
Rolot 607	710°C				●			●	●					
Rolot 606	670°C	●			●			●	●			●	●	
Rolot 604	480°C										●			480-830°C
Rolot 608	245°C		●					●						
Fittingslot 3	230°C				●			●	●					
Standardlot	183°C		●					●	●					183-245°C
Radiolot	183°C			Kupferdrahtltzen/Anschlußösen										
Elektroniklot	183°C			Nur für elektronische Bauteile/Leiterplatten										