VEX IQ®

Rise
Build Instructions

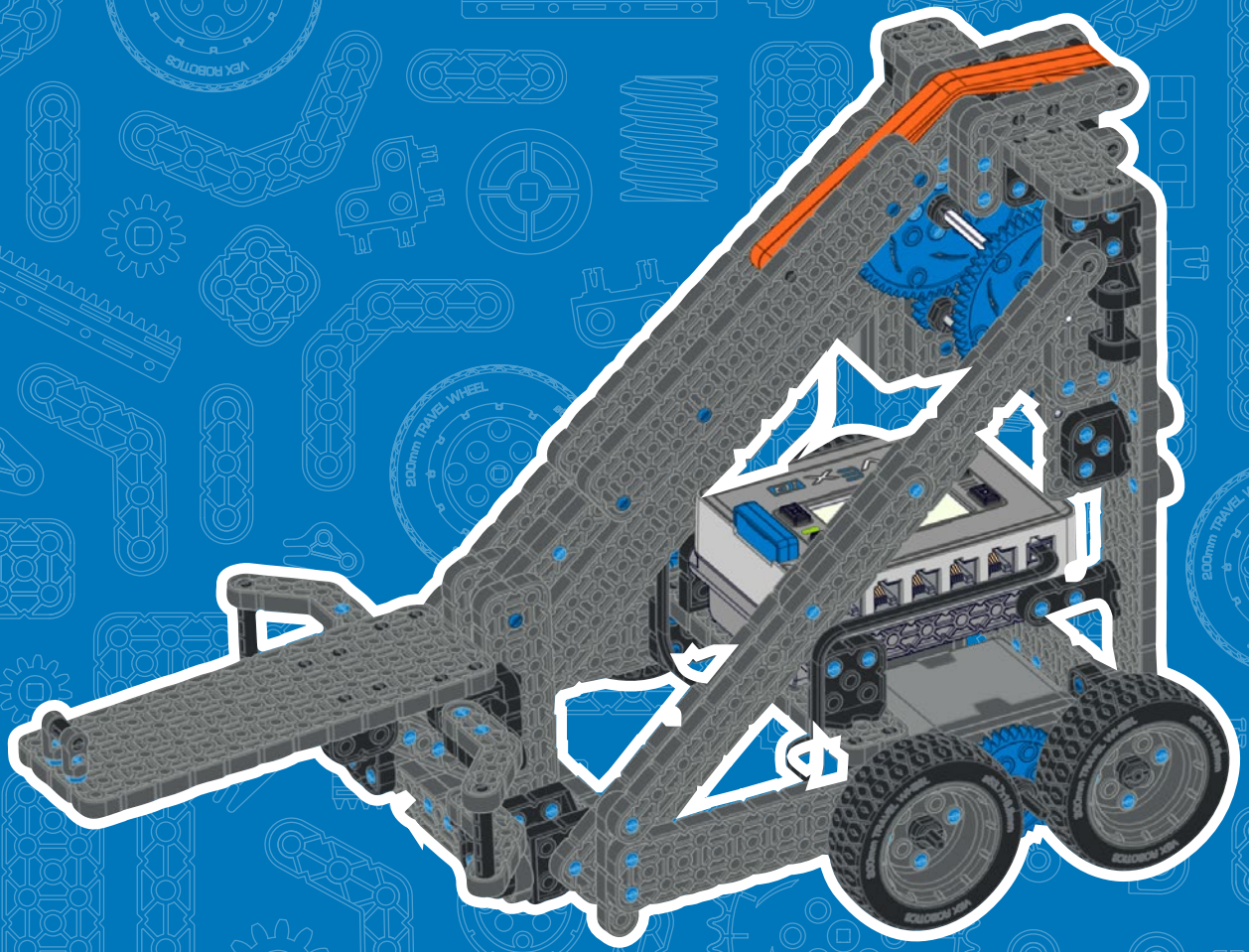

228-4444-320

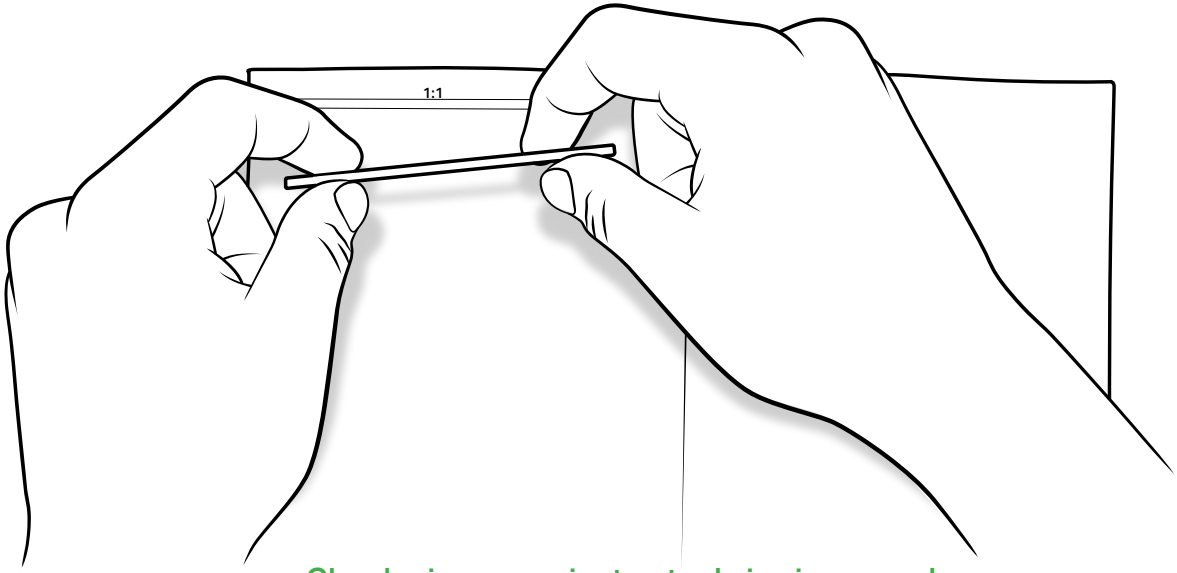

Check pieces against actual size in manual
Verificar partes contra tamaño real en el manual
Verifiez les pieces contre leurs tailles reelles dans le manuel
Controllare le dimensioni dei pezzi nel manuale rispetto alla grandezza naturale
Bauteile mit der originalgröße in der anleitung vergleichen
Sprawdź elementy względem rzeczywistego rozmiaru w instrukcji
Check stukken tegen de werkelijke grootte in de handmatige

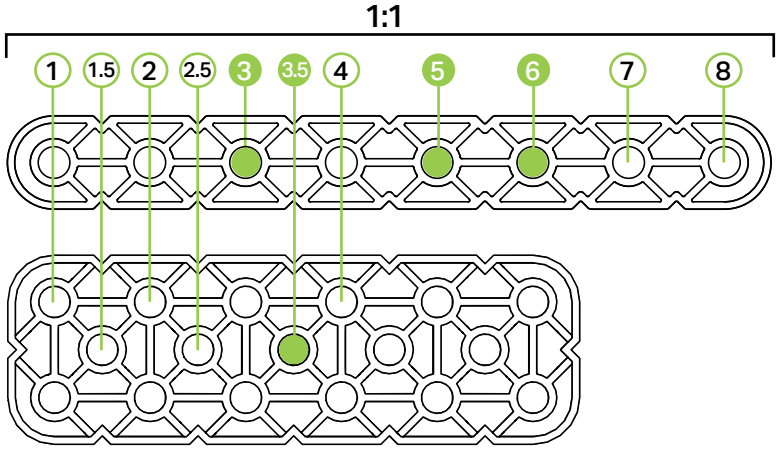

Count before you connect • Contar antes de conectar • Compter avant de connecter • Contare i pezzi prima di collegarli• Erst zählen, dann verbinden• Policz, zanim połączysz • Tell voordat u aansluit

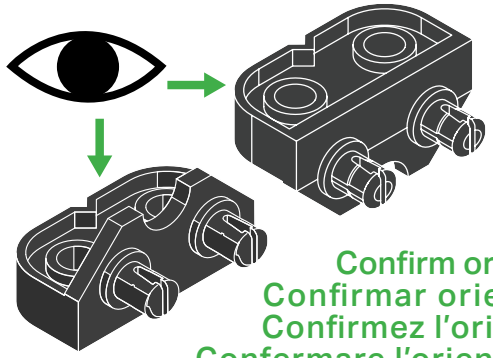

Confirm orientation
Confirmar orientación
Confirmez l'orientation
Confermare l'orientamento
Ausrichtung prüfen
Potwierdź orientację
Bevestig orientatie

Alert Alerta Alerte Attenzione Warnung Ostrzeżenie Waakschuwing	Correct Correcto Correcte Corretto Richtig Prawidłowo Correct
Pivot Pivote Pivot Imperniare Drehbar lagern Obracać się na osi Draaien	Incorrect Incorrecto Incorrecte Non corretto Falsch Nieprawidłowo Verkeerd
Alternate view Vista alternativa Autre vue Vista alternativa Andere ansicht Widok alternatywny Vitzicht	Size Tamaño Taille Dimensione Größe Rozmiar Grootte
Notice Aviso Avis Fare attenzione Hinweis Zwróć uwagę Opmerken	Wind up Dar cuerda Liquider Arrotola Aufziehen Nawiń Opwinden
Rotate Girar Faire tourner Ruotare	Drehen Obróć Draaien

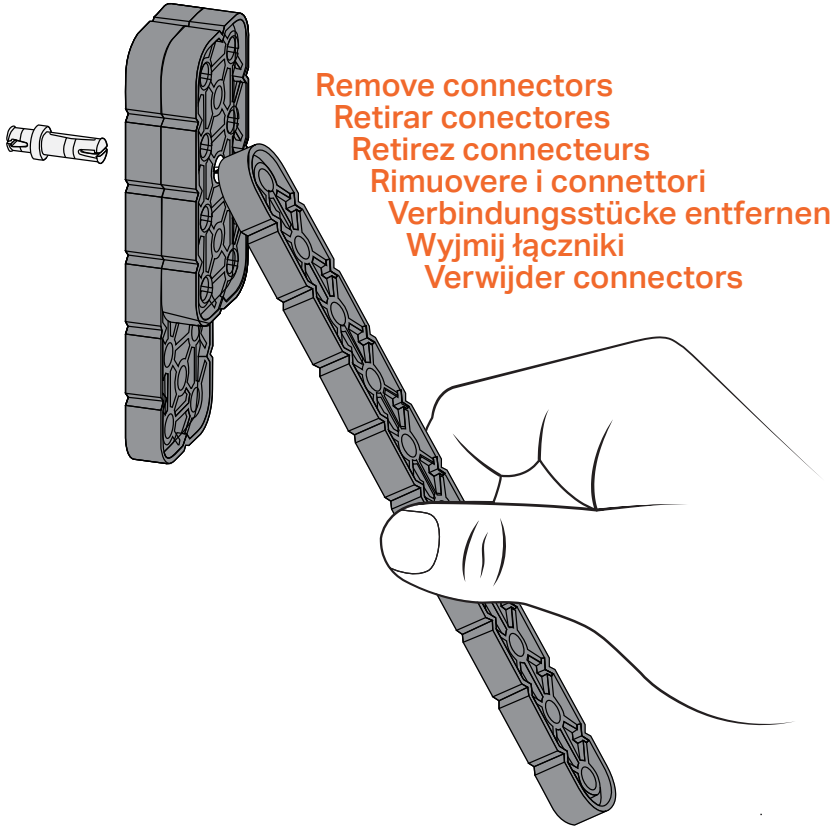
Remove connectors
Retirar conectores
Retirez connecteurs
Rimuovere i connettori
Verbindungsstücke entfernen
Wyjmij łączniki
Verwijder connectors

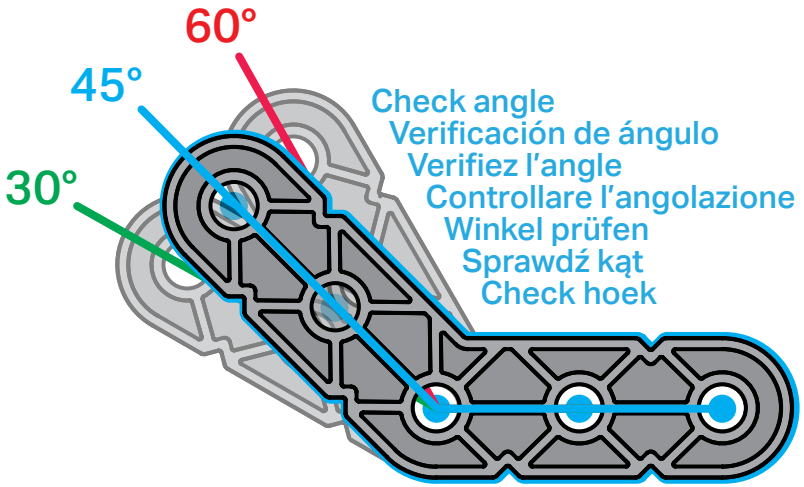
60°
45°
30°
Check angle
Verificación de ángulo
Verifiez l'angle
Controllare l'angolazione
Winkel prüfen
Sprawdź kąt
Check hoek

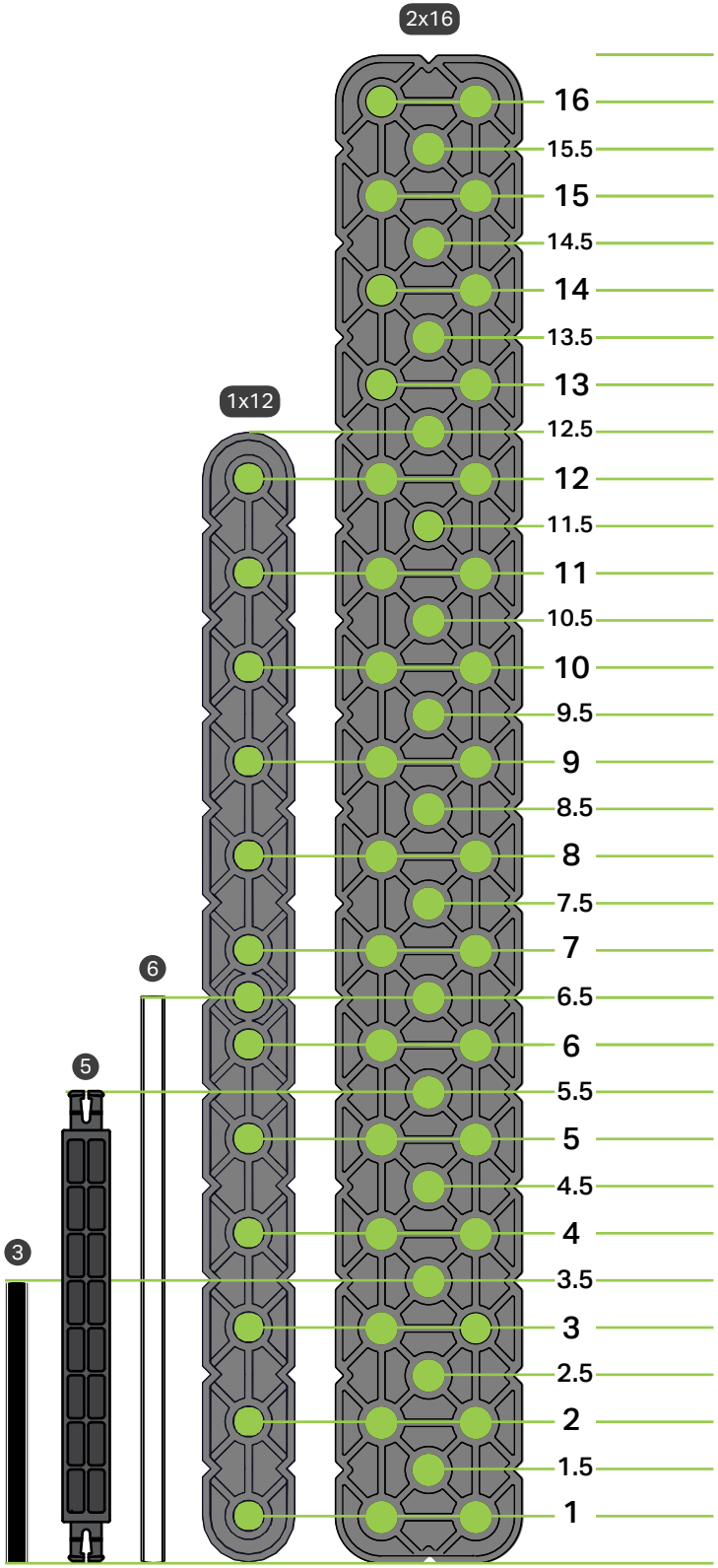
2x16
1x12
3
5
6
16
15.5
15
14.5
14
13.5
13
12.5
12
11.5
11
10.5
10
9.5
9
8.5
8
7.5
7
6.5
6
5.5
5
4.5
4
3.5
3
2.5
2
1.5
1

10x 228-3201-143

2x 3 228-3201-081

2x 3 228-3201-094

2x 2 228-3201-080

2x 8 228-2500-124

2x 60t 228-3196-215

6x 36t 228-3196-214

2x 12t 228-3196-213

3x 228-3990-001

4x 228-2500-209

4x 228-2500-208

118x	1x1	228-3196-060
19x	1x2	228-3196-061
8x	2x2	228-3196-062
3x	0.5	228-3201-064
4x	1	228-3201-065
3x	2	228-3201-067
2x	2	228-3616-172

2x	1x2	228-3201-132
2x	1x2	228-3201-131
4x	2x1	228-3201-128
6x	2x1.5	228-3201-135
8x	2x2	228-3201-134
5x	2x2	228-3201-220
4x	2x2	228-3201-126
4x	1x1	228-3201-127

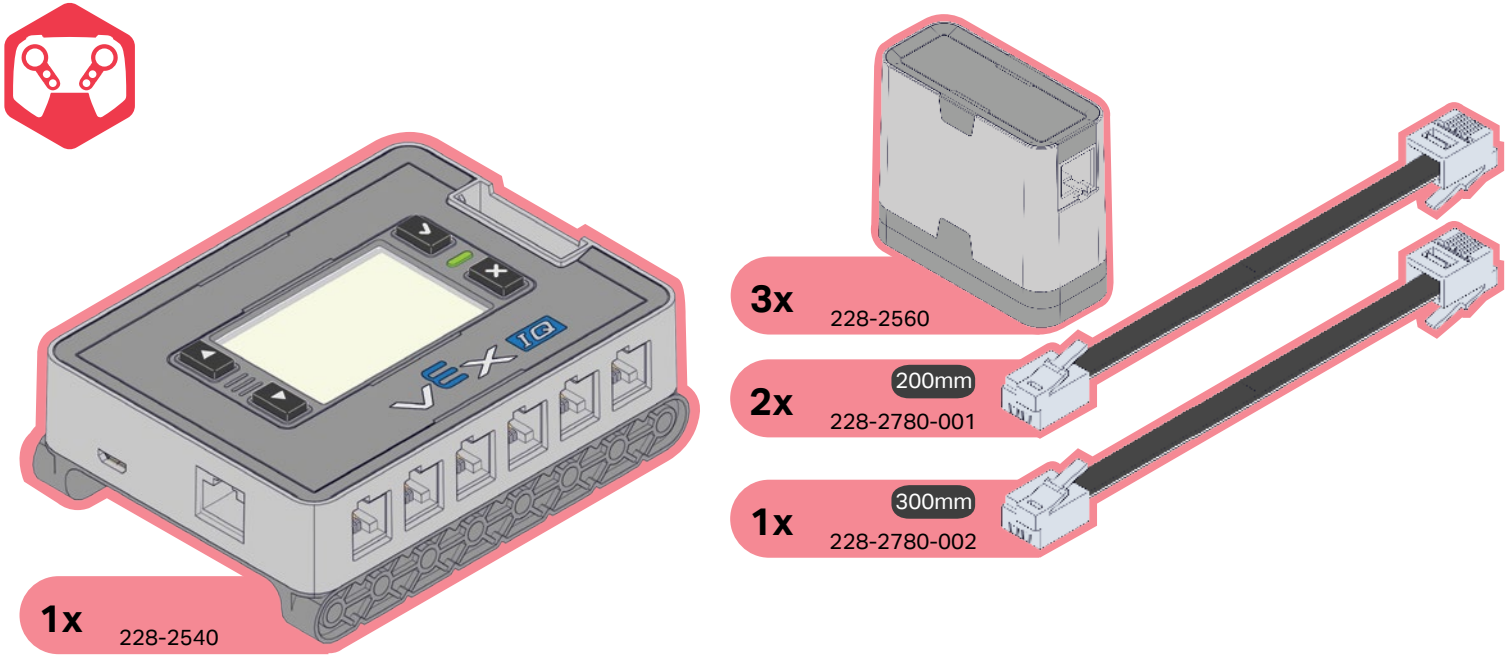
1x
228-2540
3x
228-2560
2x
200mm
228-2780-001
1x
300mm
228-2780-002

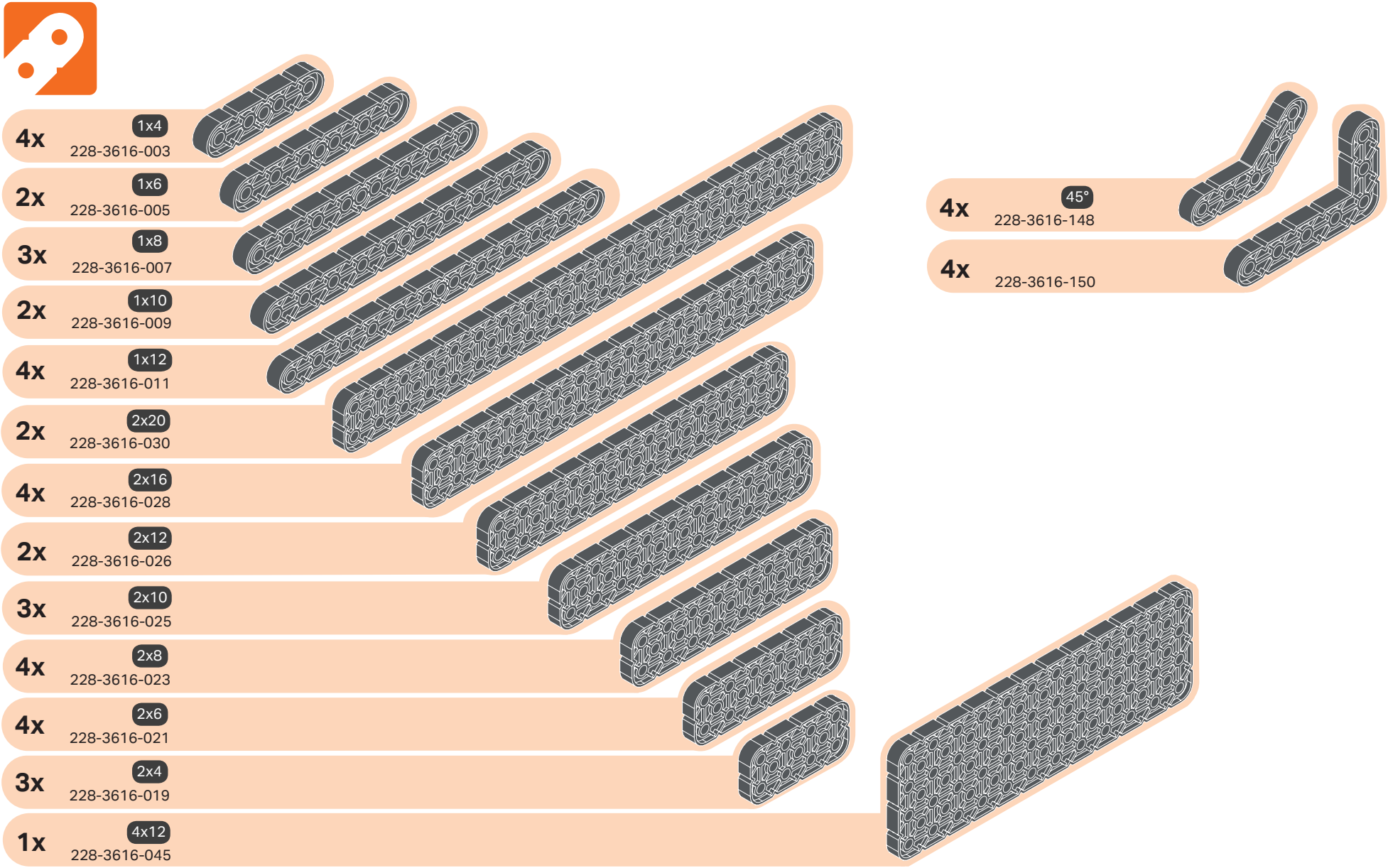
4x 1x4 228-3616-003
2x 1x6 228-3616-005
3x 1x8 228-3616-007
2x 1x10 228-3616-009
4x 1x12 228-3616-011
2x 2x20 228-3616-030
4x 2x16 228-3616-028
2x 2x12 228-3616-026
3x 2x10 228-3616-025
4x 2x8 228-3616-023
4x 2x6 228-3616-021
3x 2x4 228-3616-019
1x 4x12 228-3616-045
4x 45° 228-3616-148
4x 228-3616-150

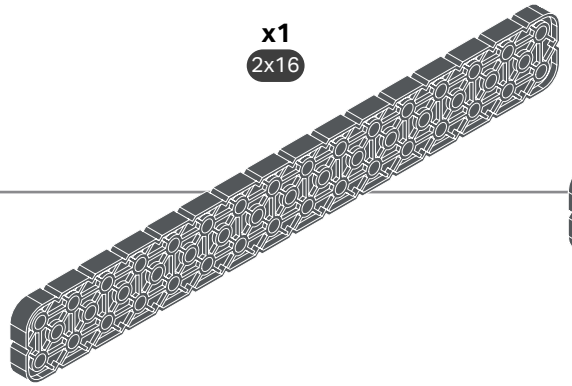

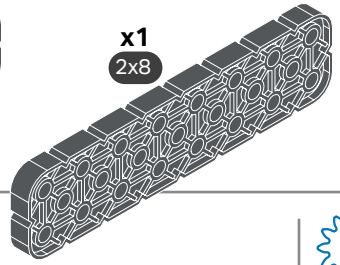

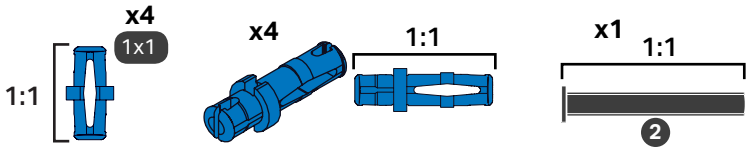

1

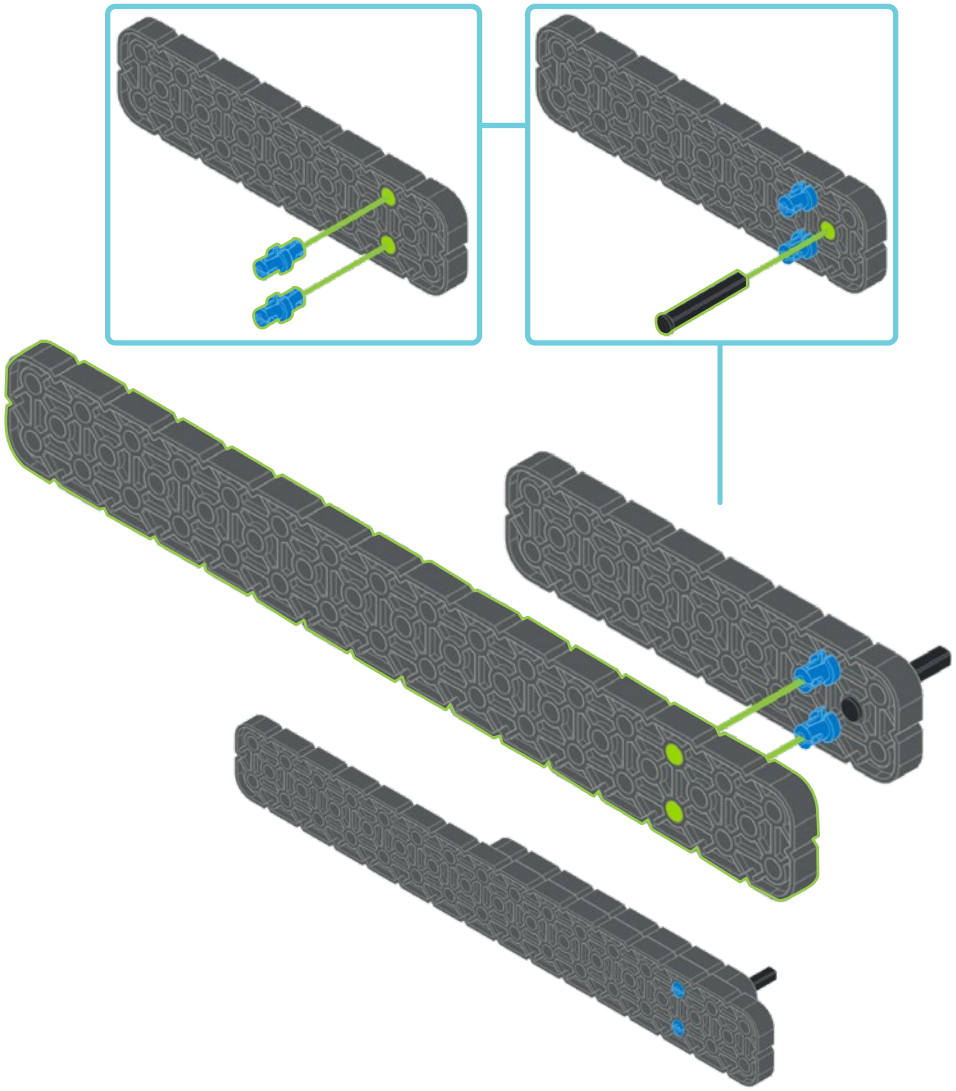

2

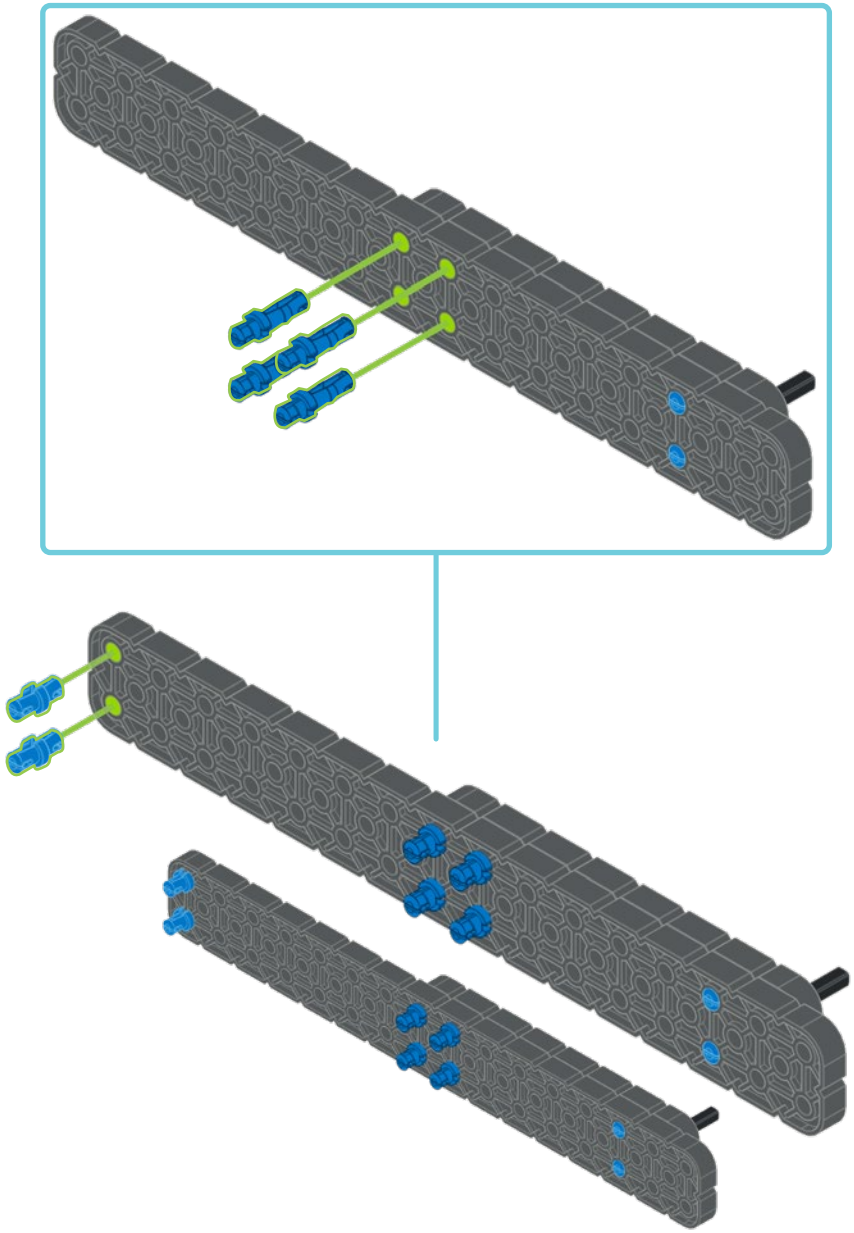

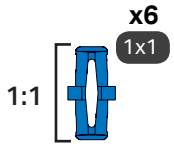

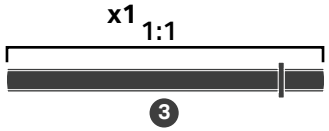

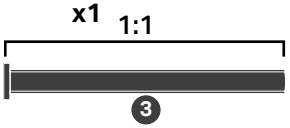

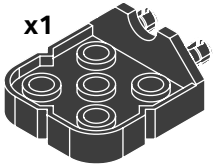

3

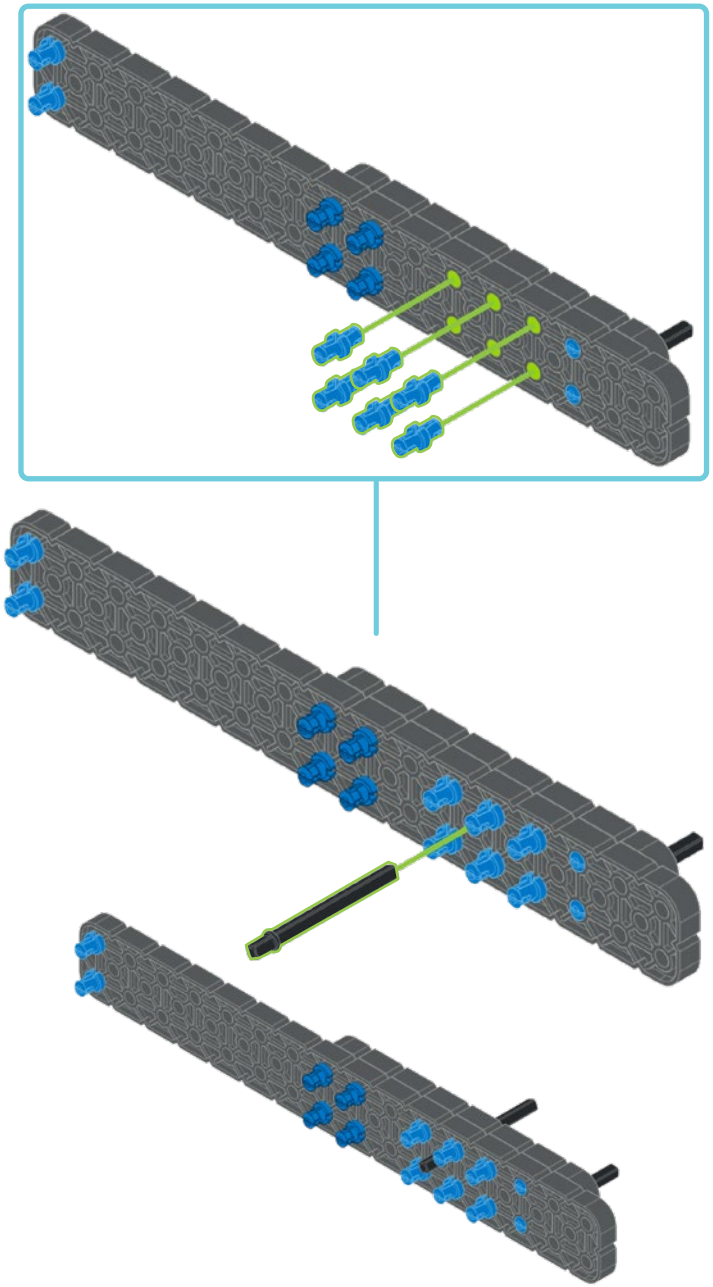

4

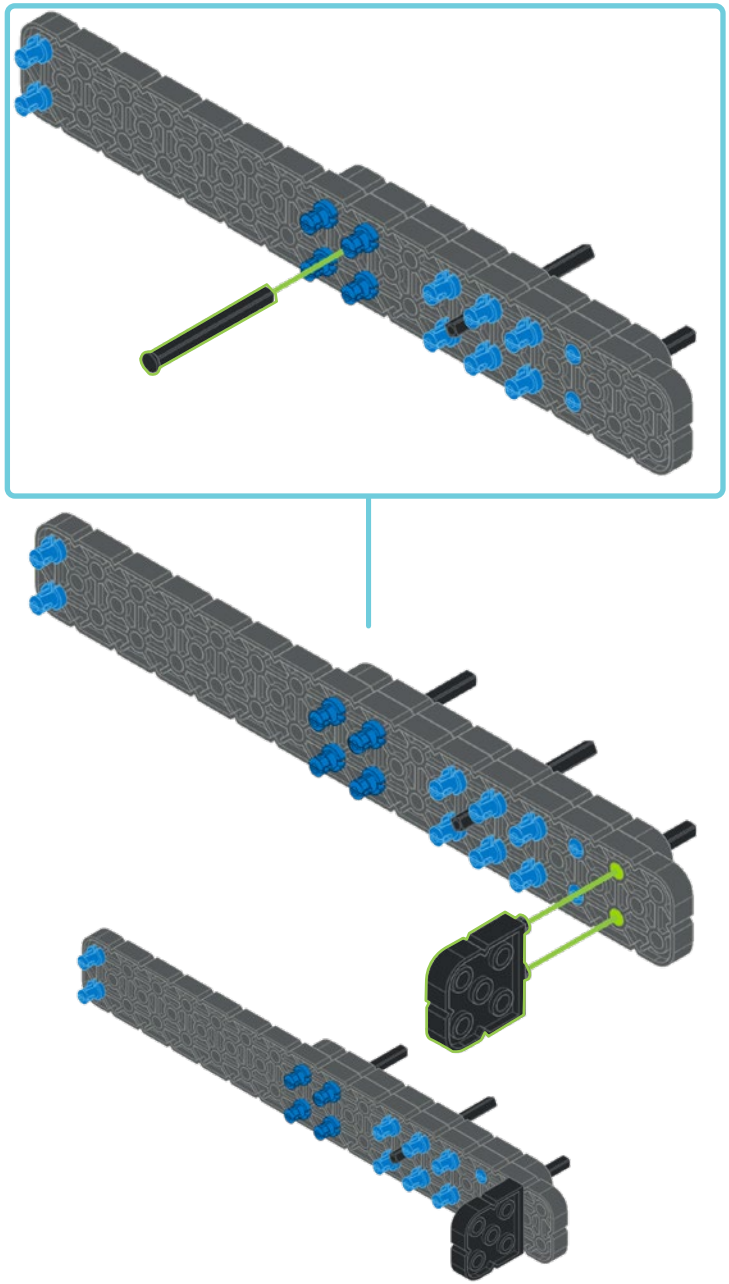

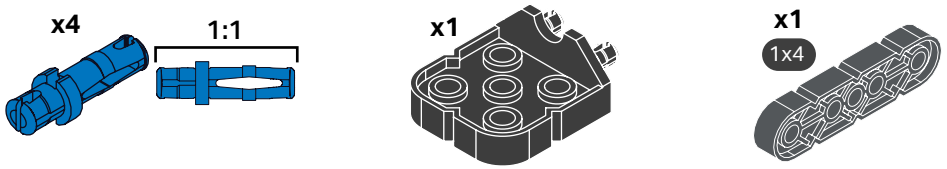

5

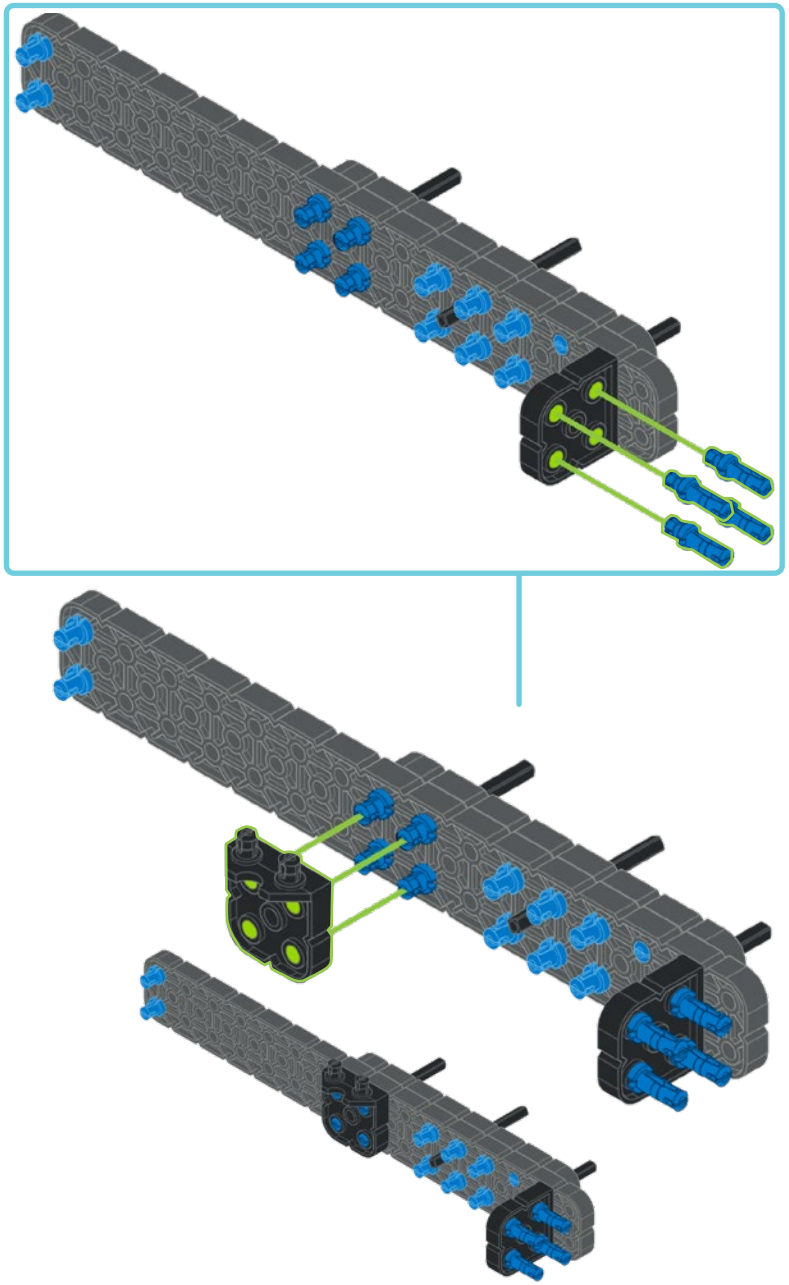

6

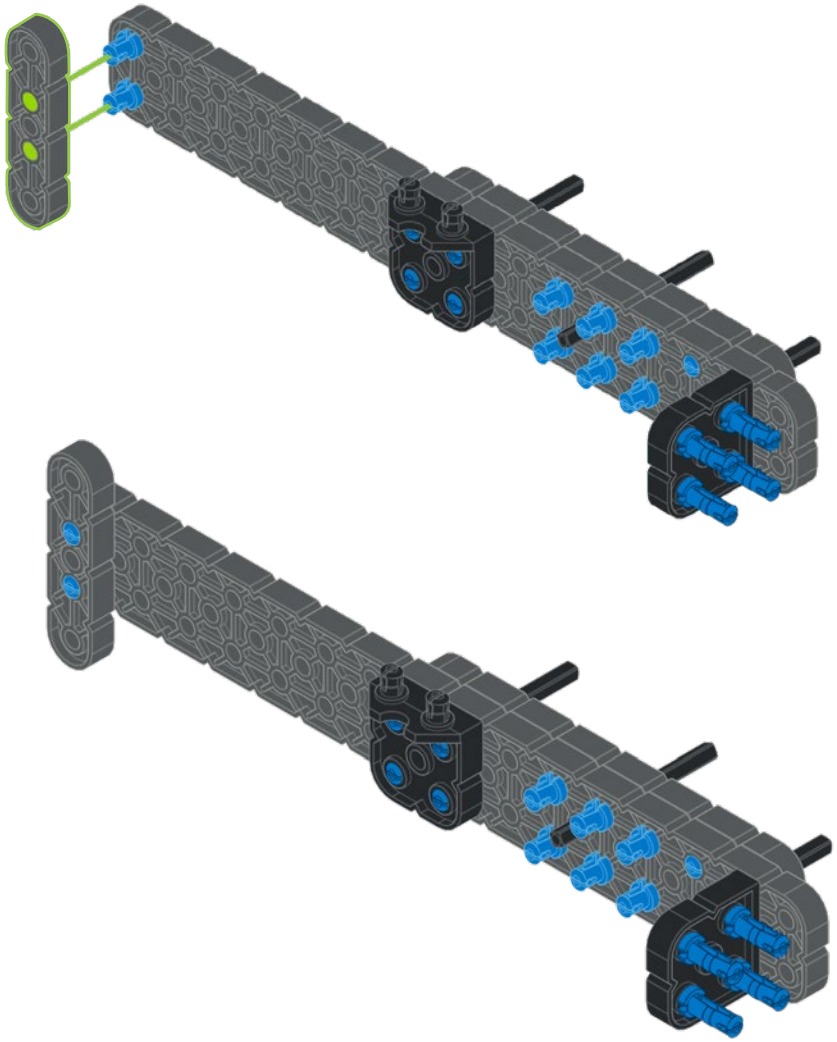

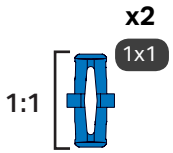

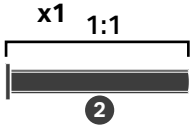

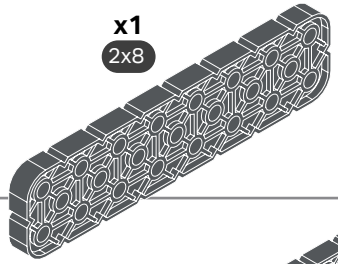

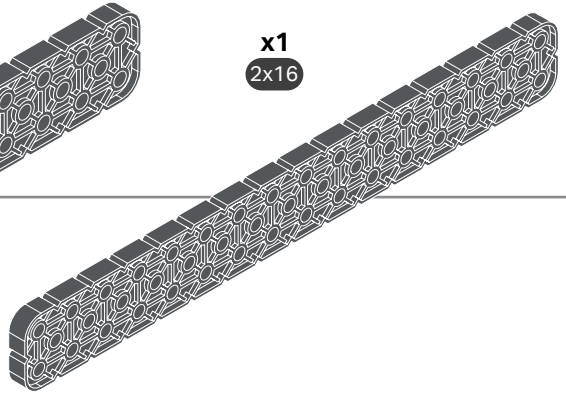

7

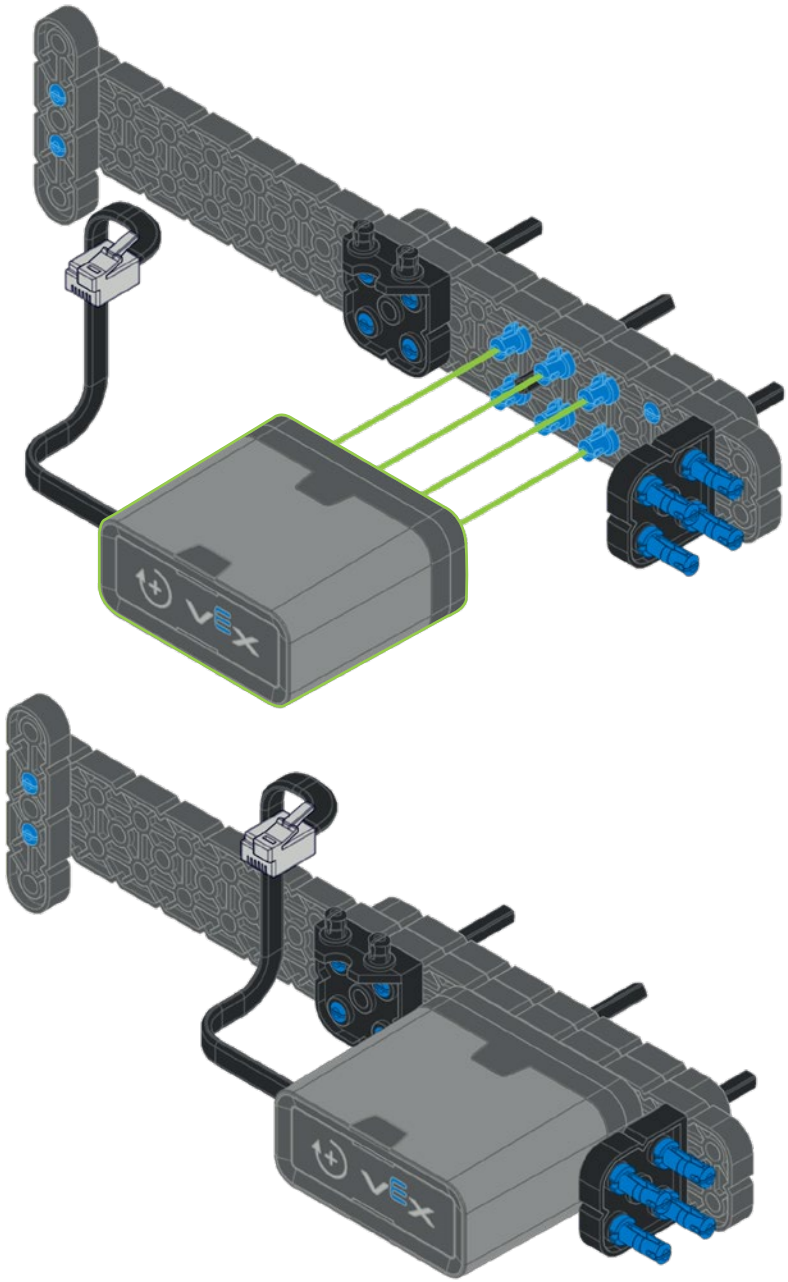

8

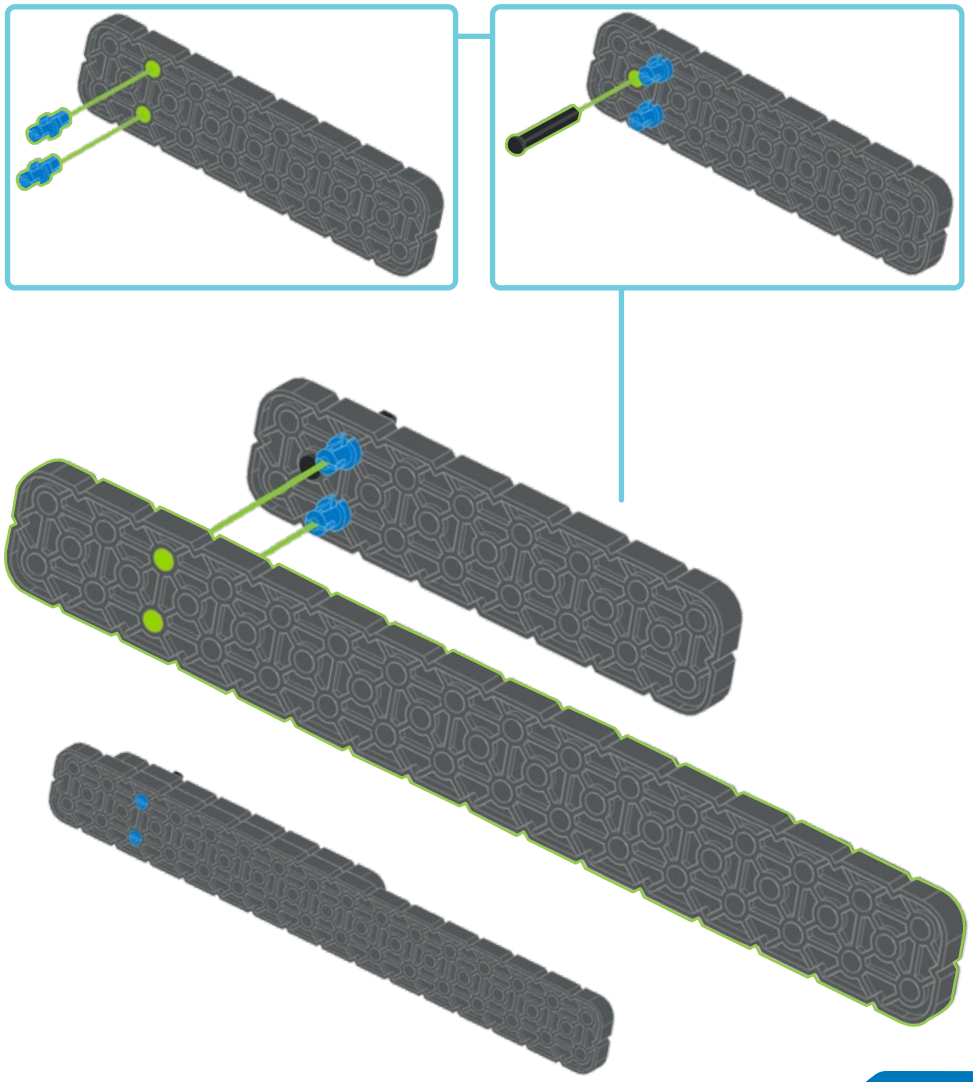

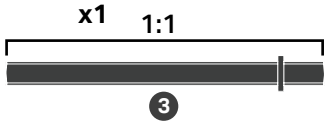

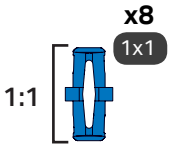

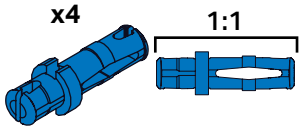

9

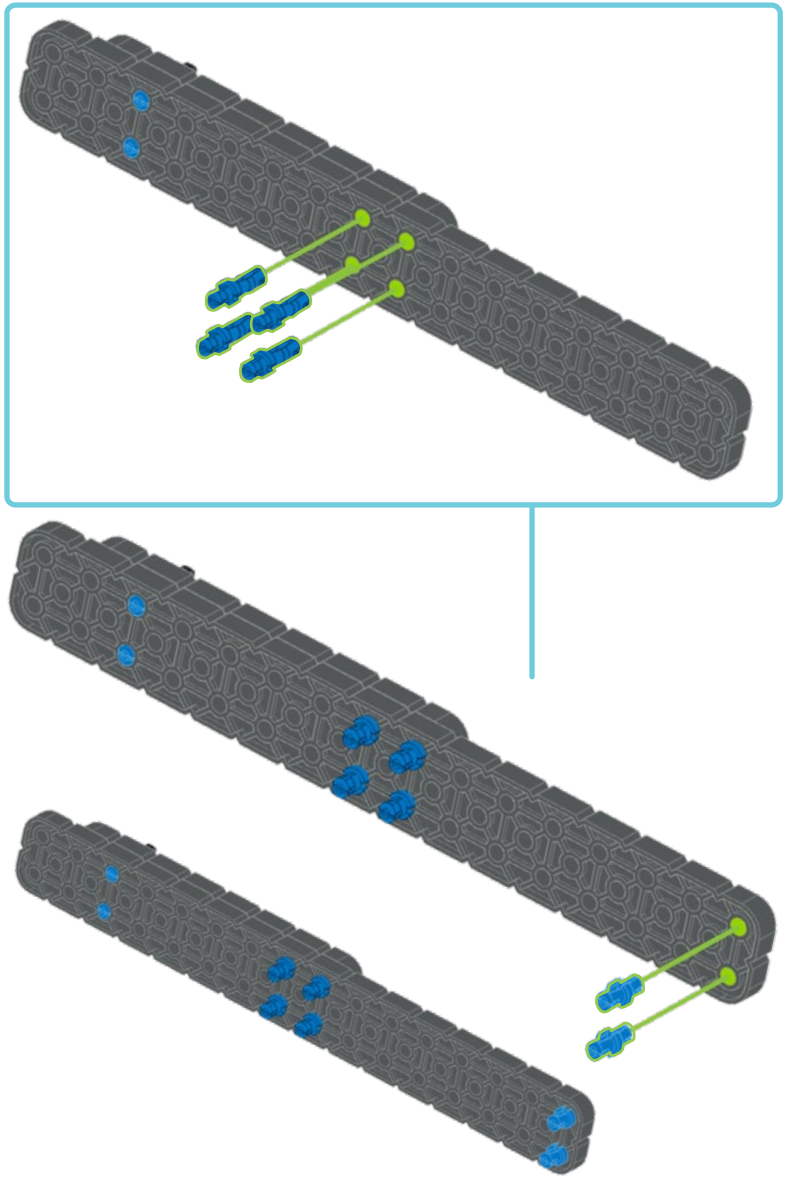

10

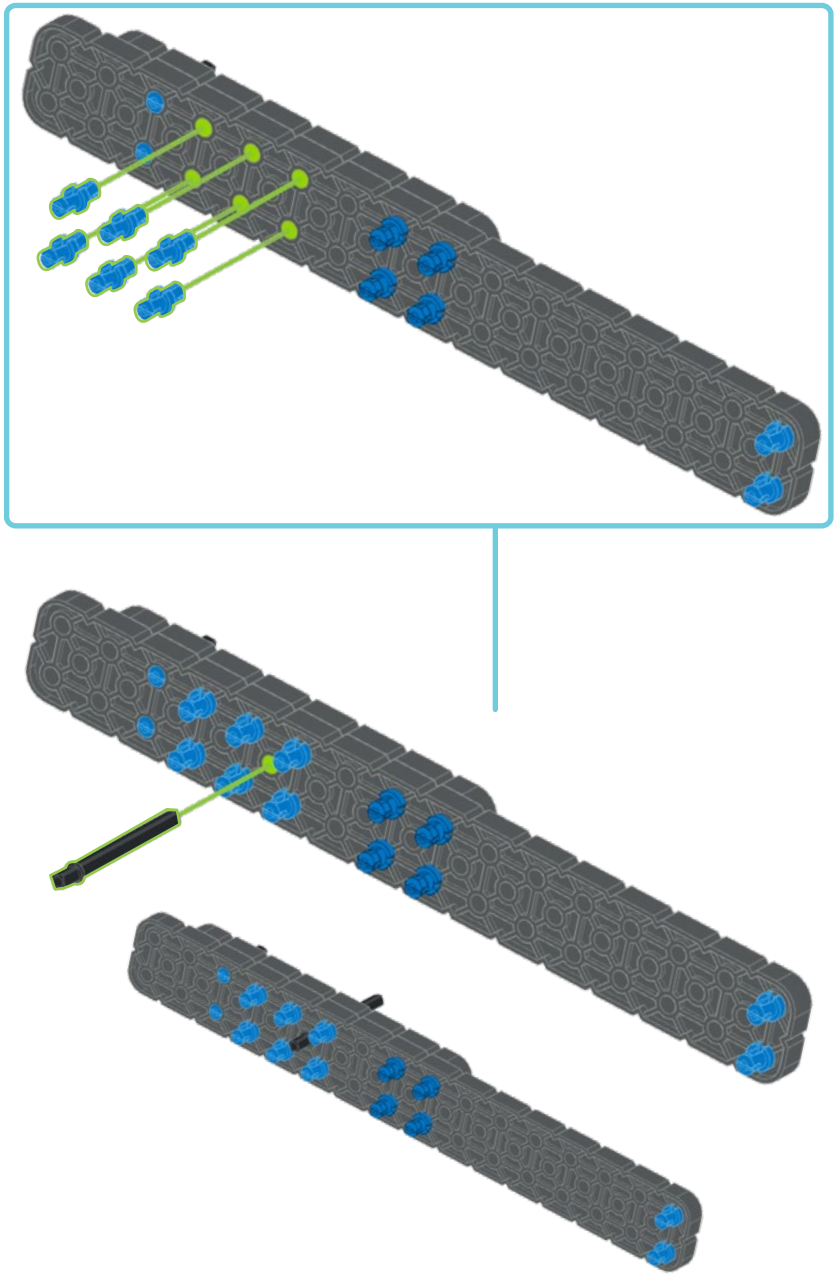

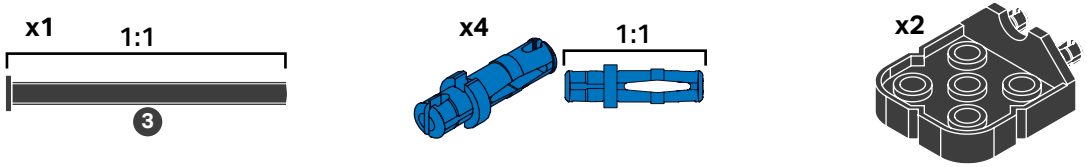

11

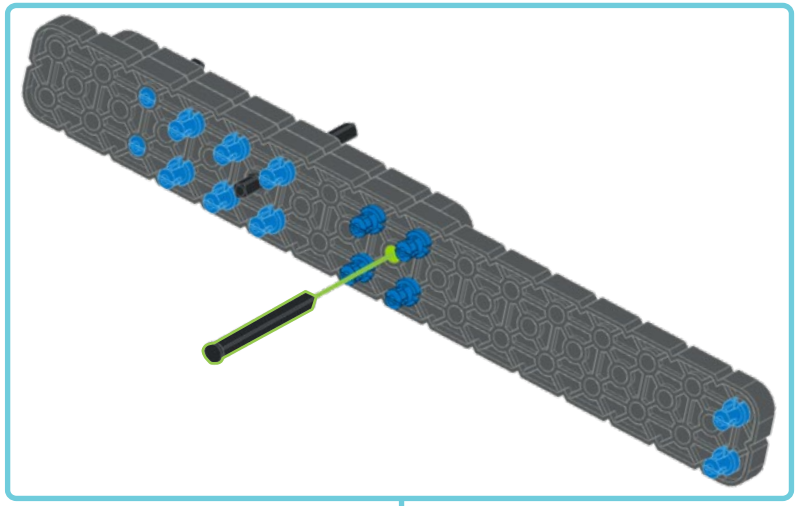

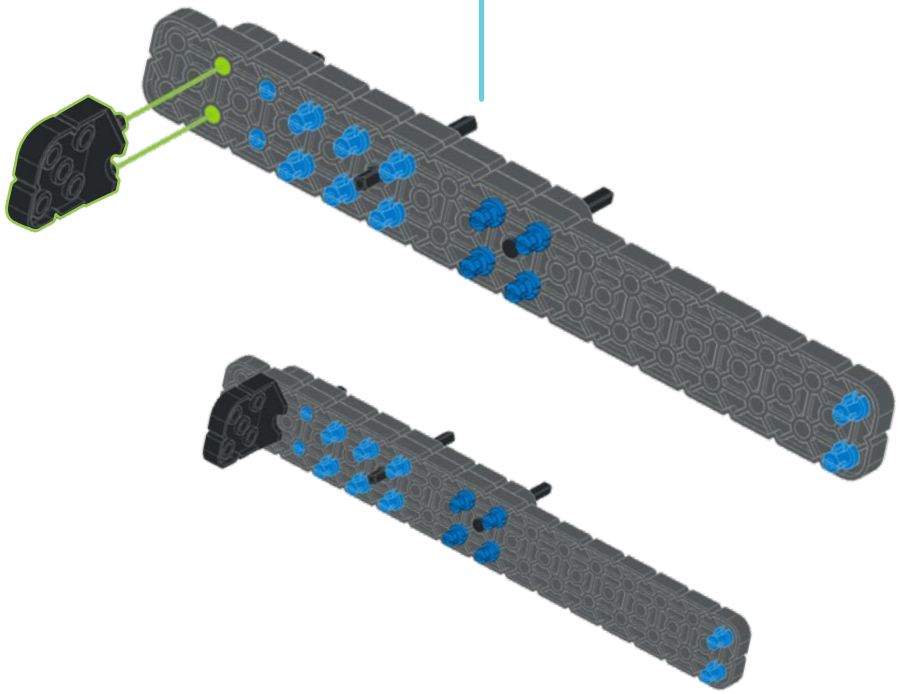

12

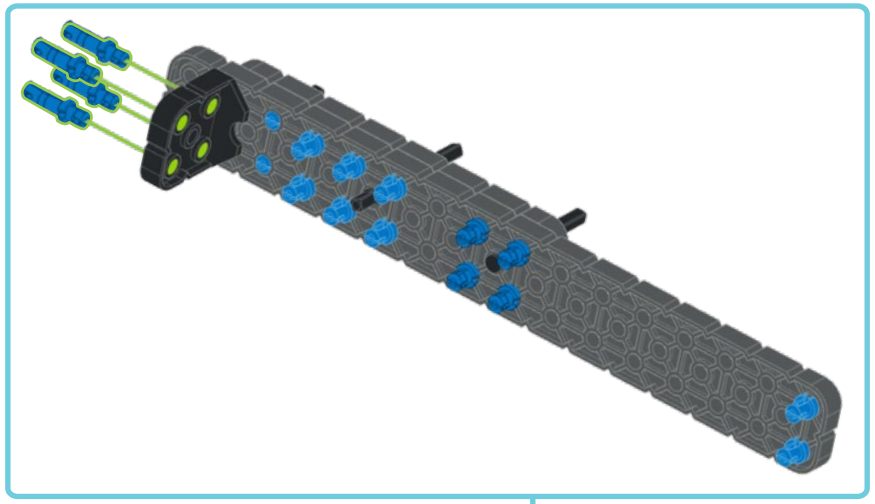

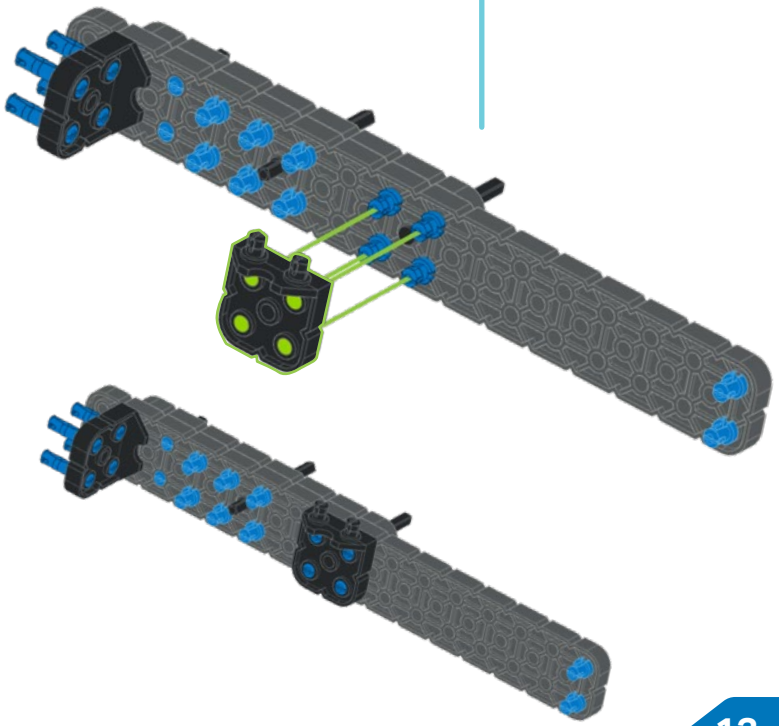

x1

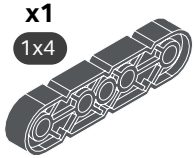

x1

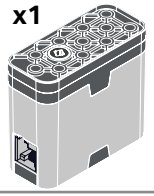

13

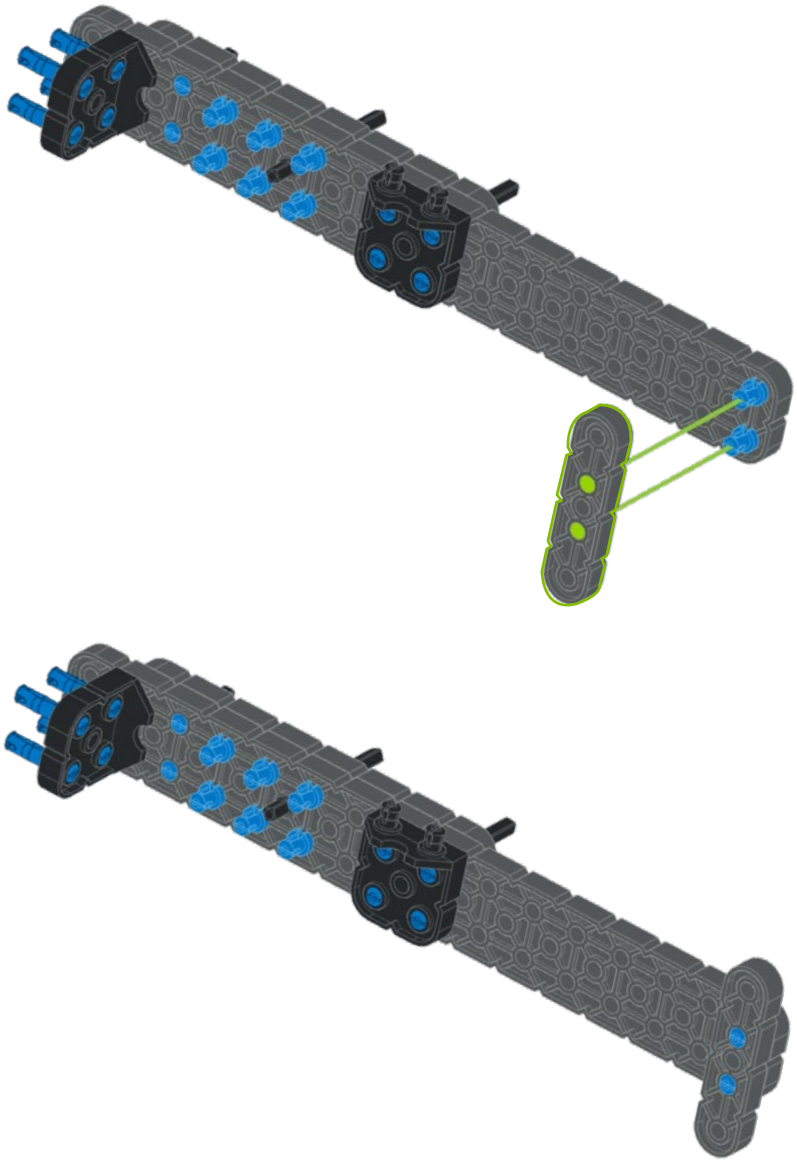

14

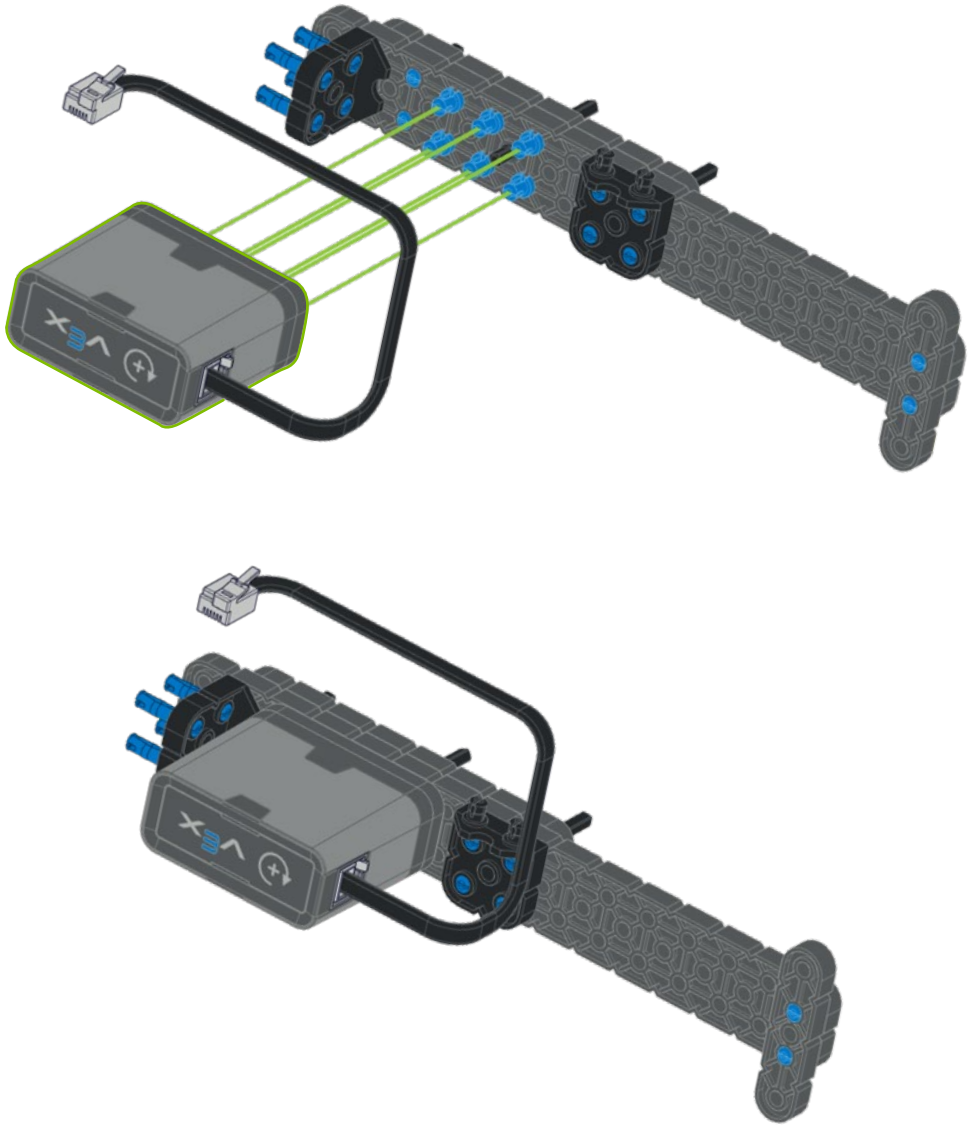

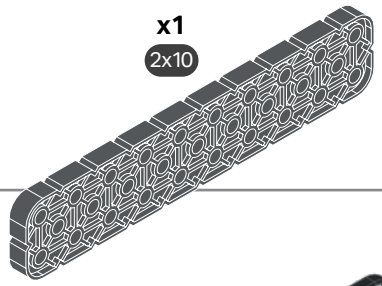

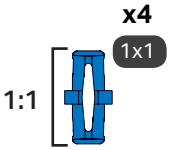

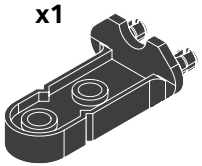

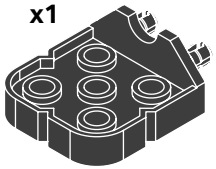

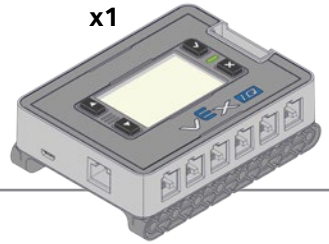

15

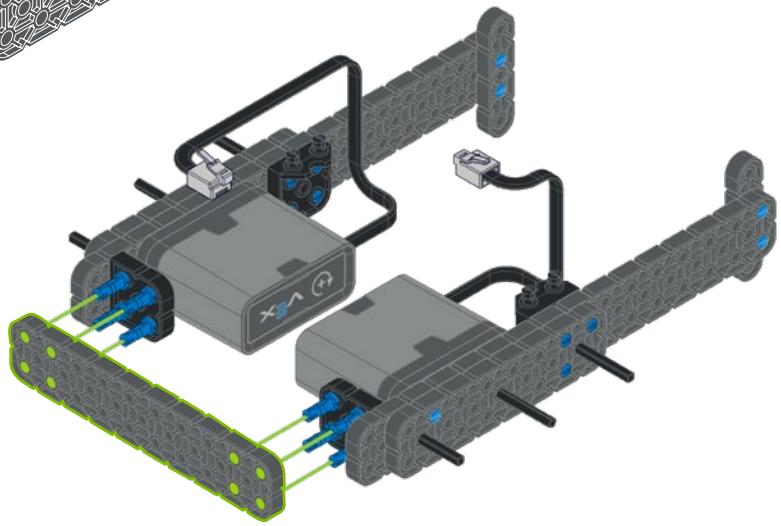

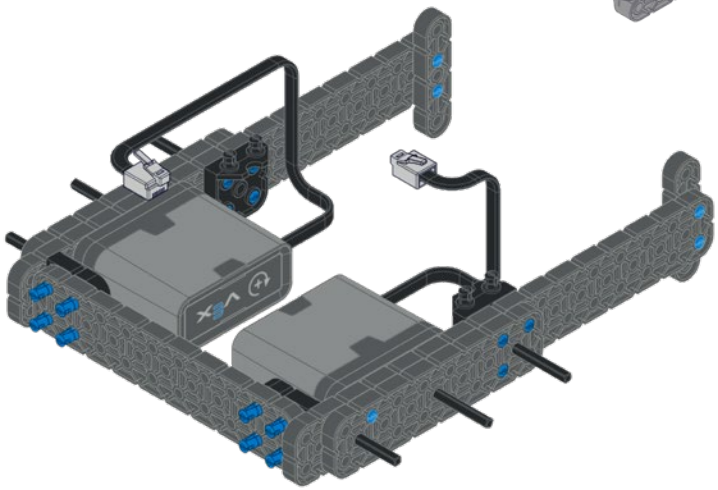

16

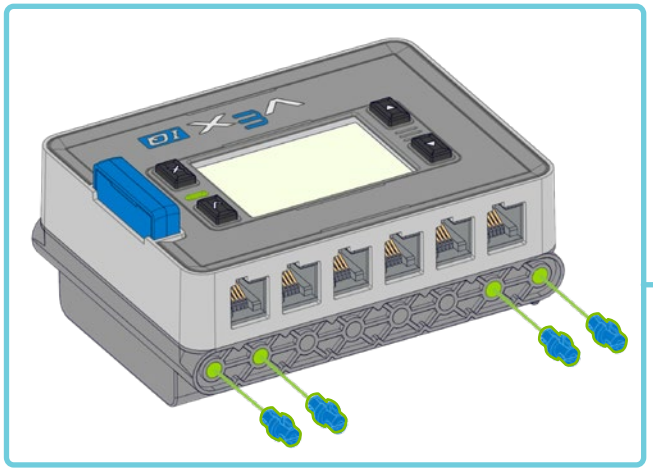

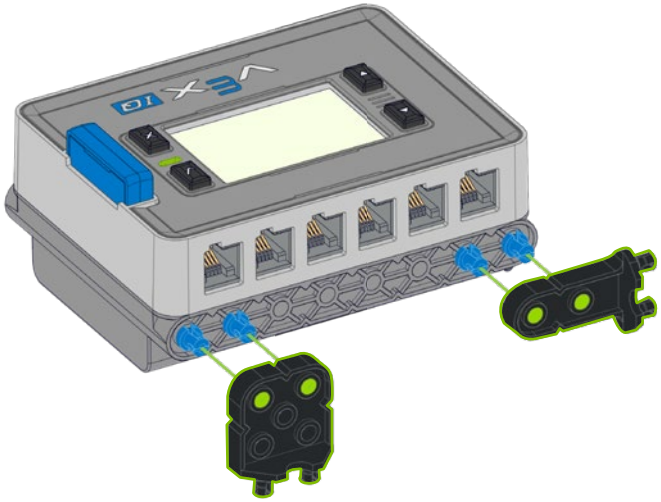

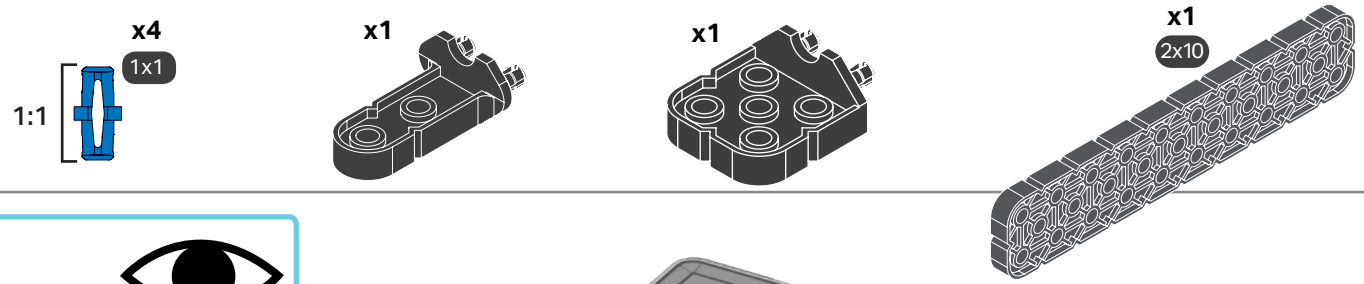

17

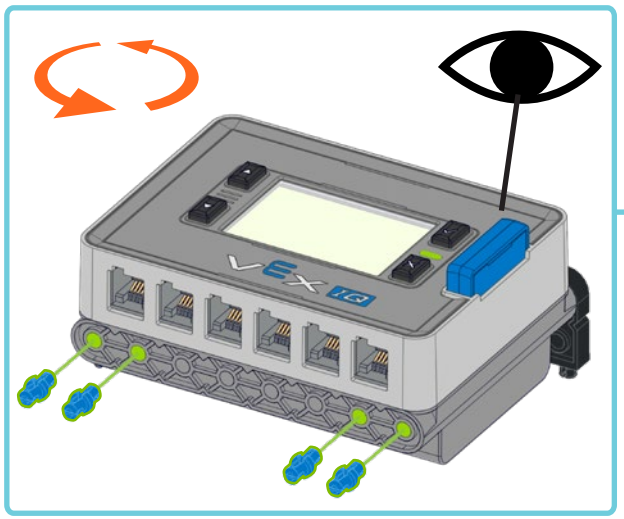

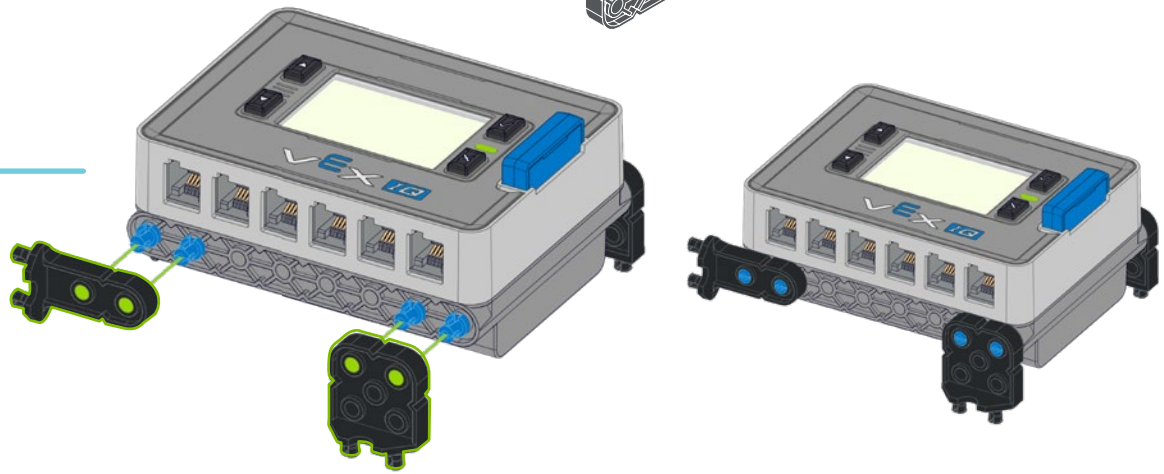

18

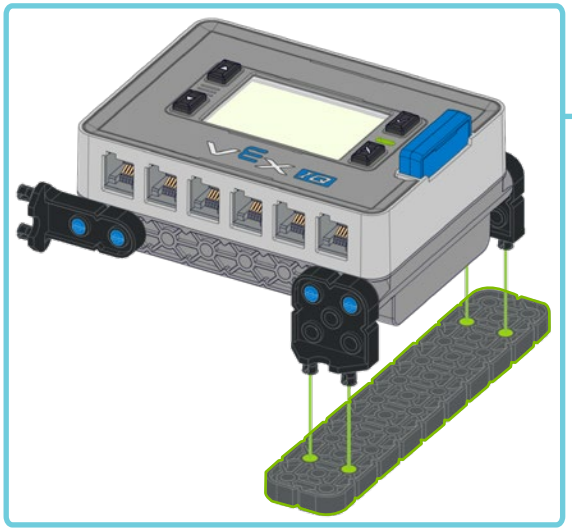

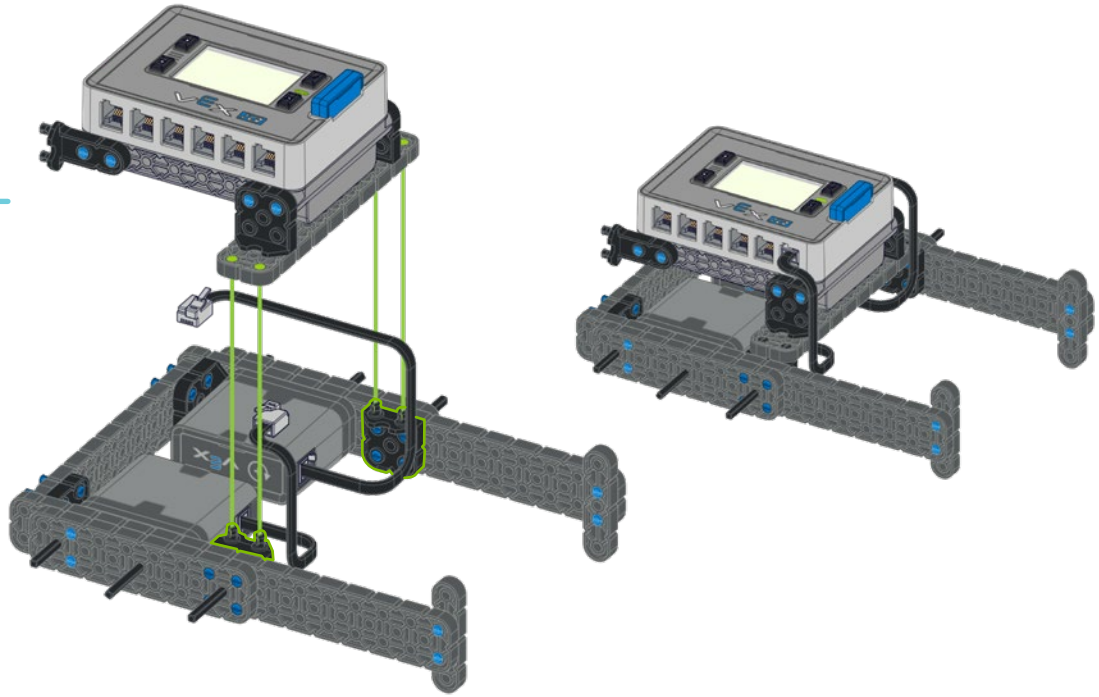

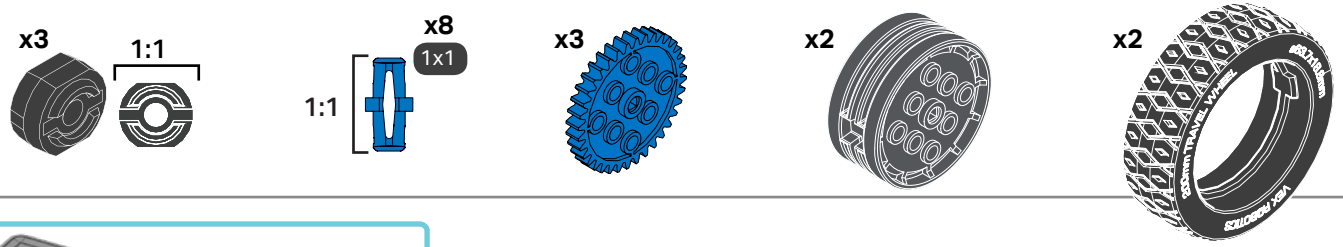

19

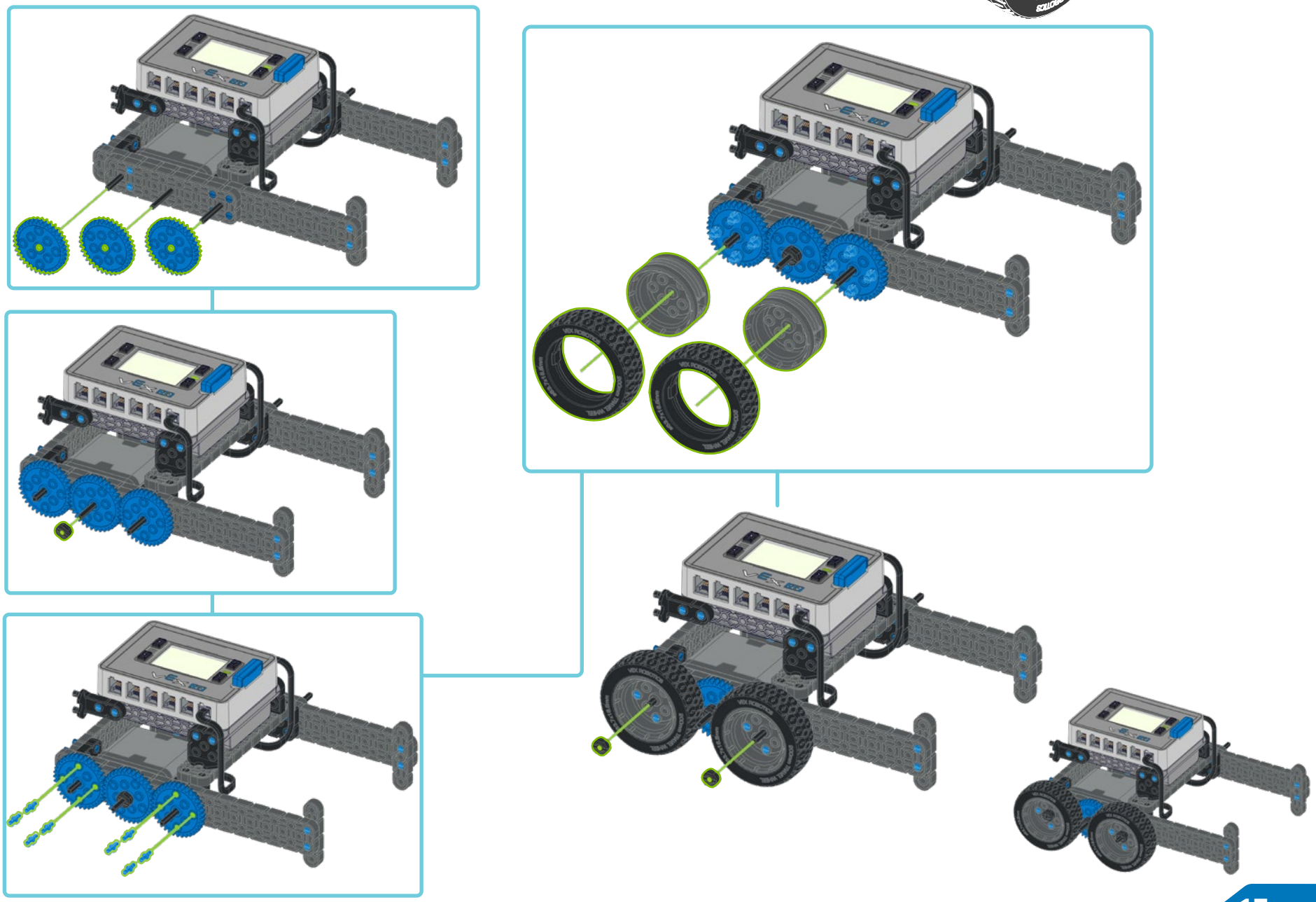

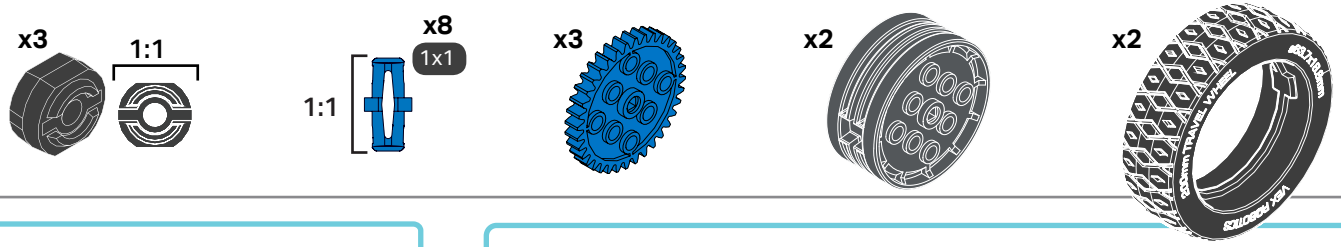

20

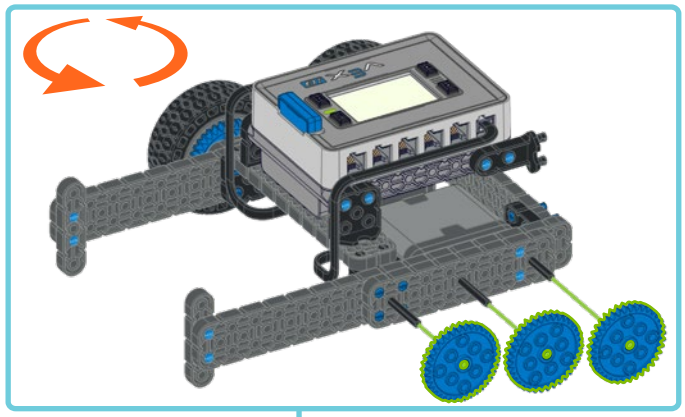

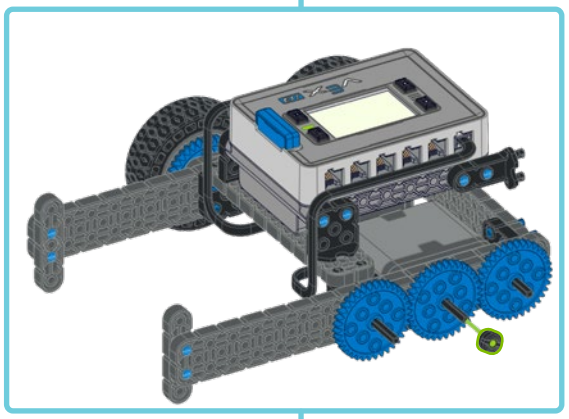

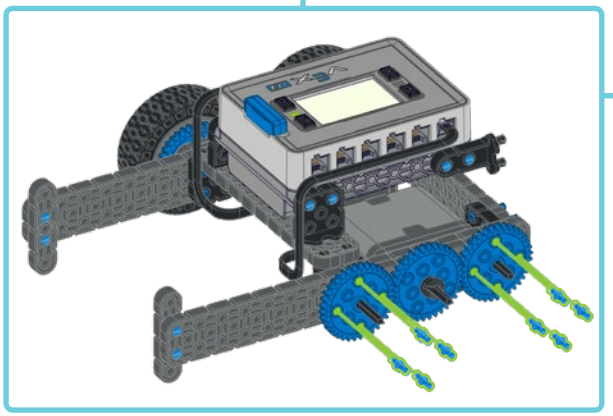

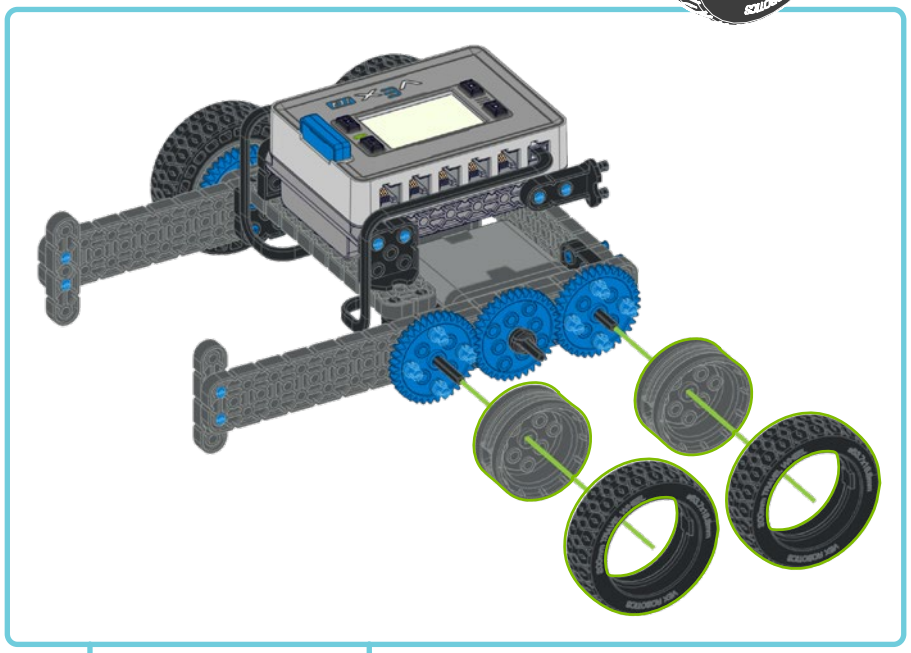

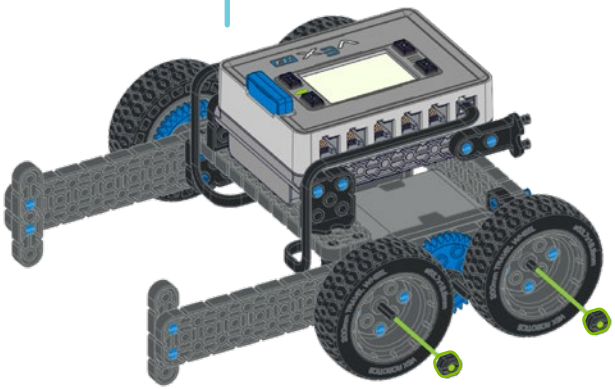

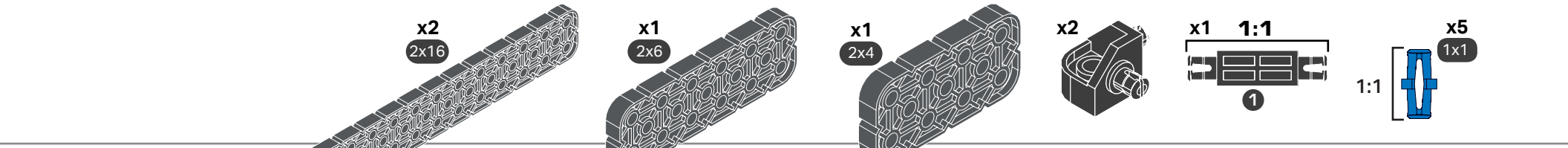

21

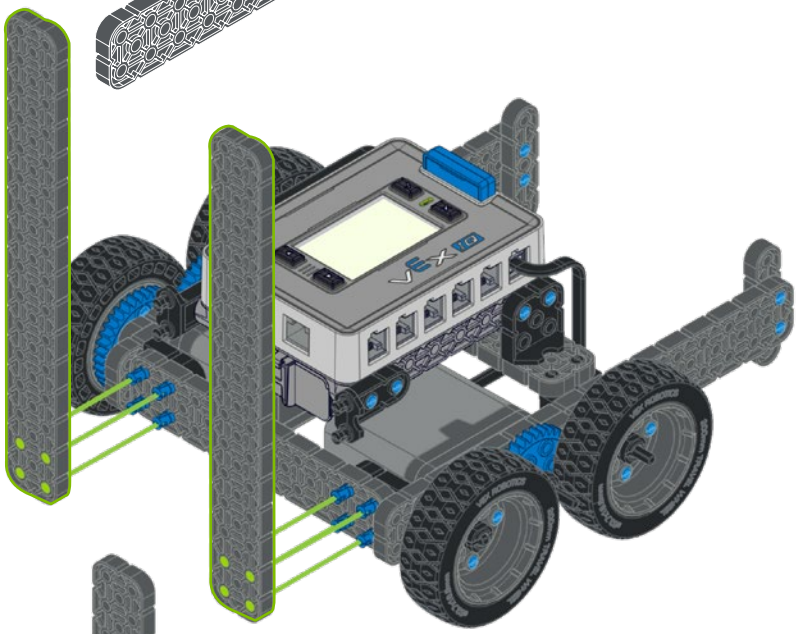

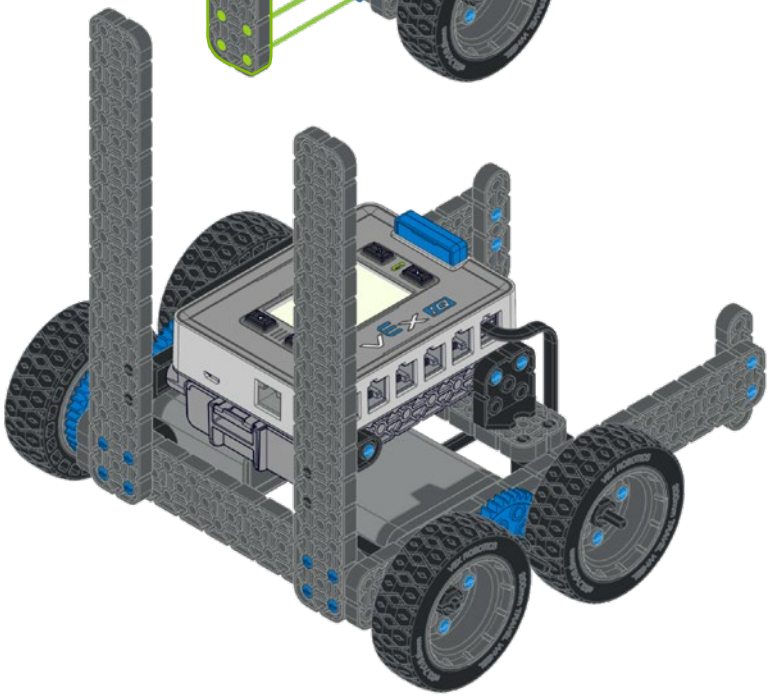

22

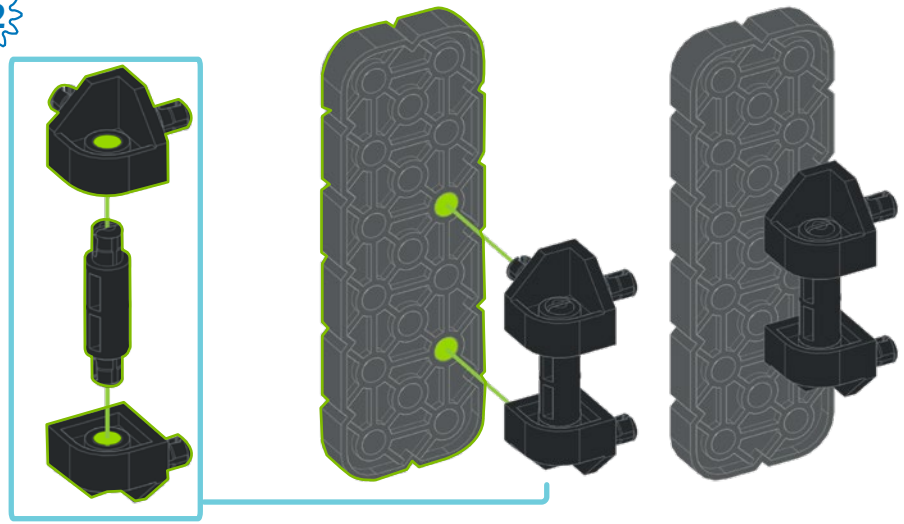

23

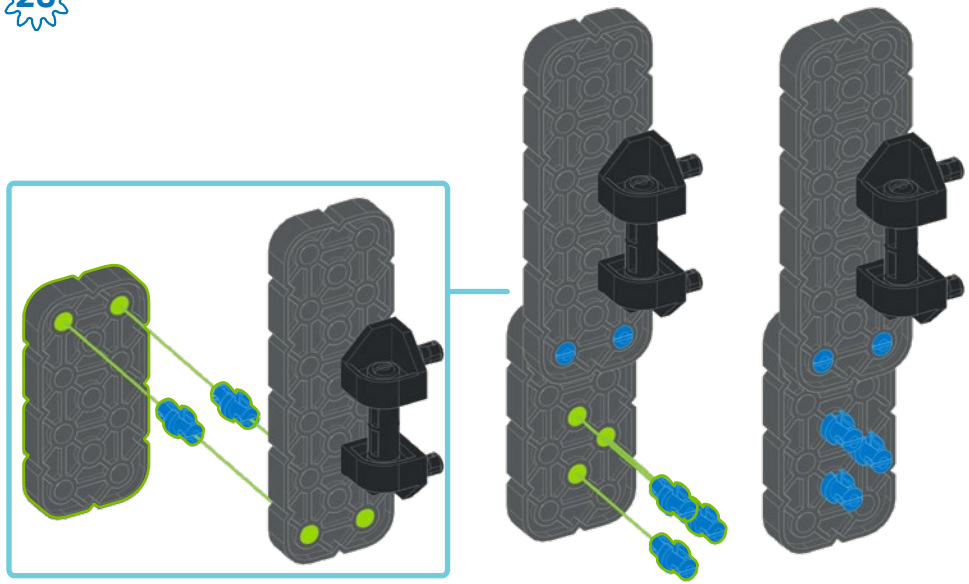

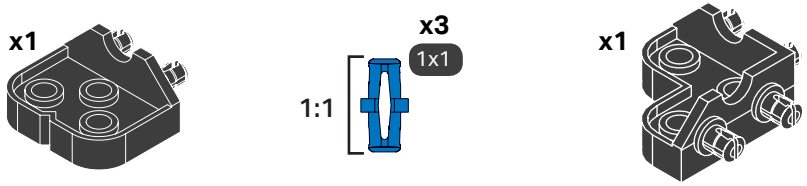

24

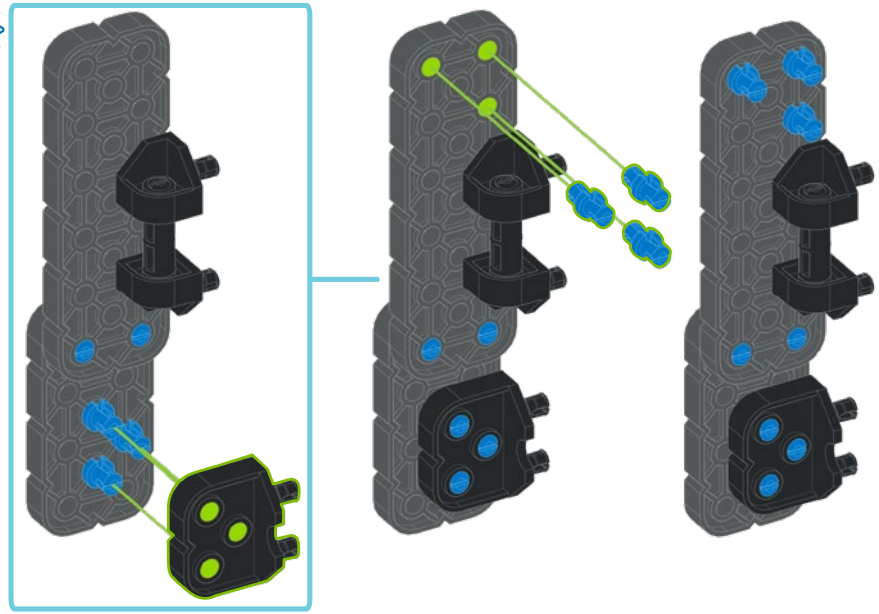

25

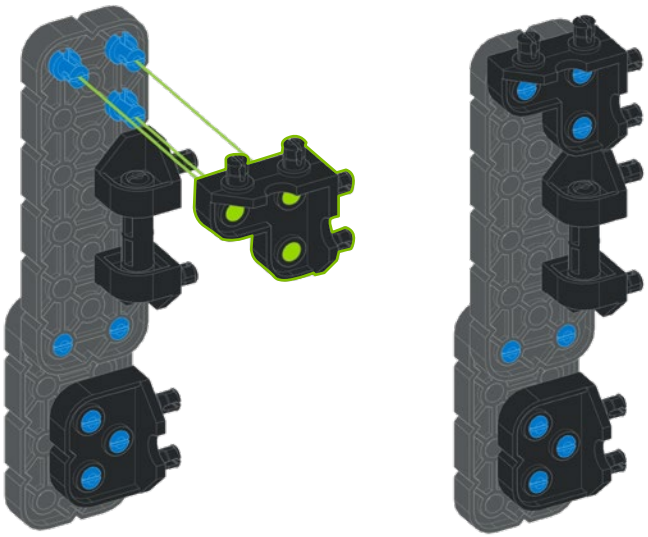

26

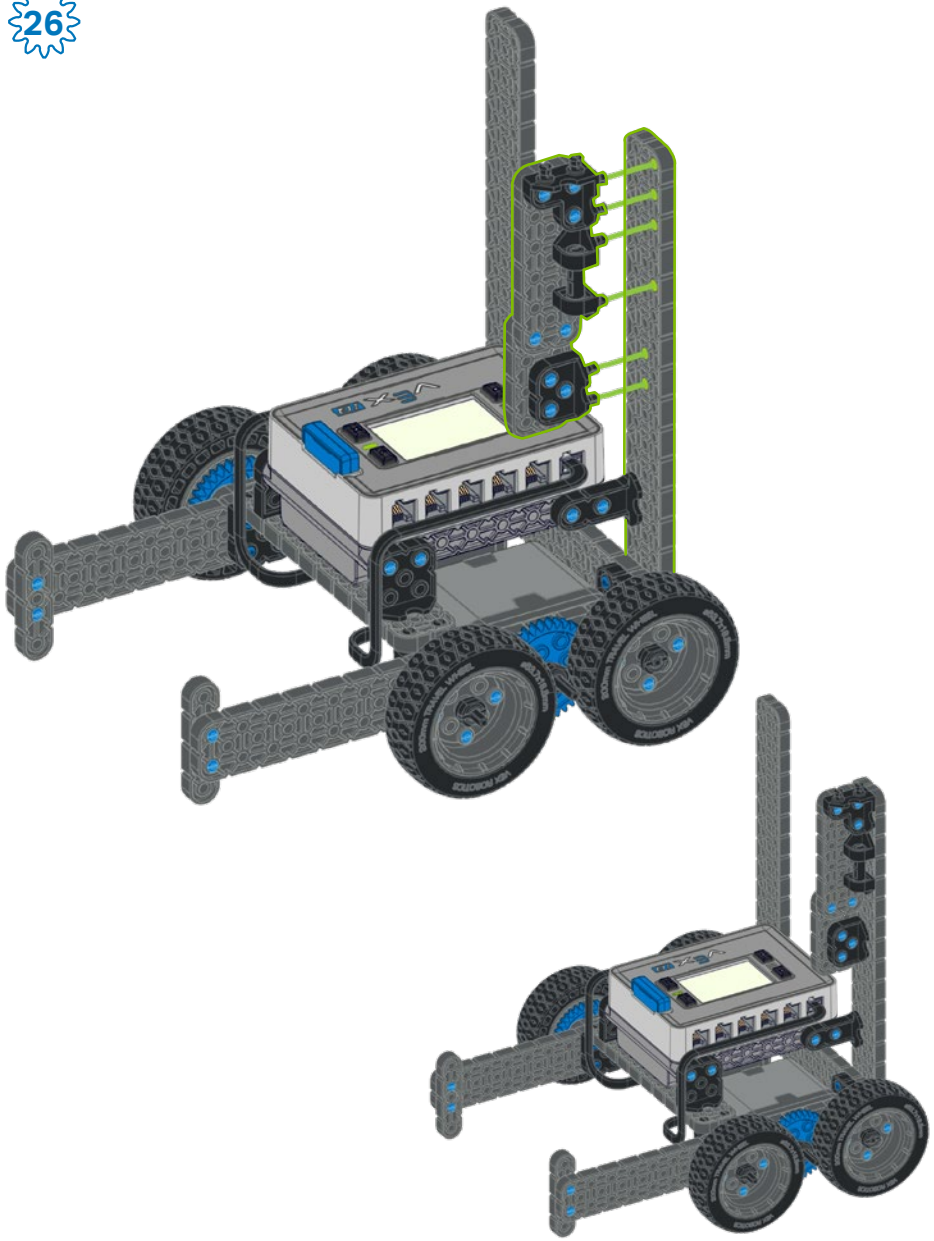

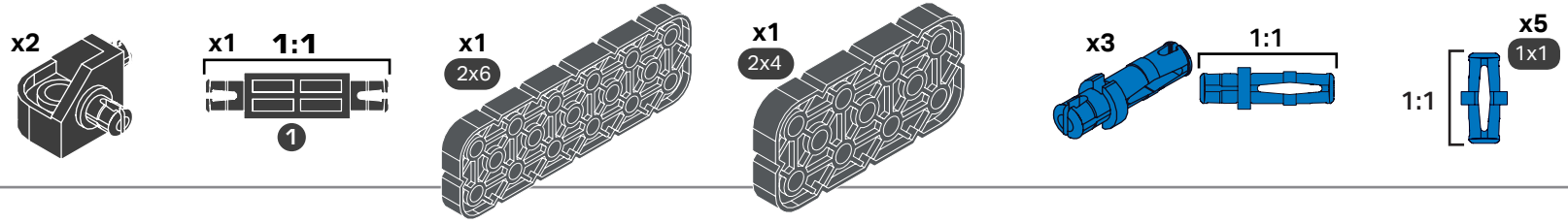

27

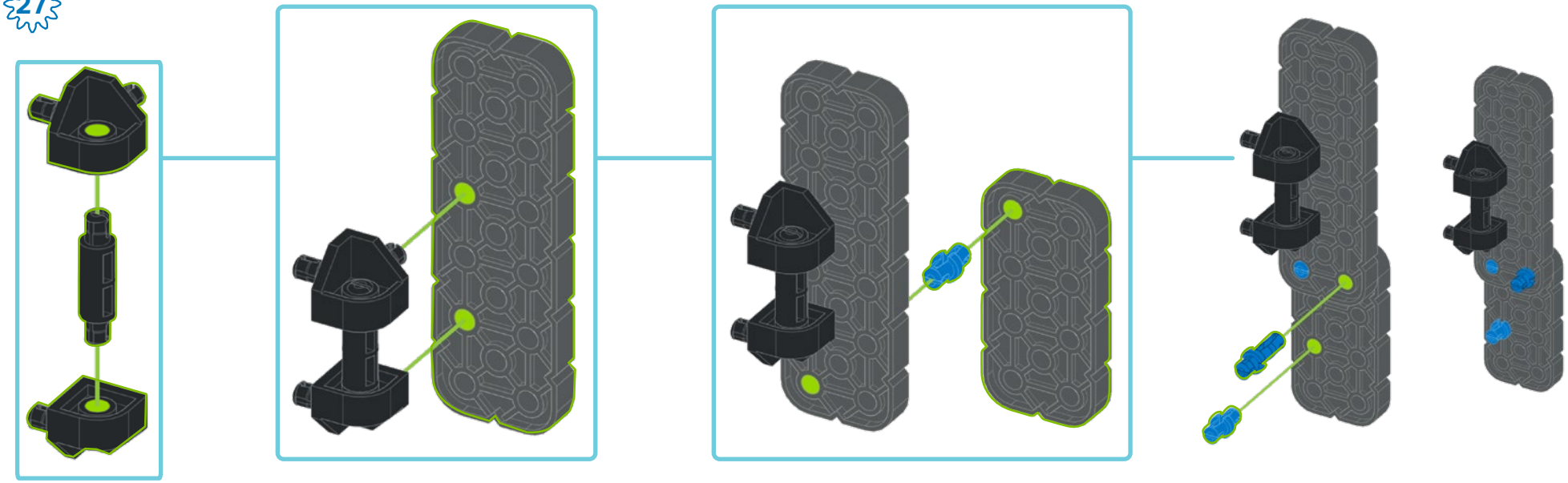

28

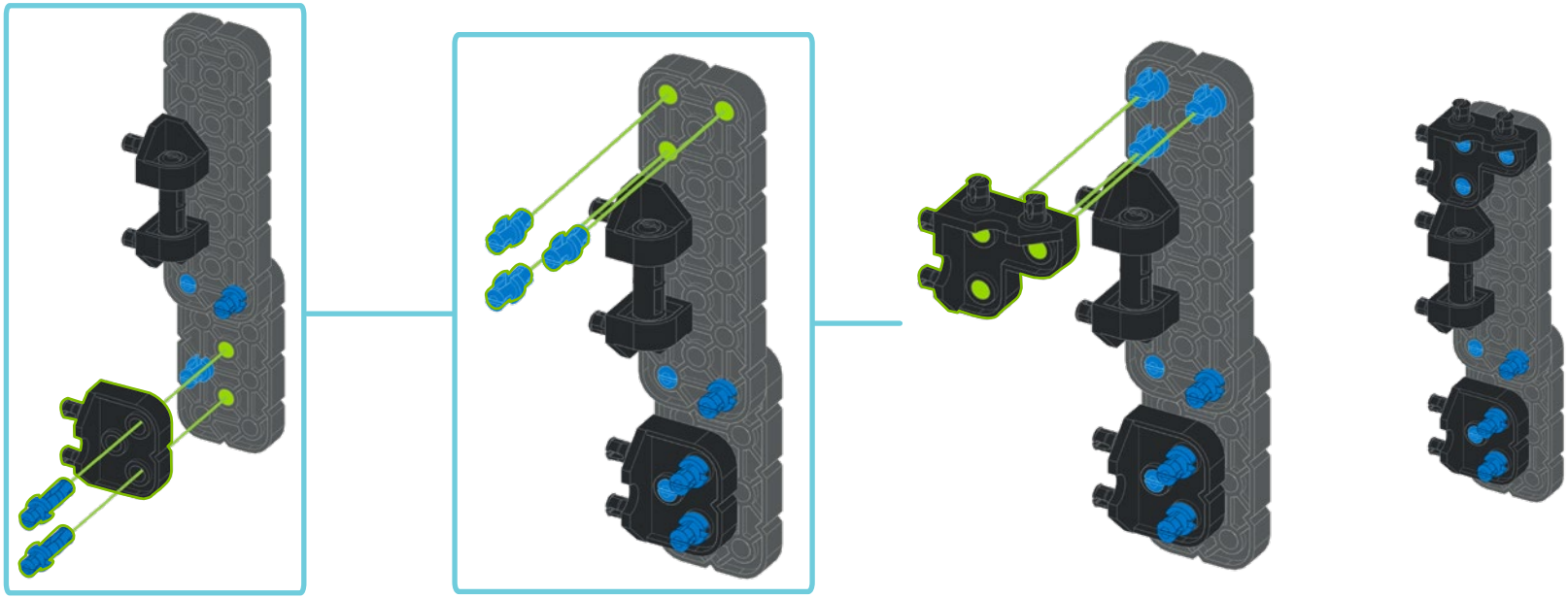

x1

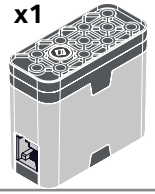

31

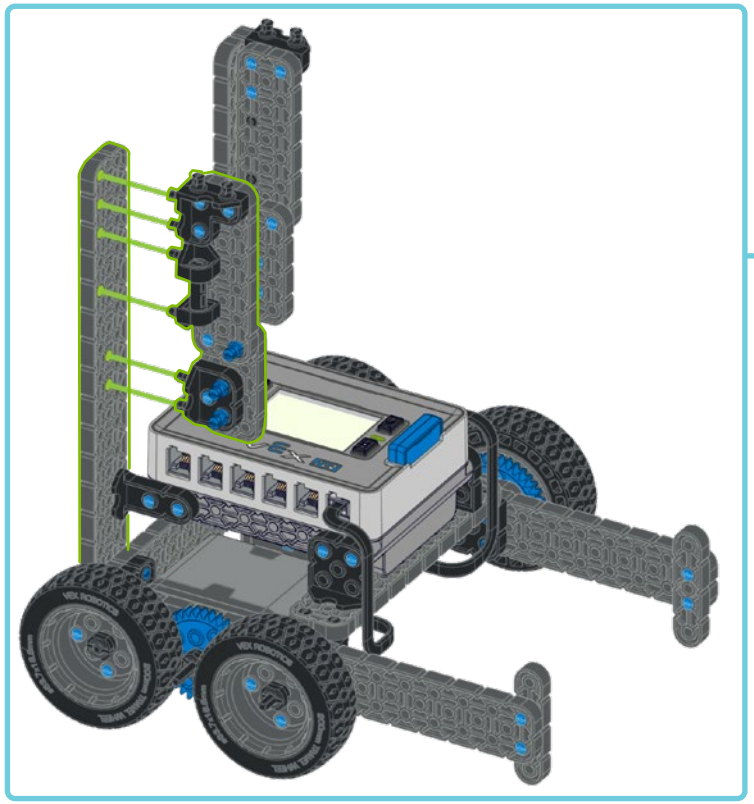

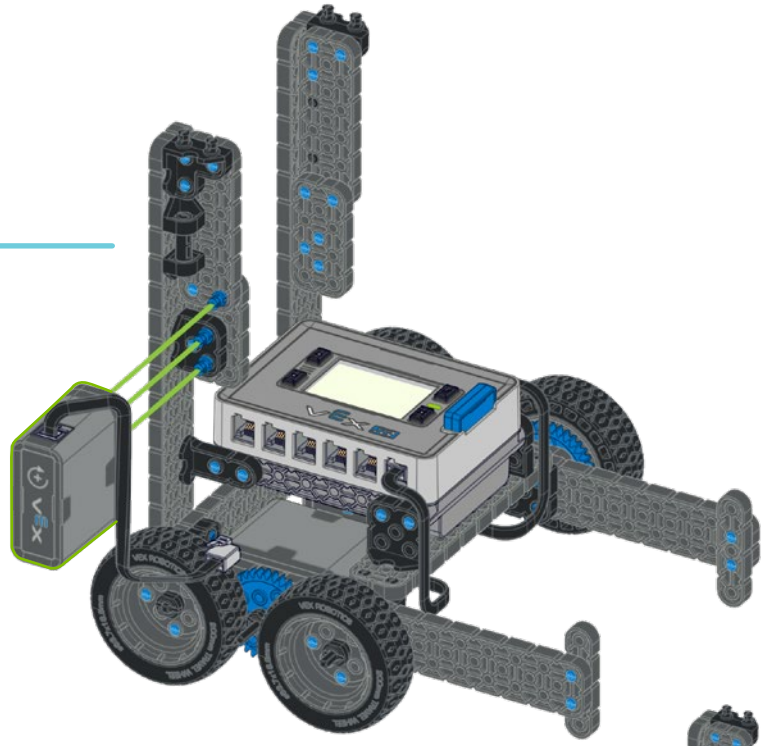

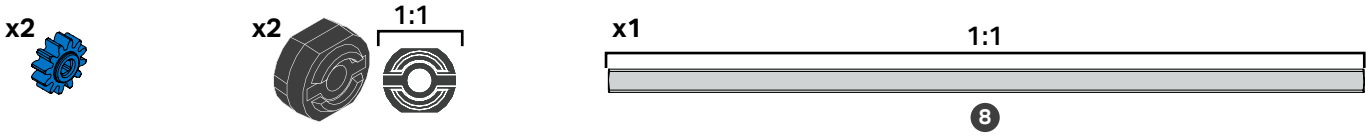

32

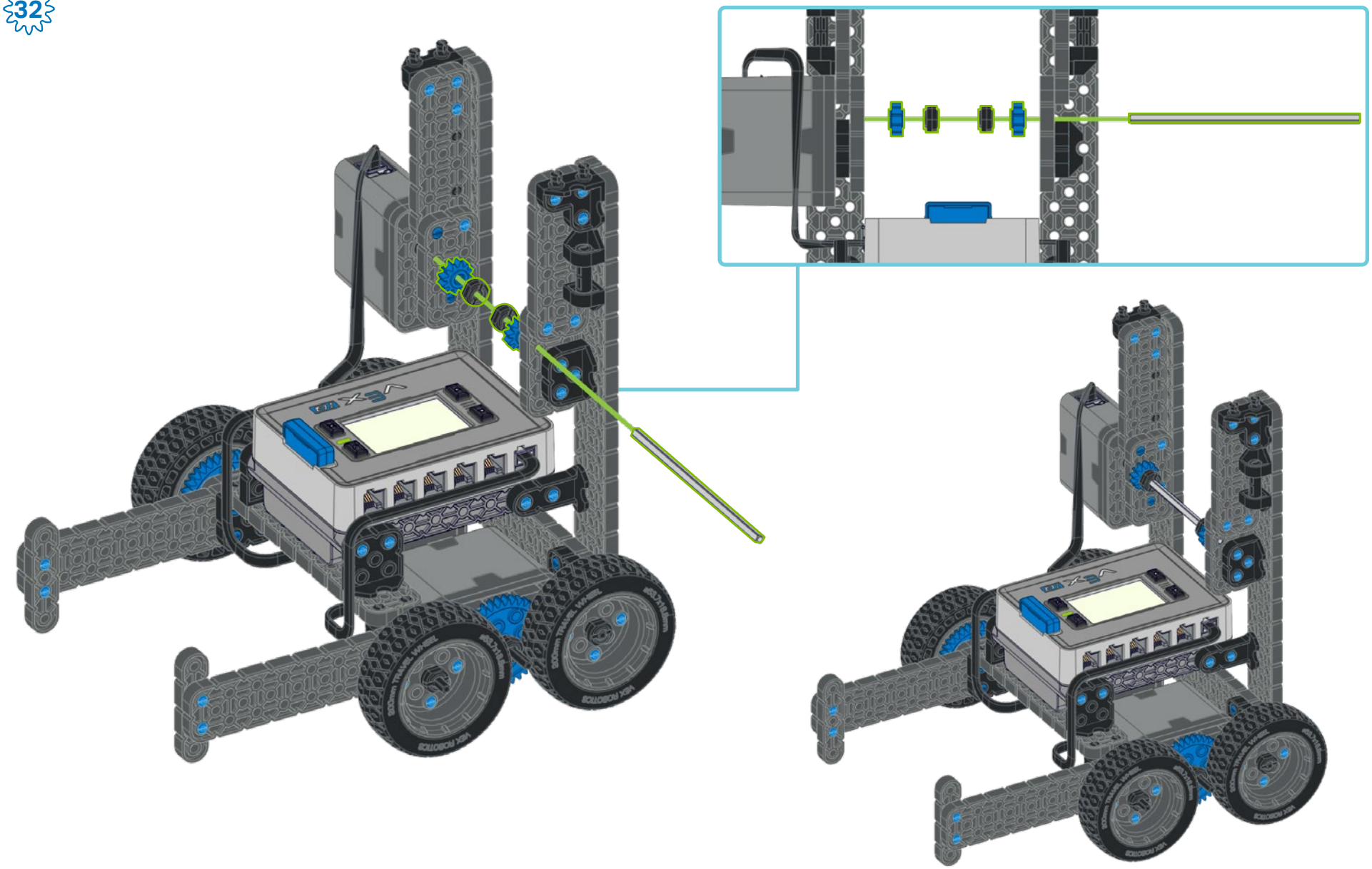

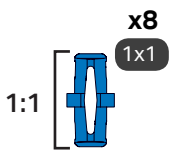

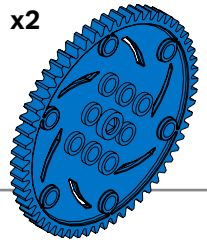

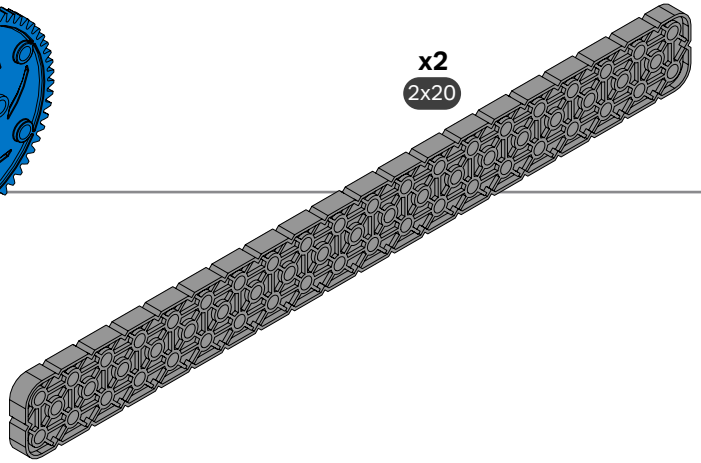

33 **2X**

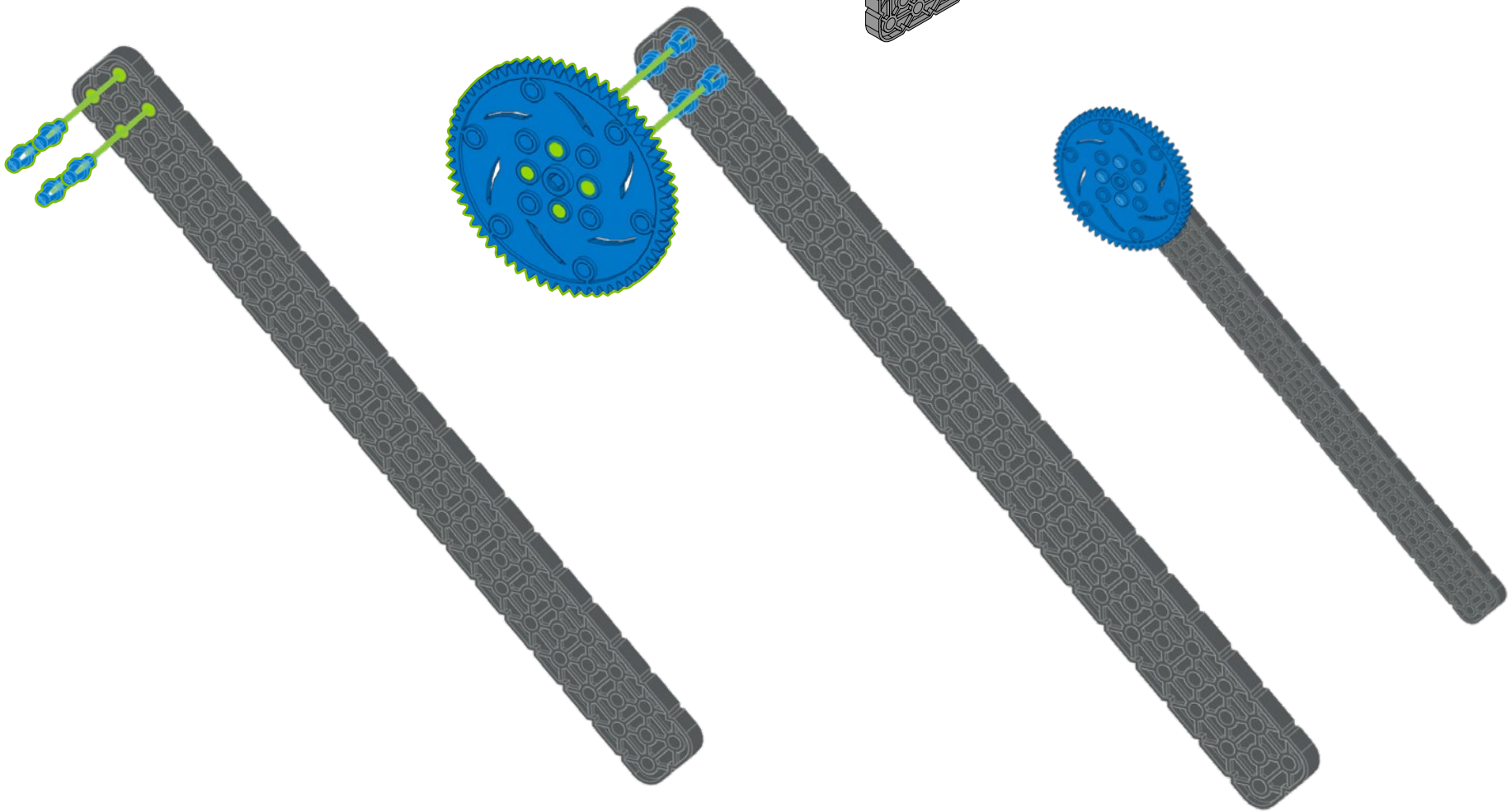

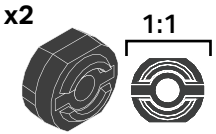

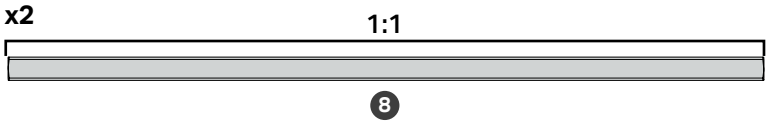

35

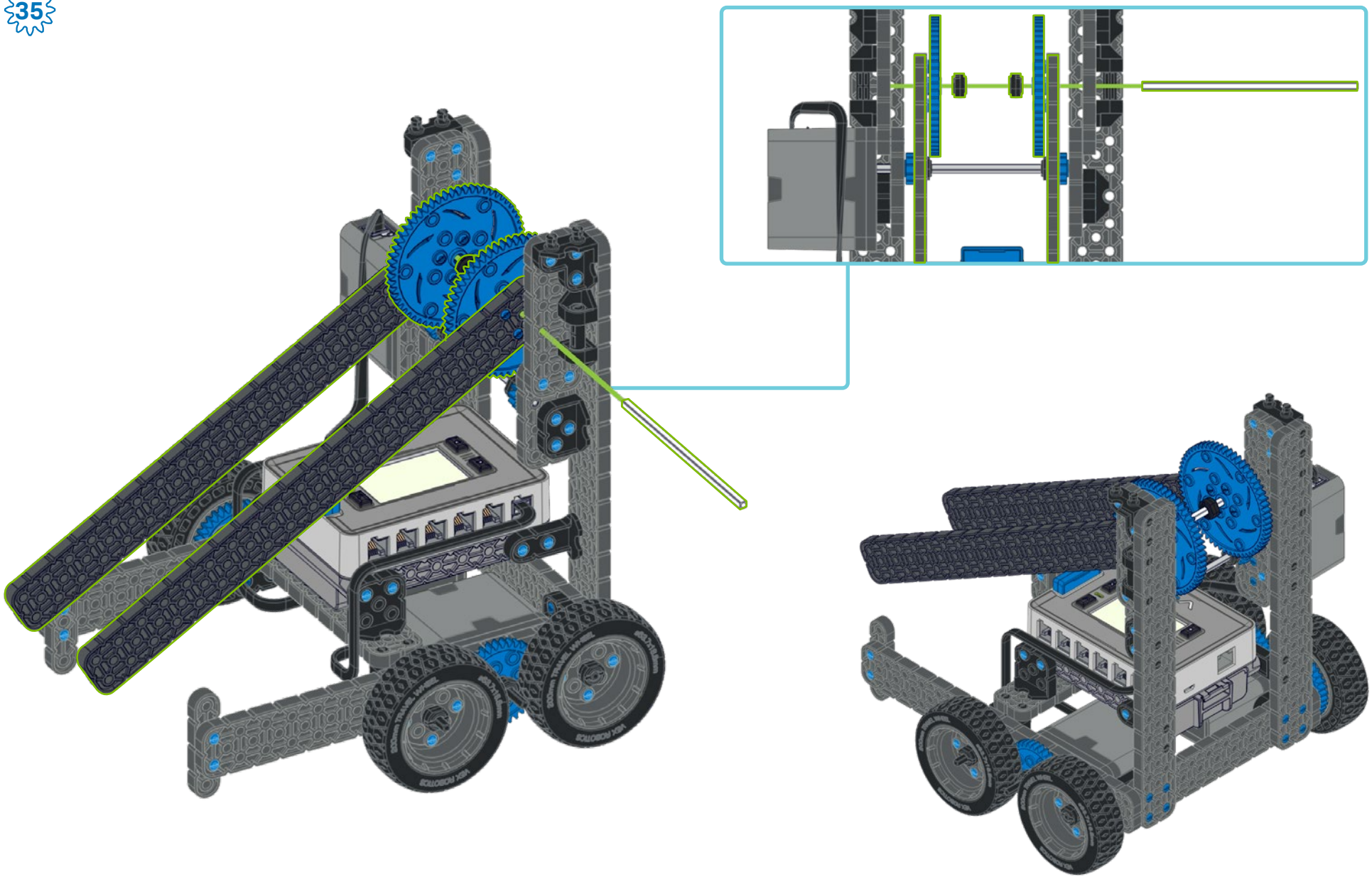

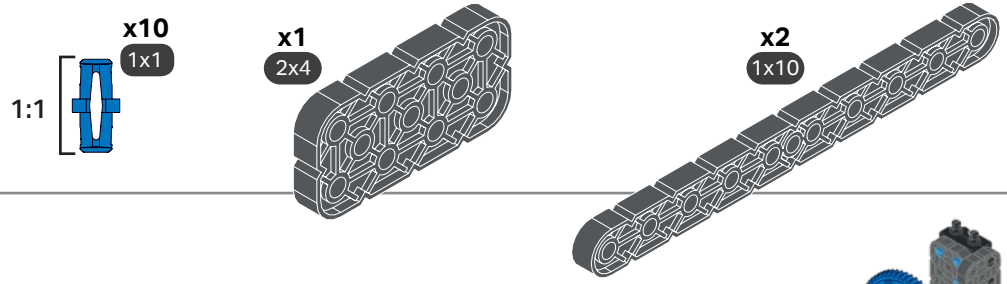

36

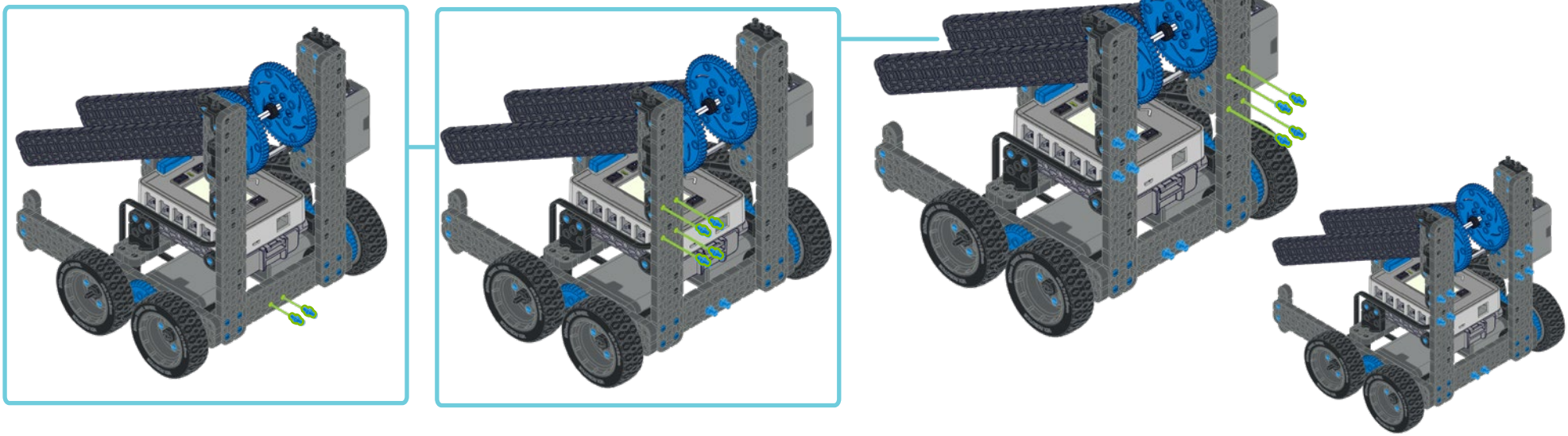

37

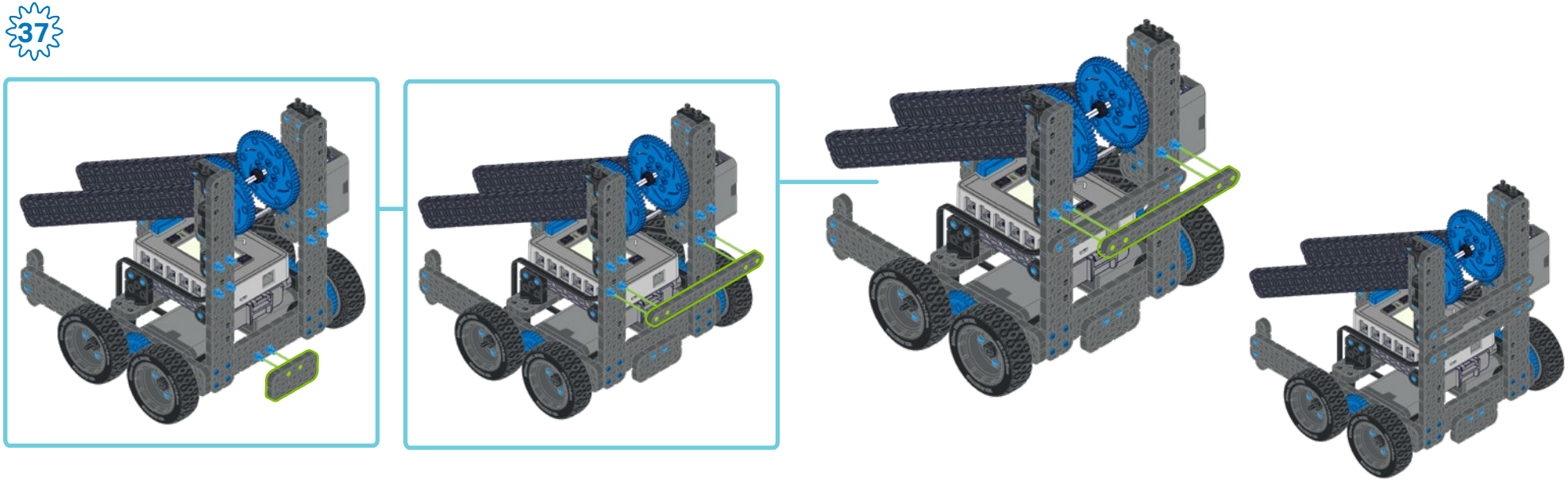

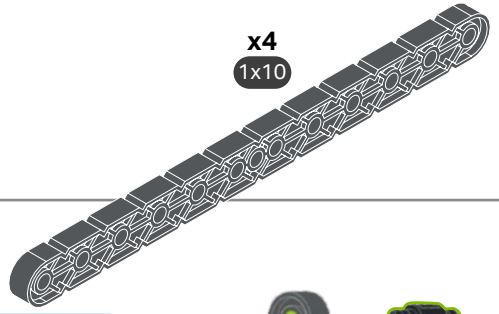

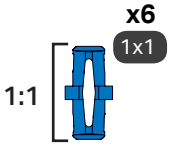

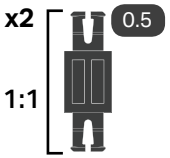

38 2X

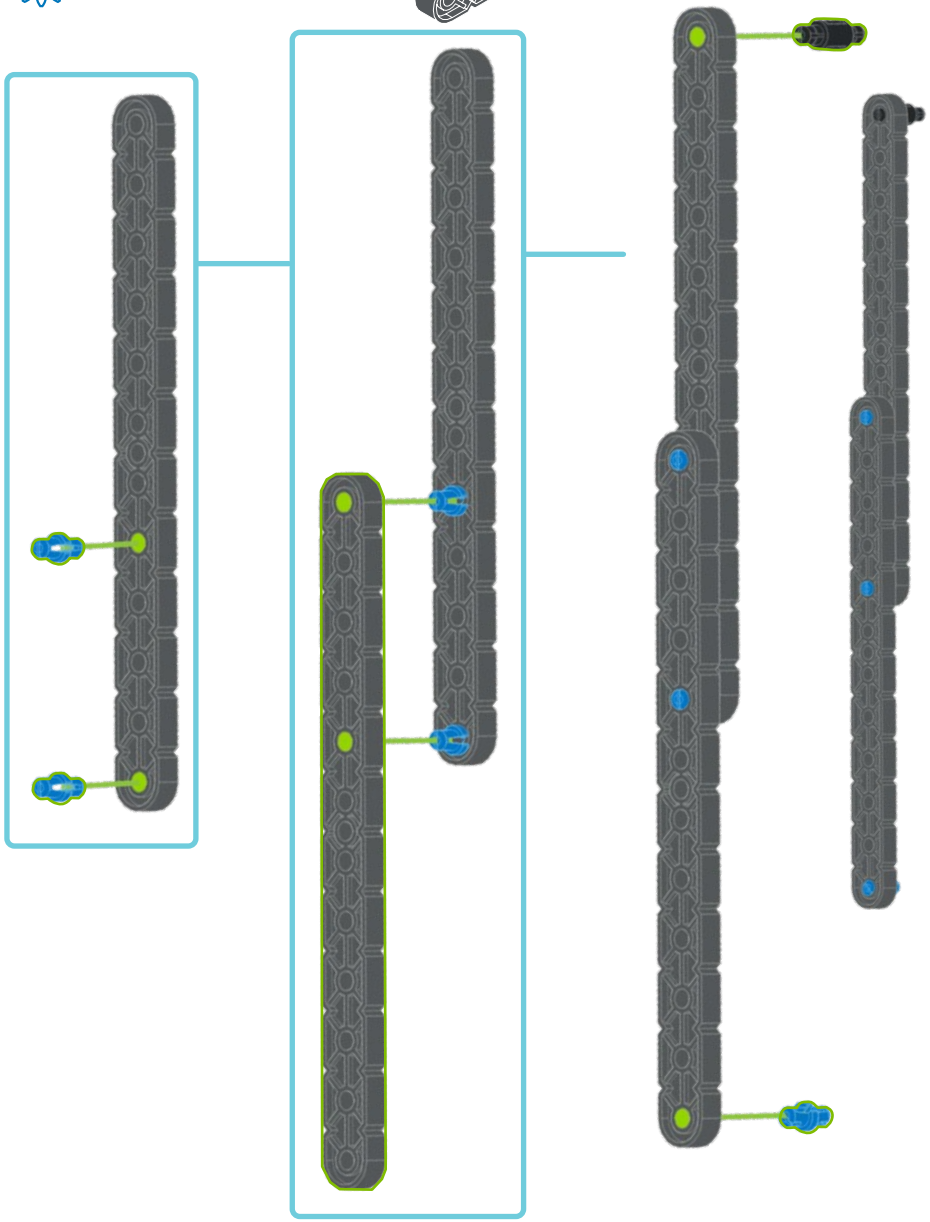

39

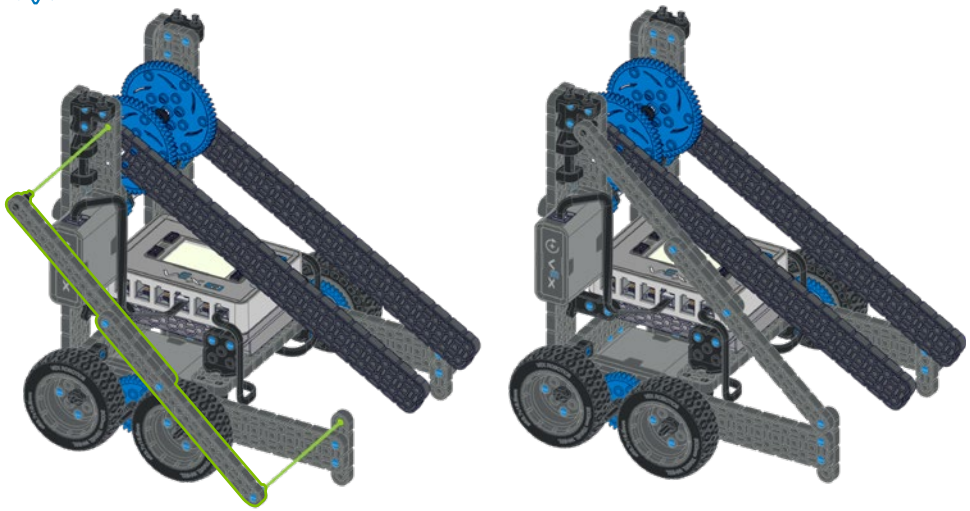

40

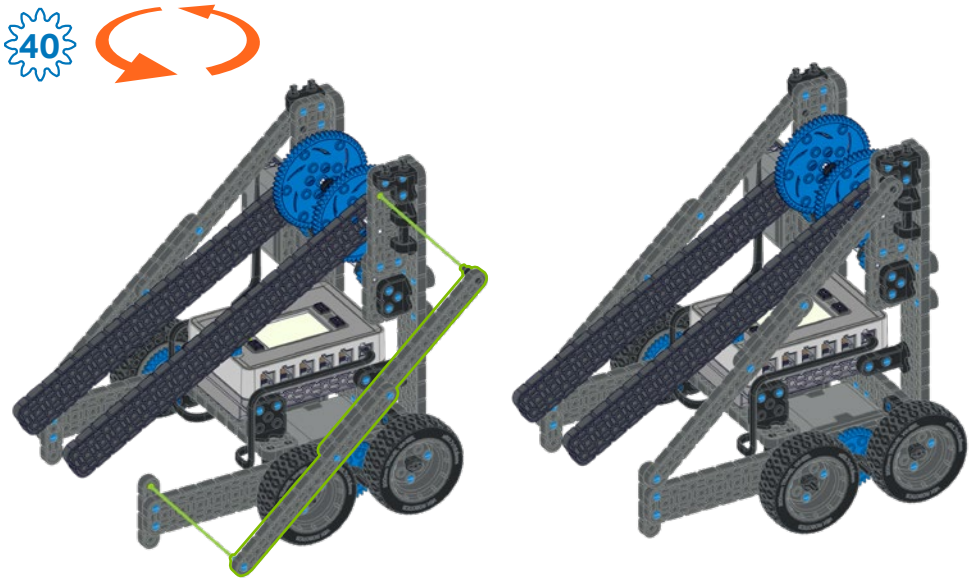

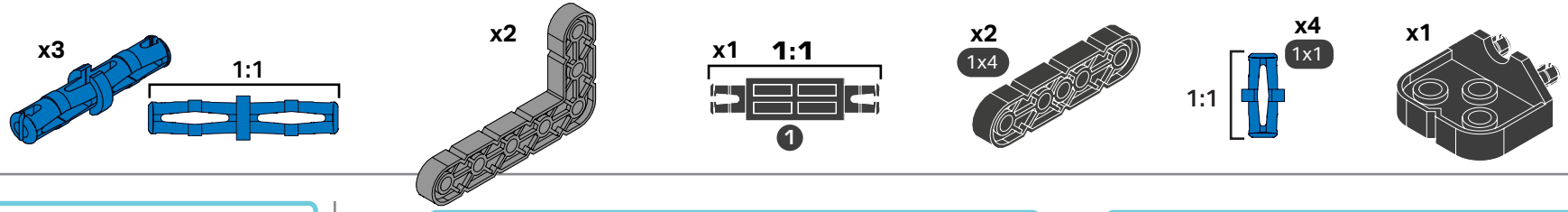
x3
1:1
x2
x1
1:1
1
x2
1x4
x4
1x1
1:1
x1

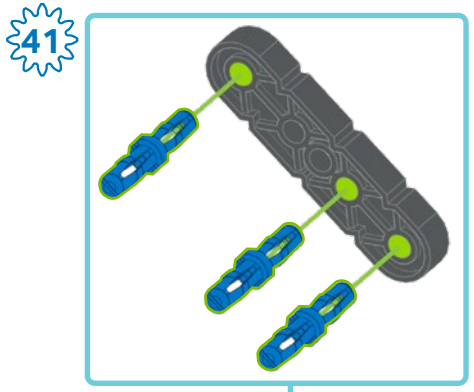
41

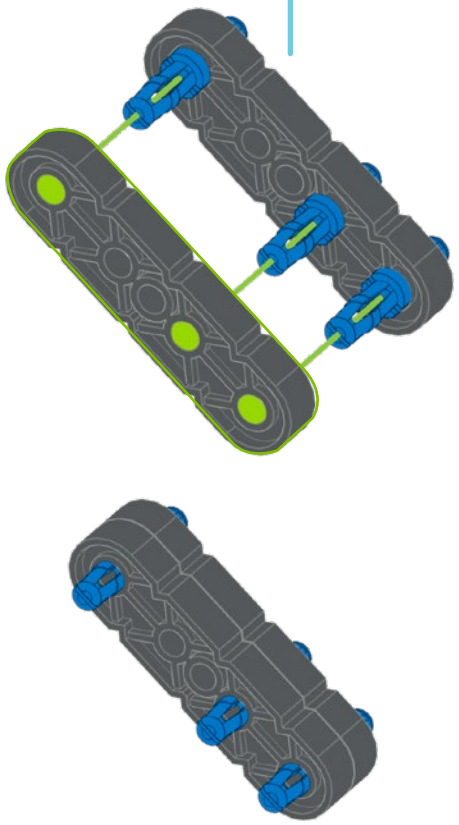

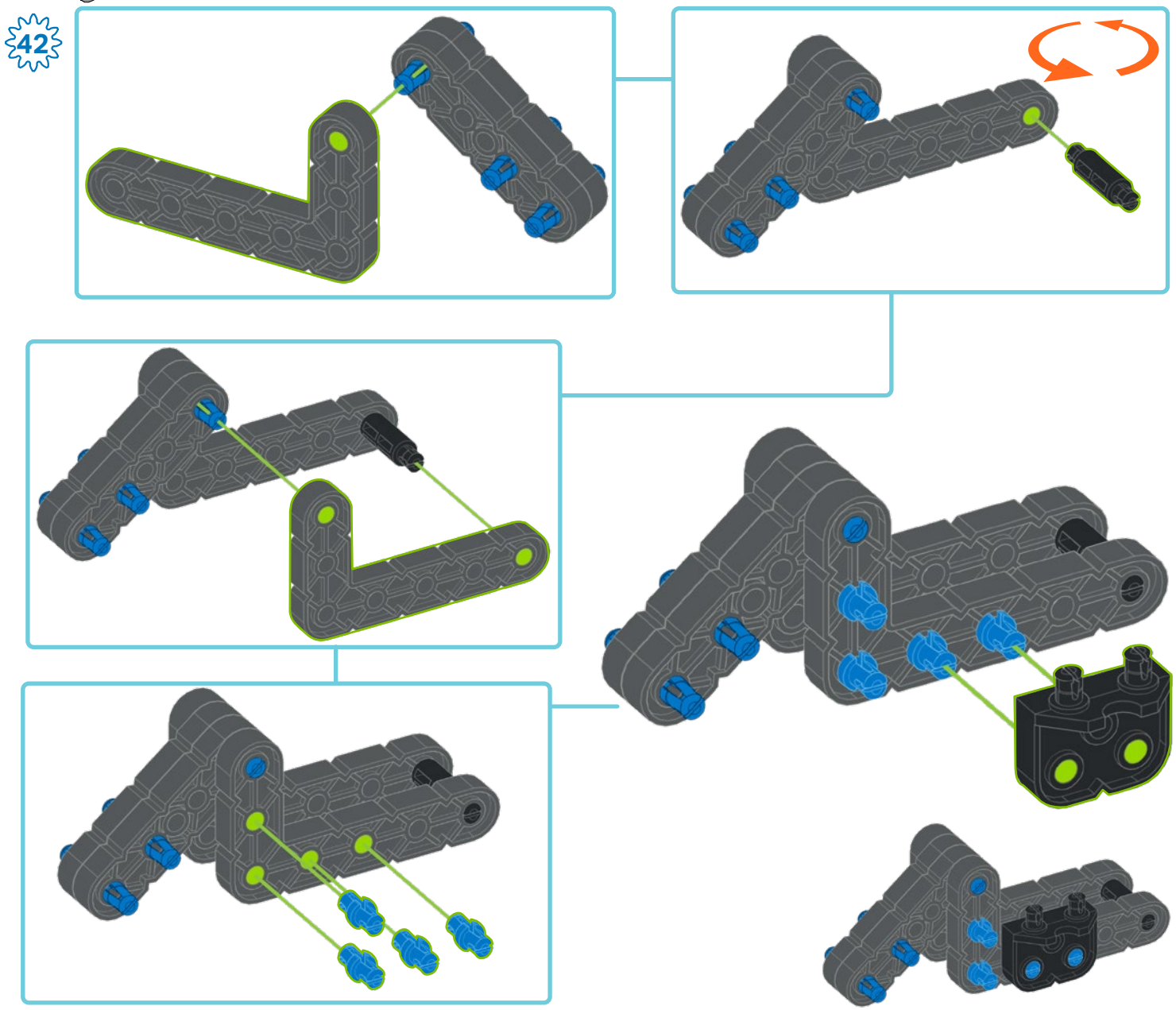
42

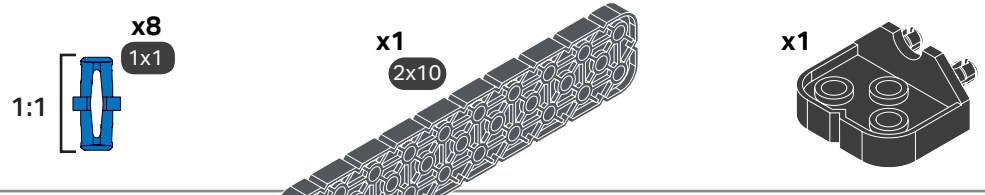

42

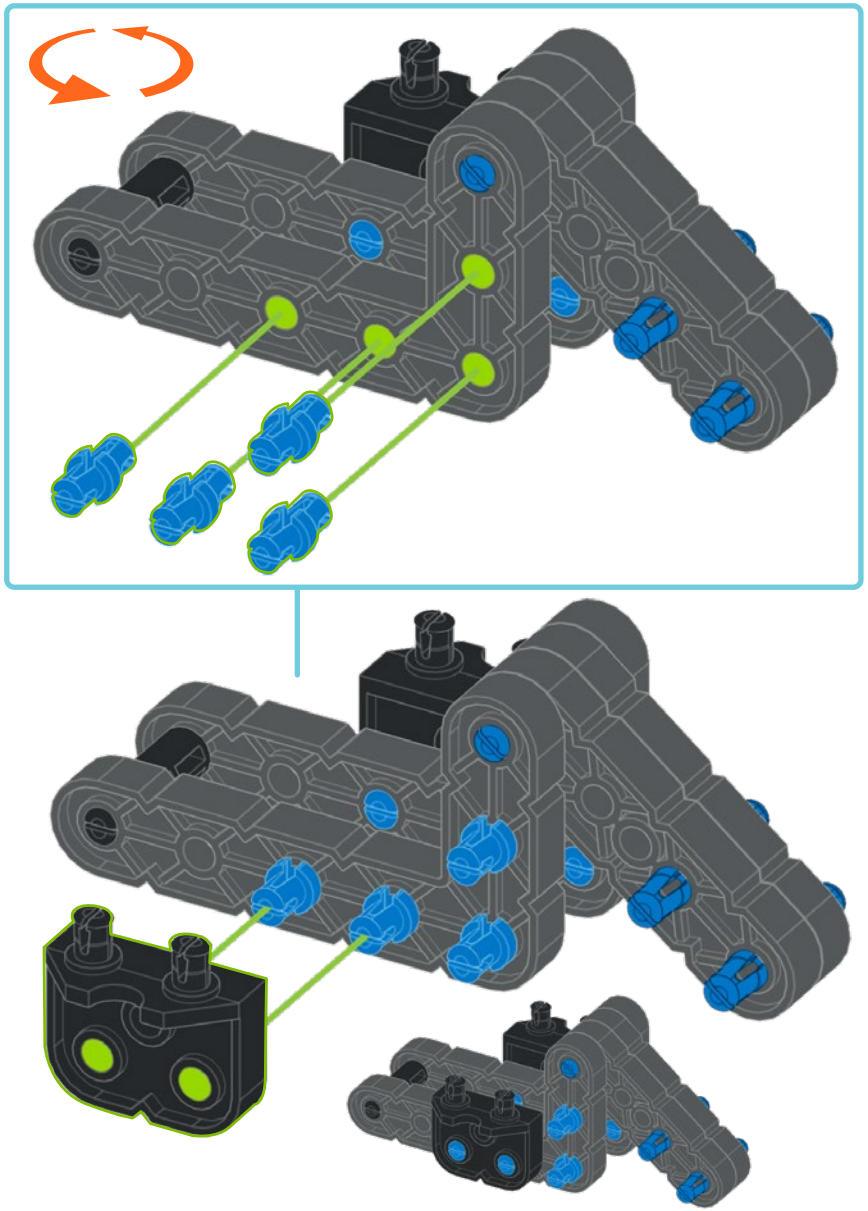

42

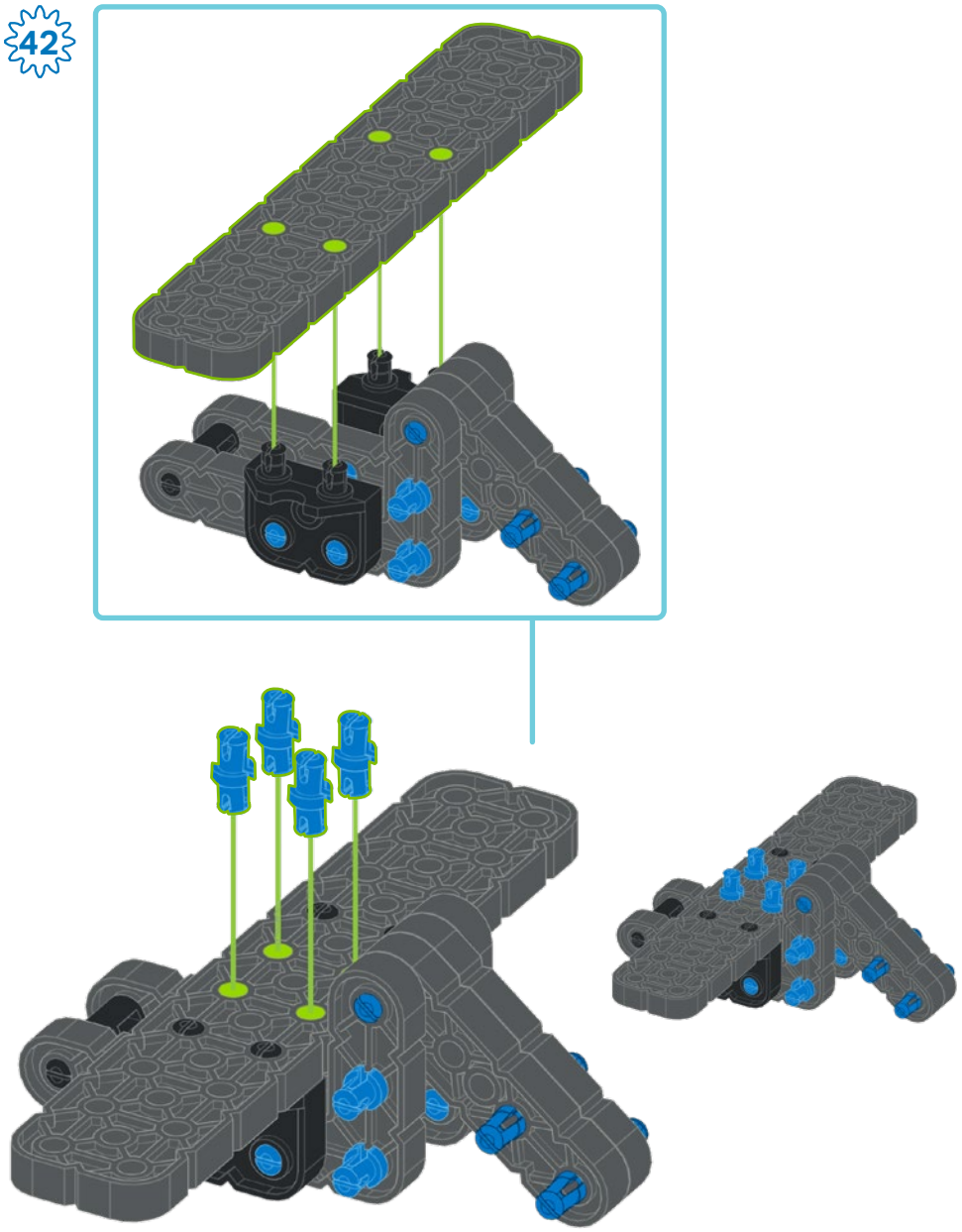

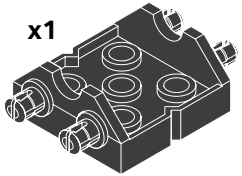

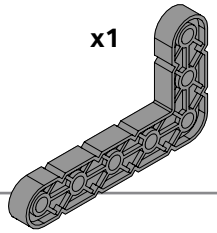

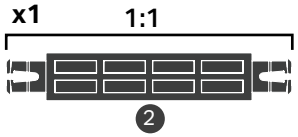

45

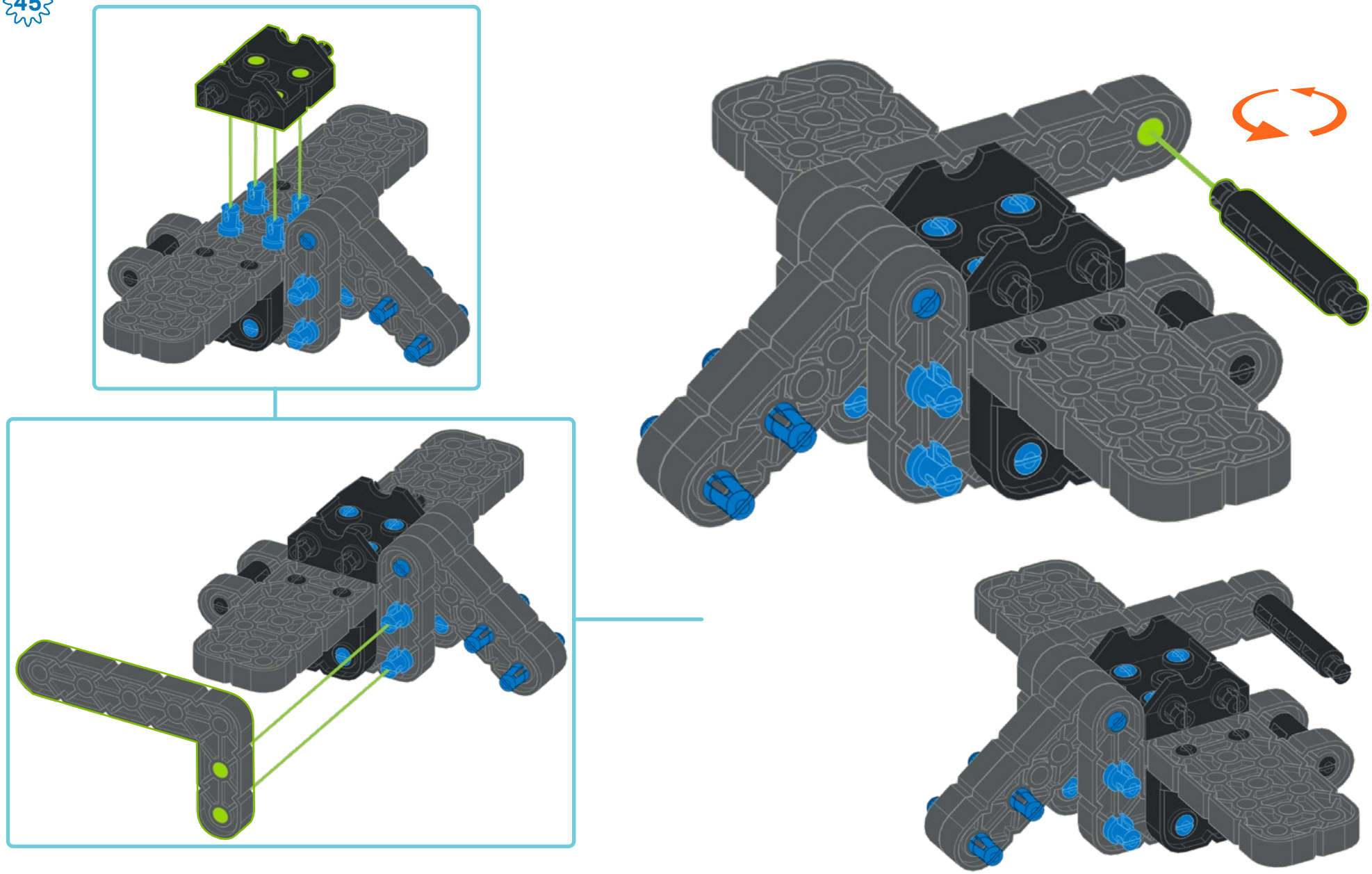

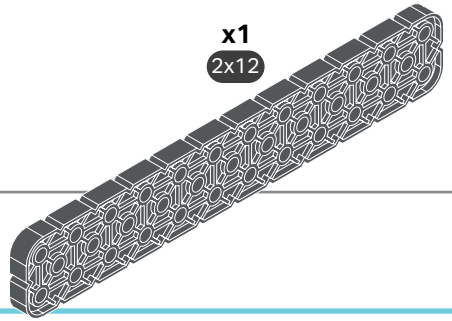

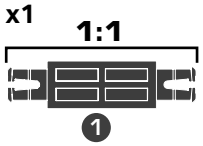

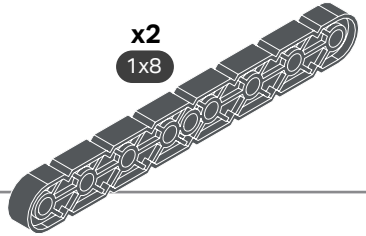

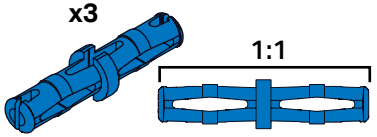

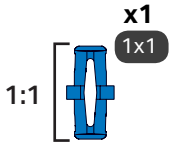

49

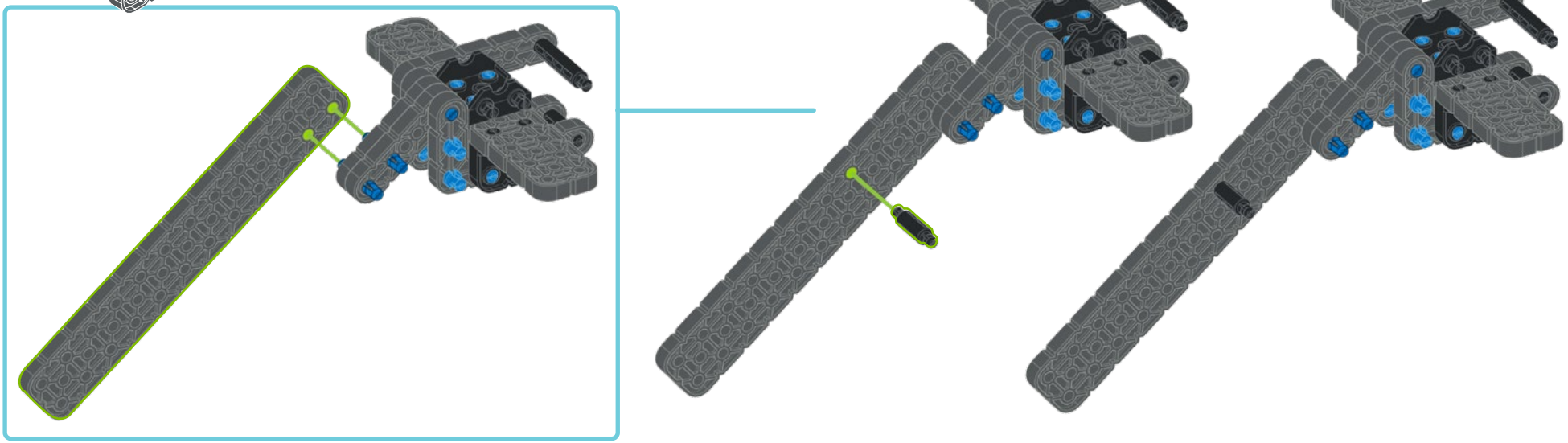

50

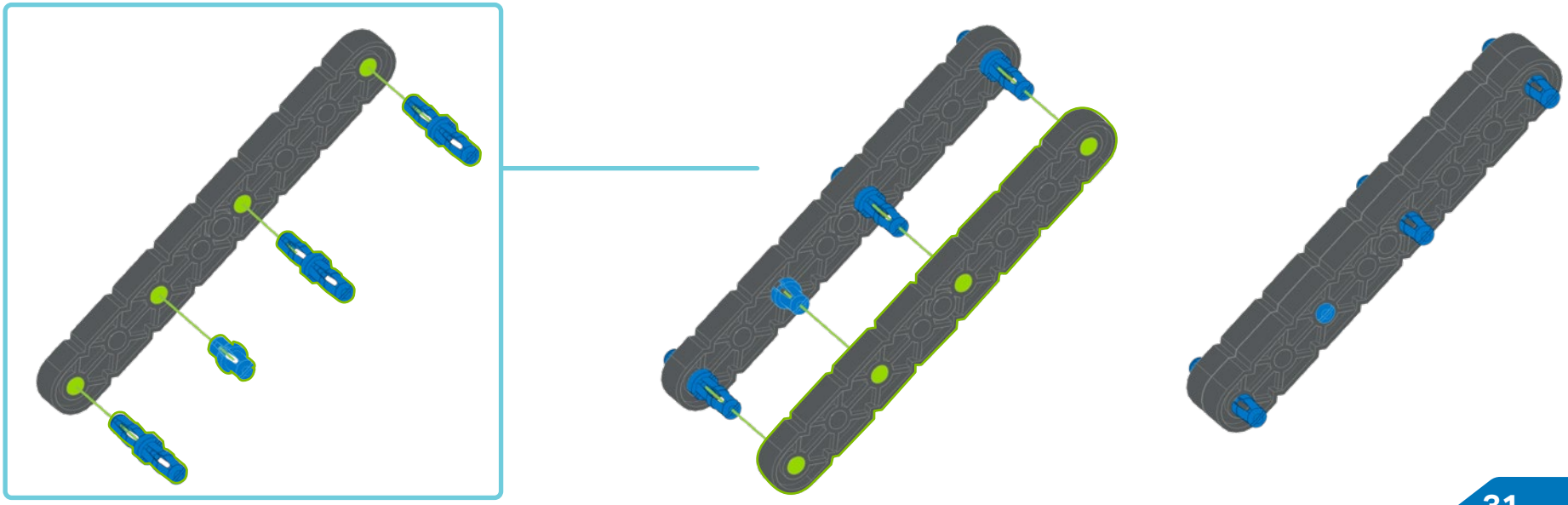

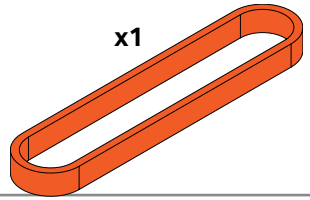

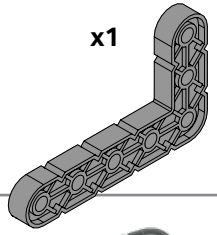

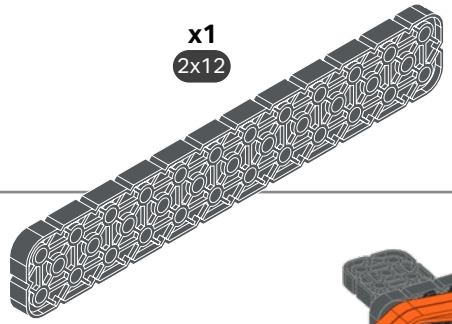

51

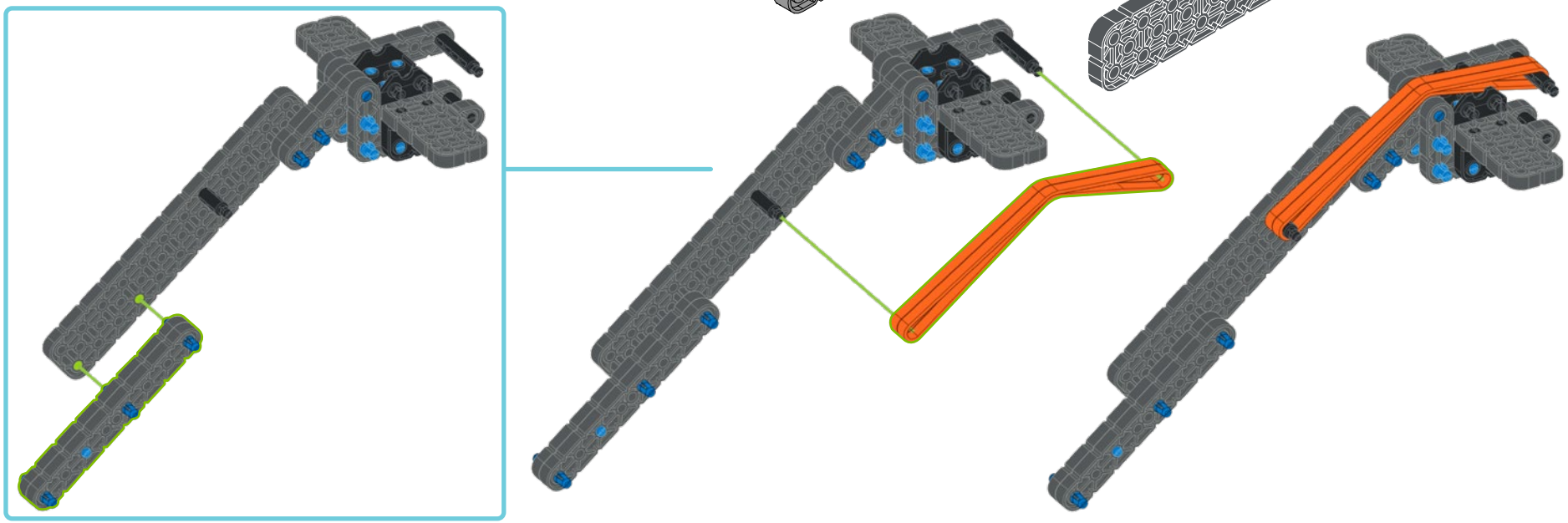

52

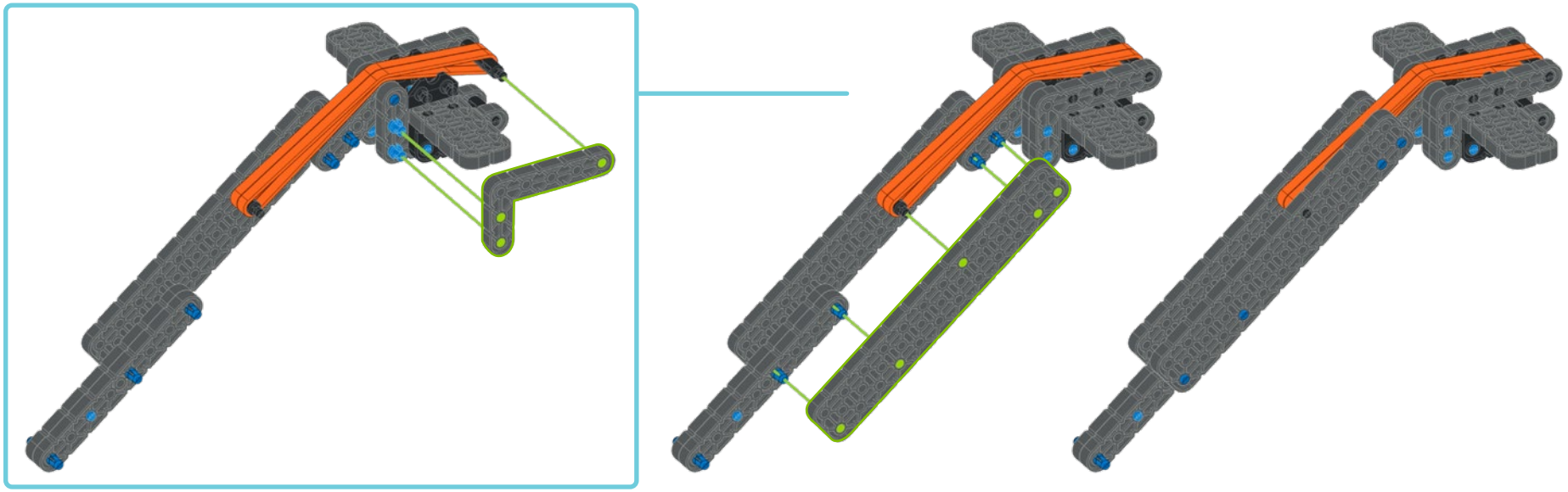

53

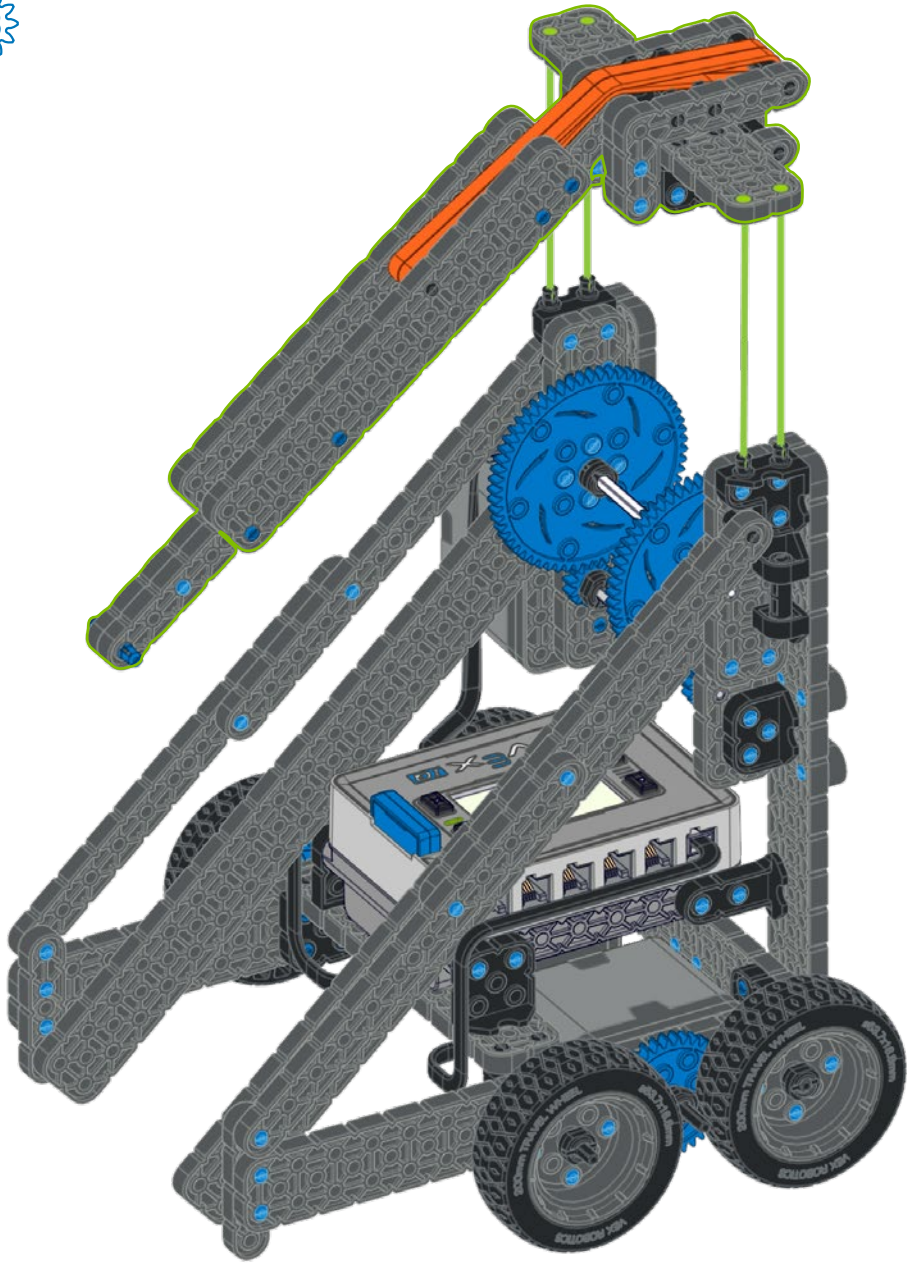

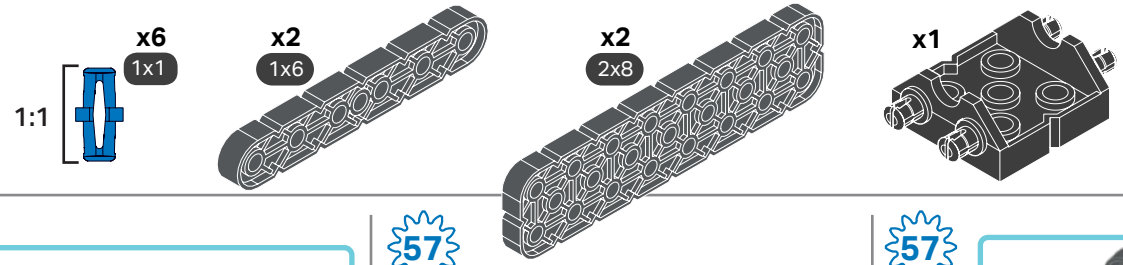
x6
1x1
1:1
x2
1x6
x2
2x8
x1

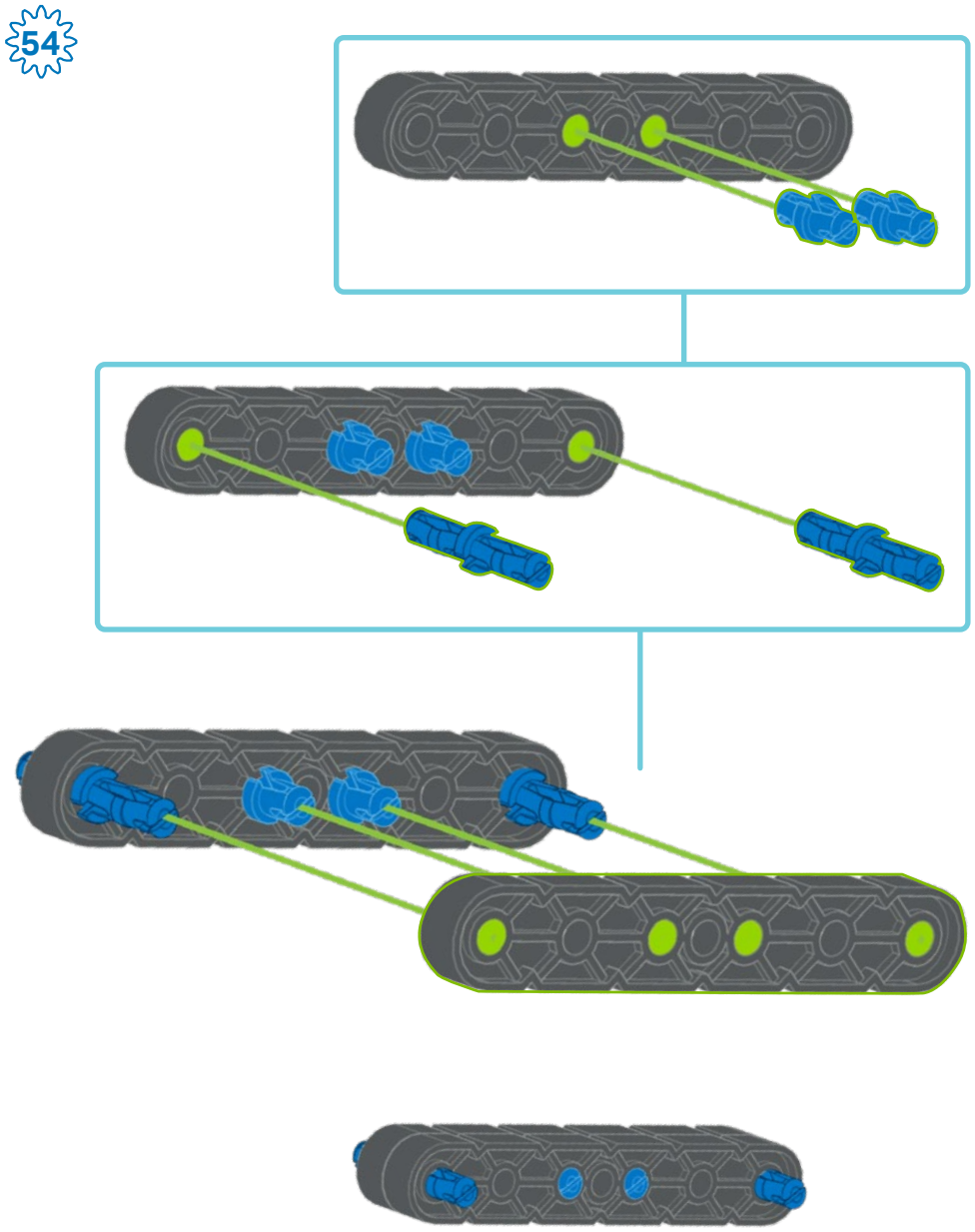
54

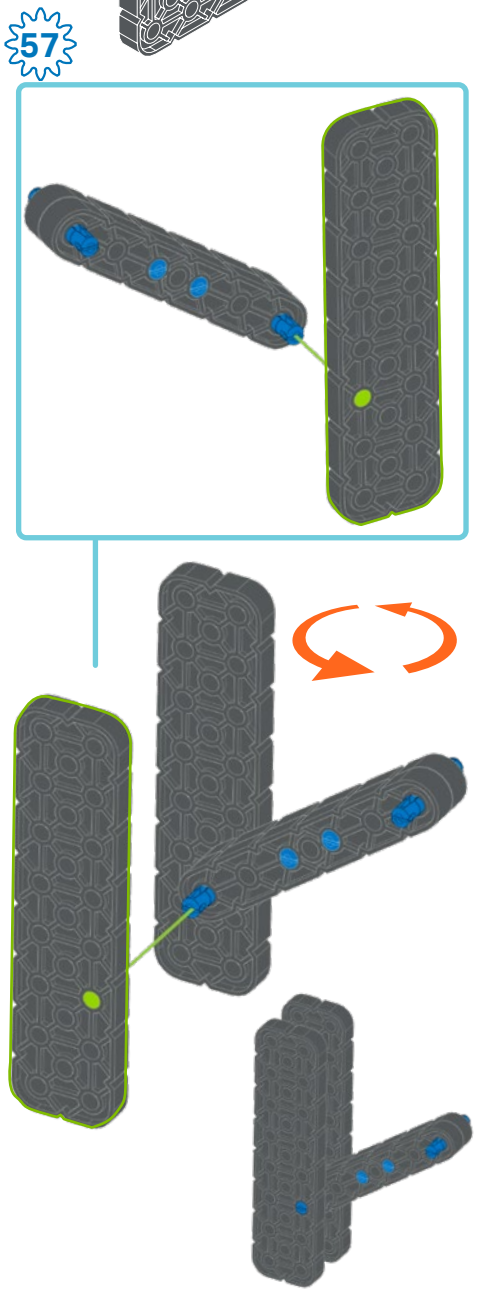
57

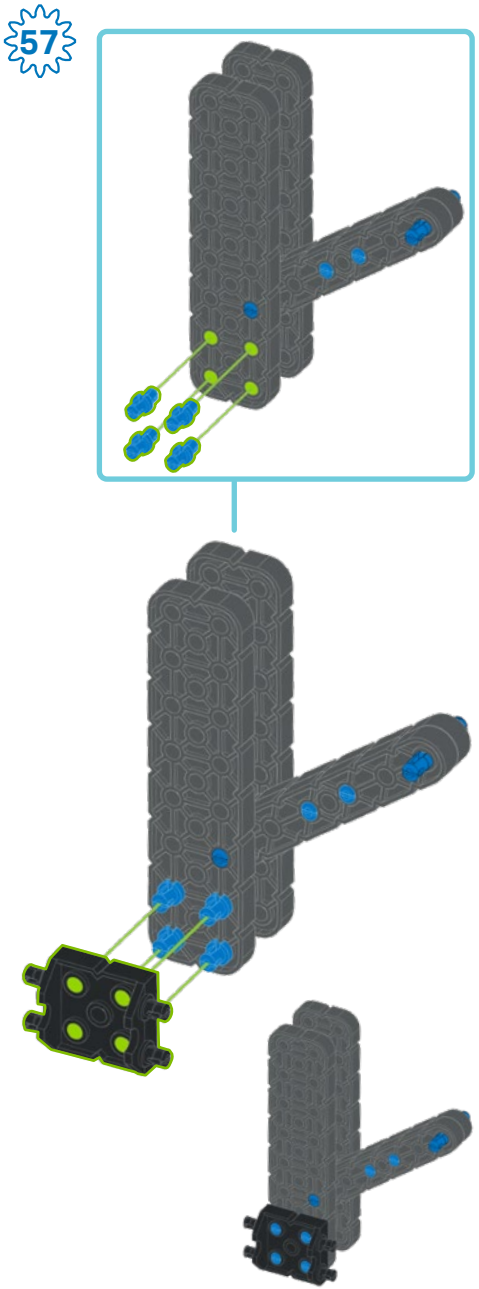
57

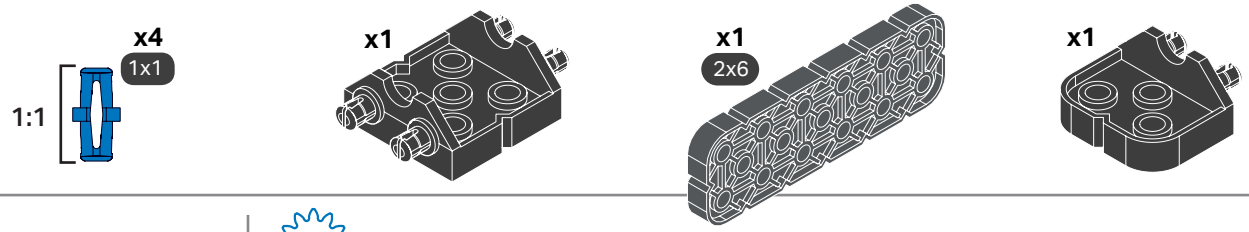

58

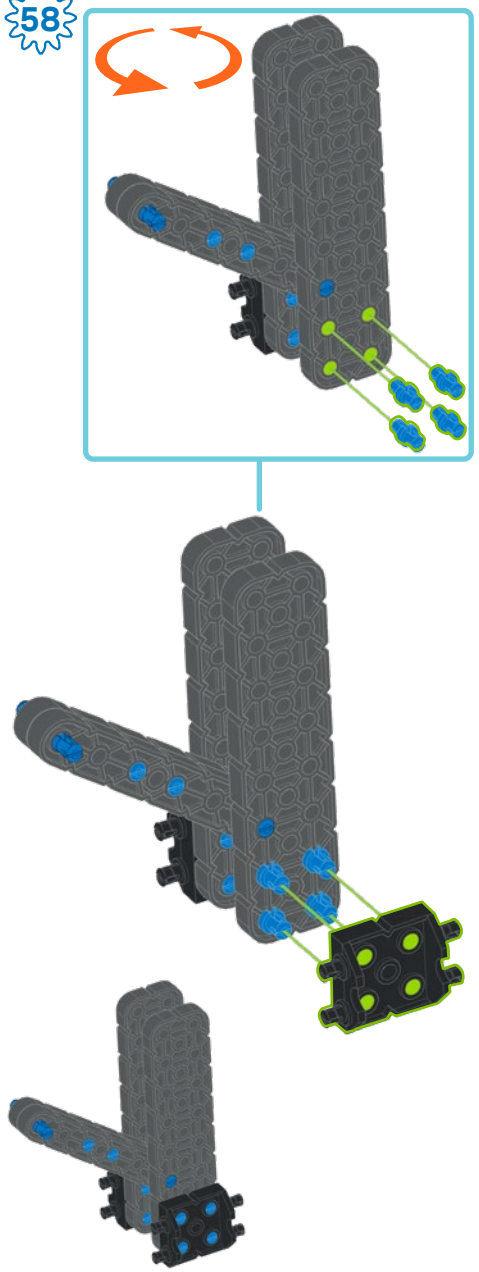

59

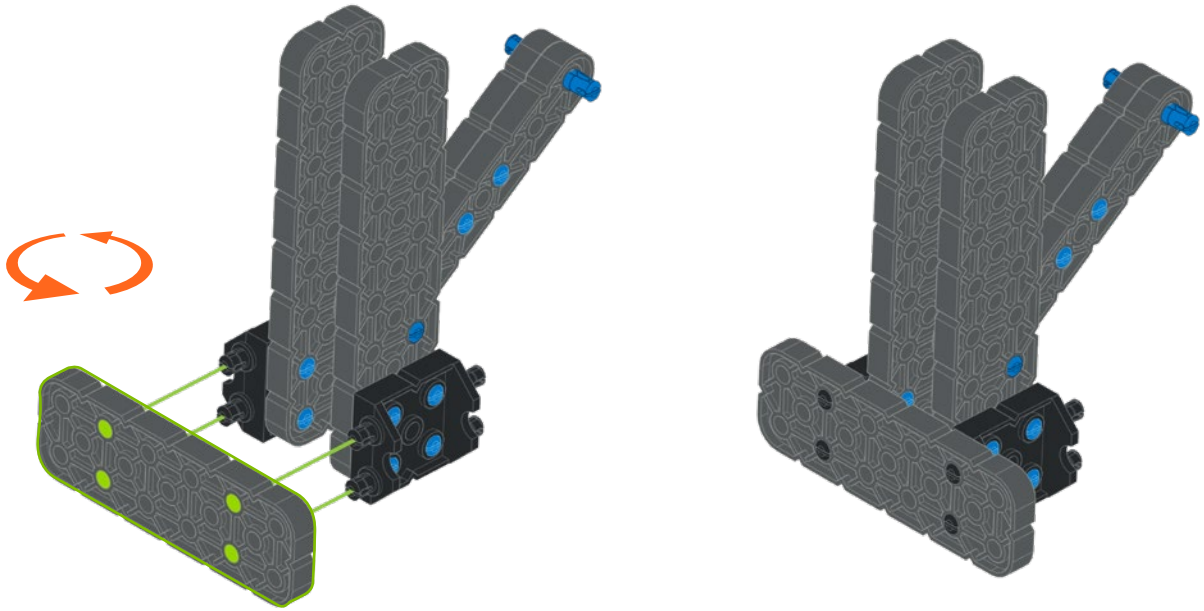

60

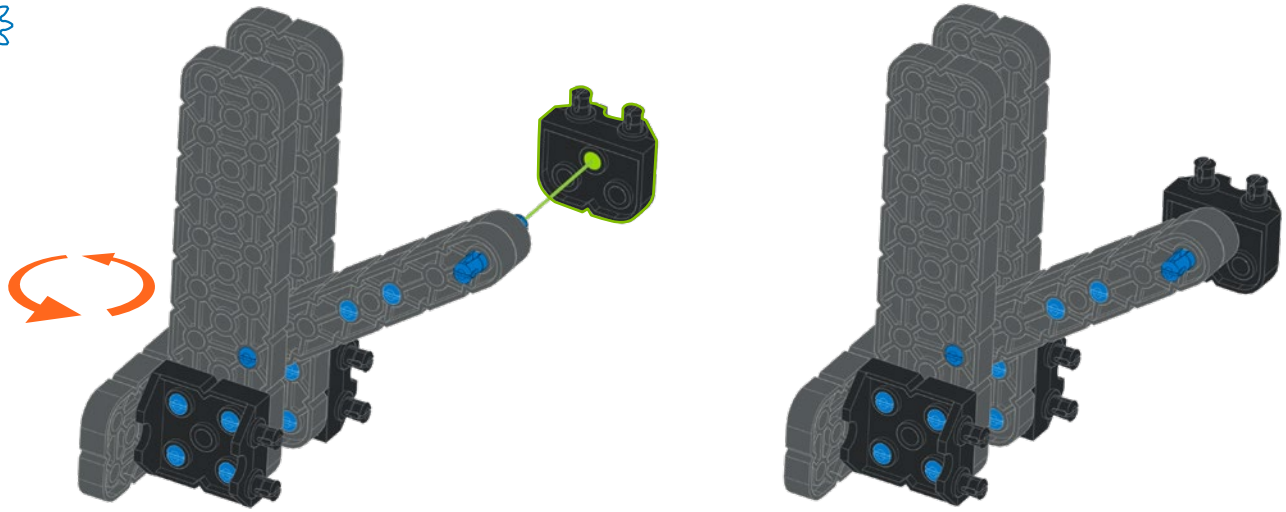

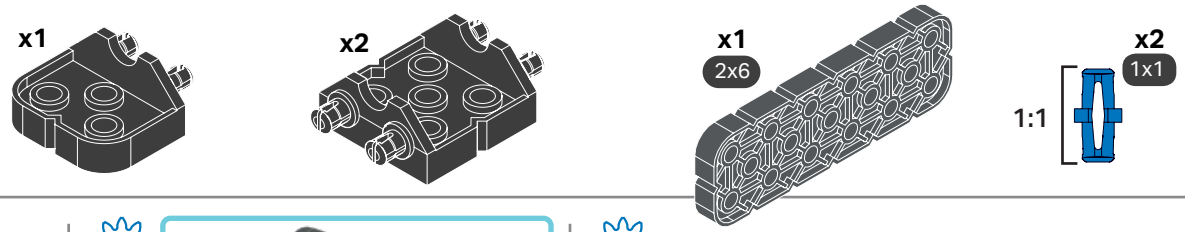
x1
x2
x1
2x6
x2
1x1
1:1

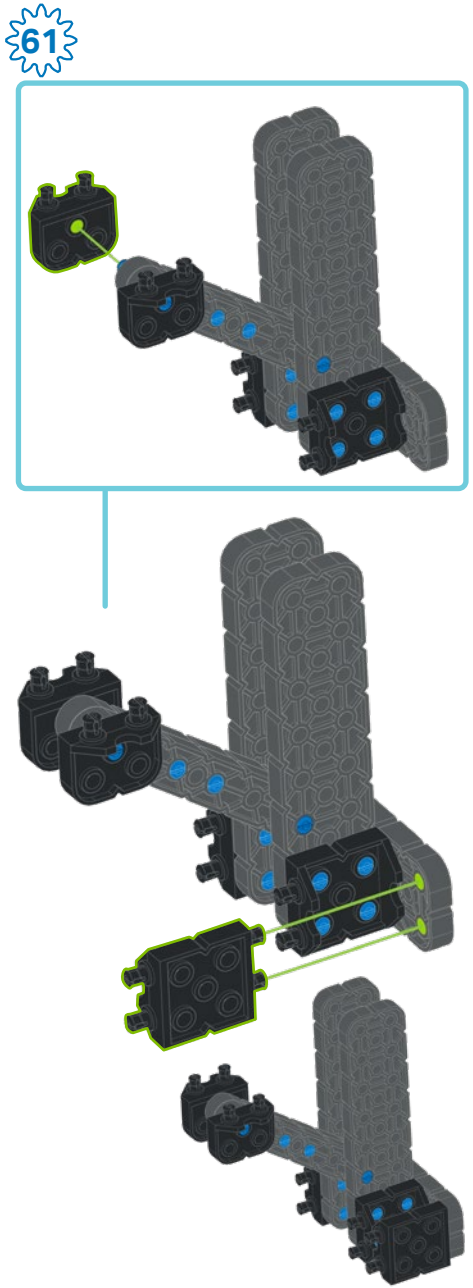
61

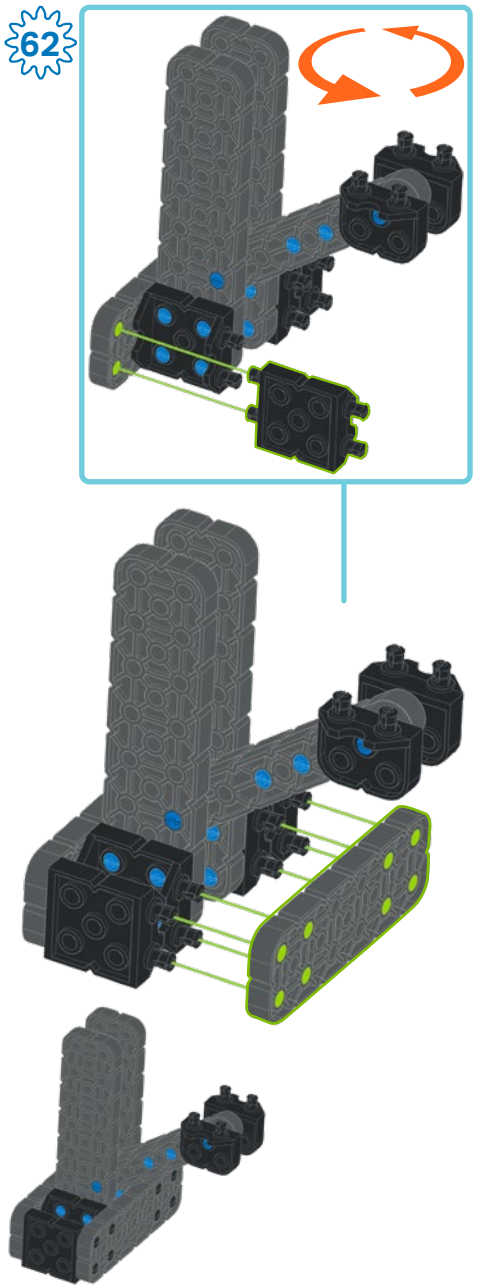
62

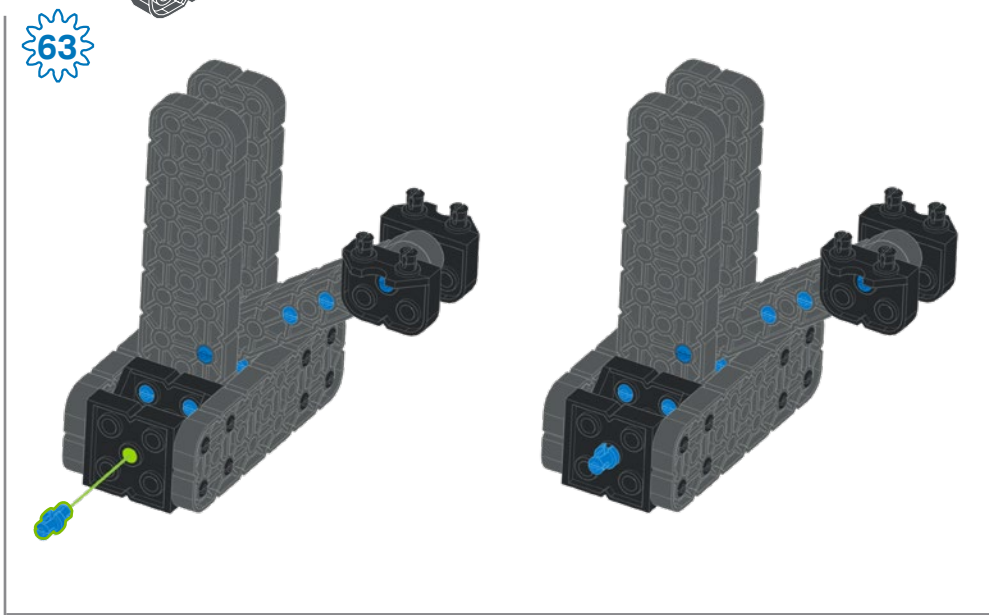
63

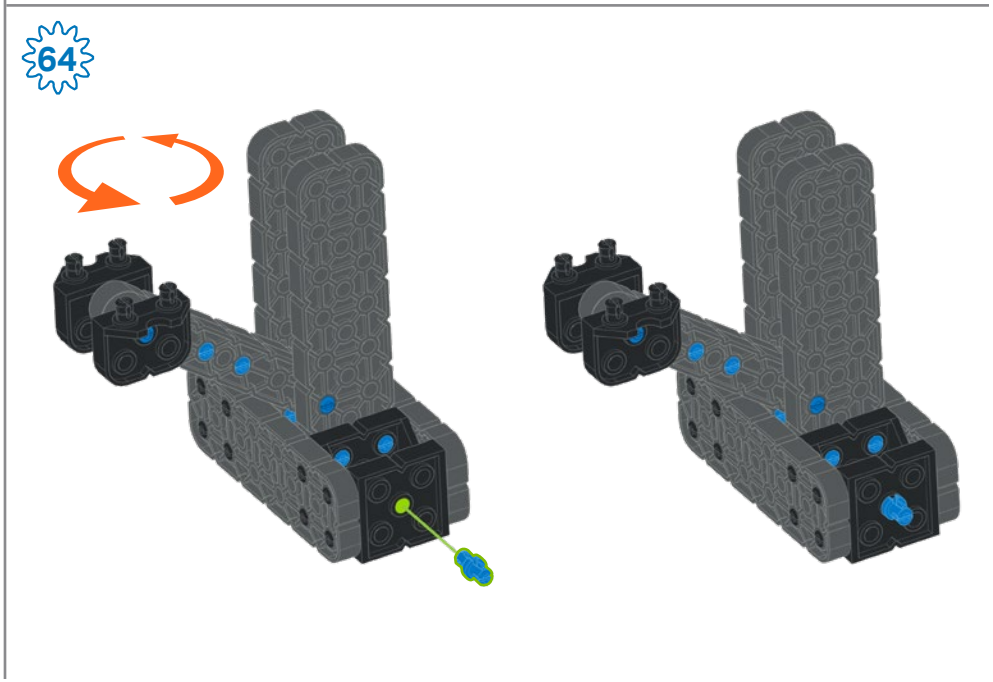
64

65

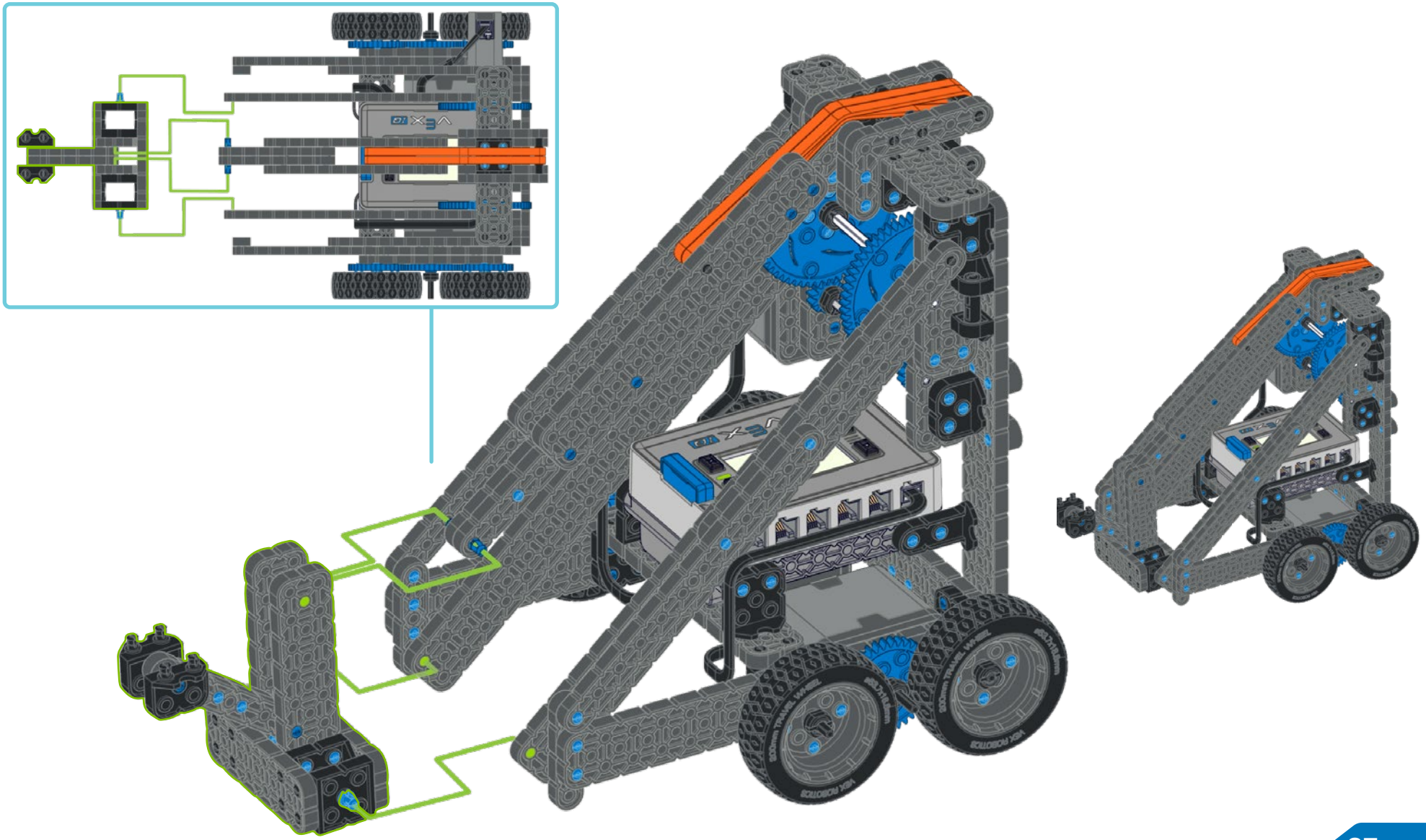

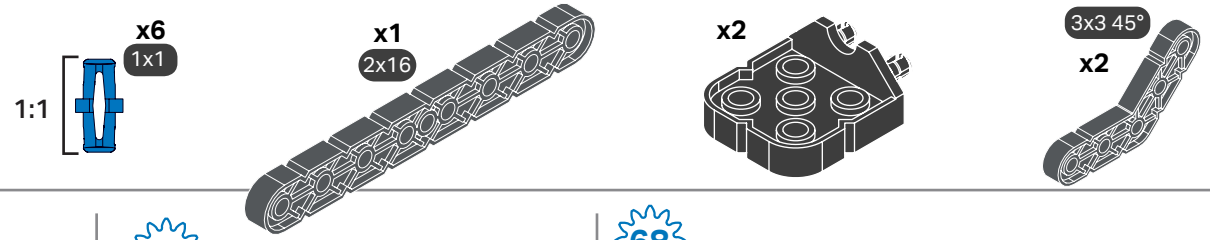
1:1
x6
1x1
x1
2x16
x2
3x3 45°
x2

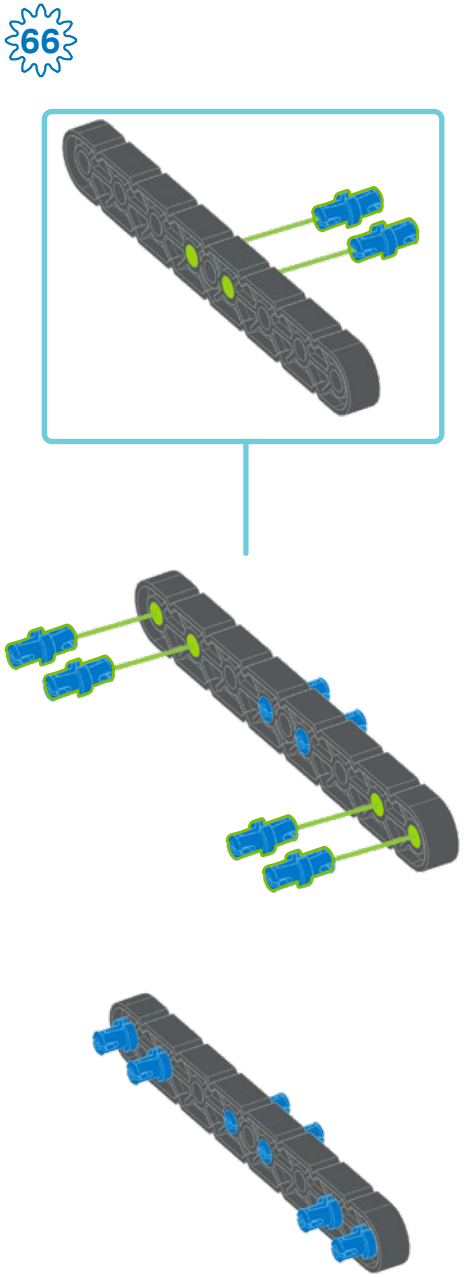
66

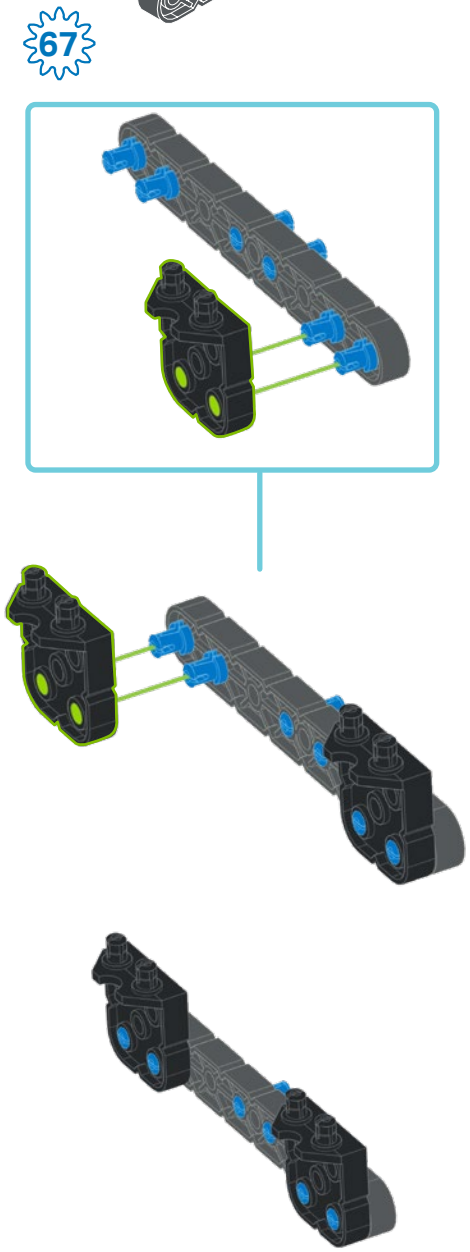
67

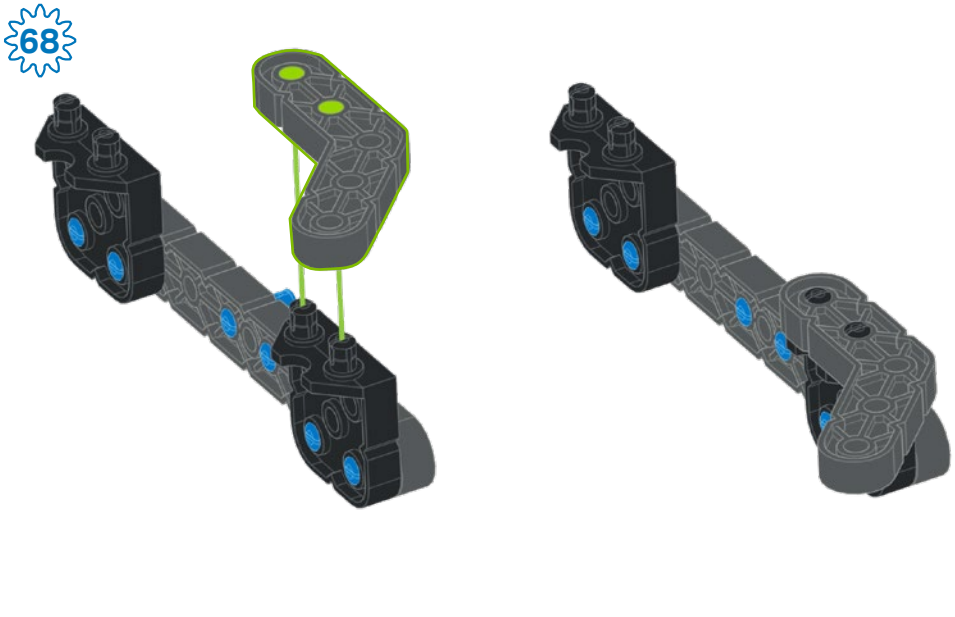
68

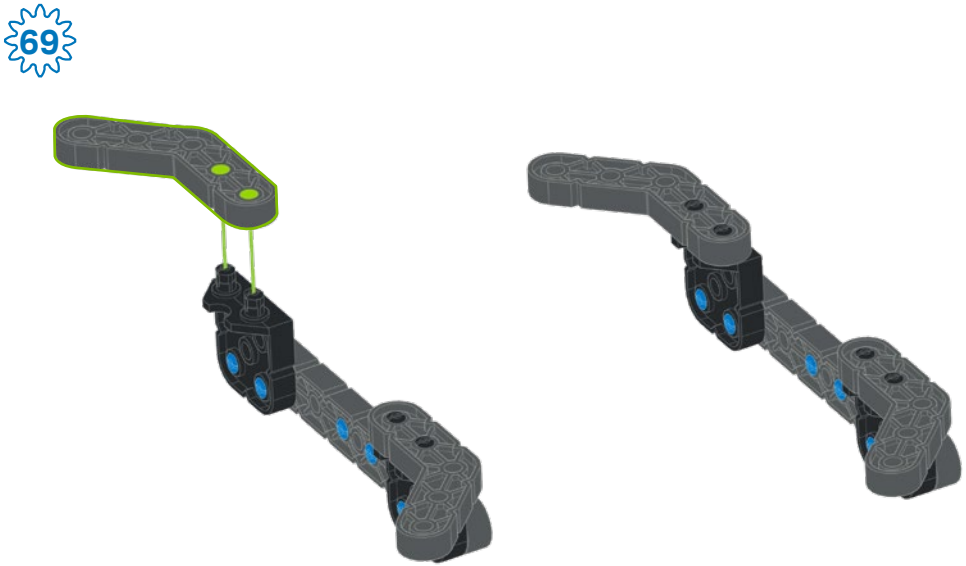
69

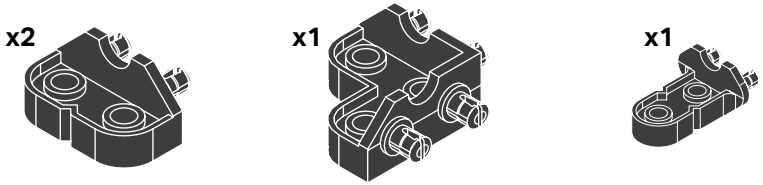

70

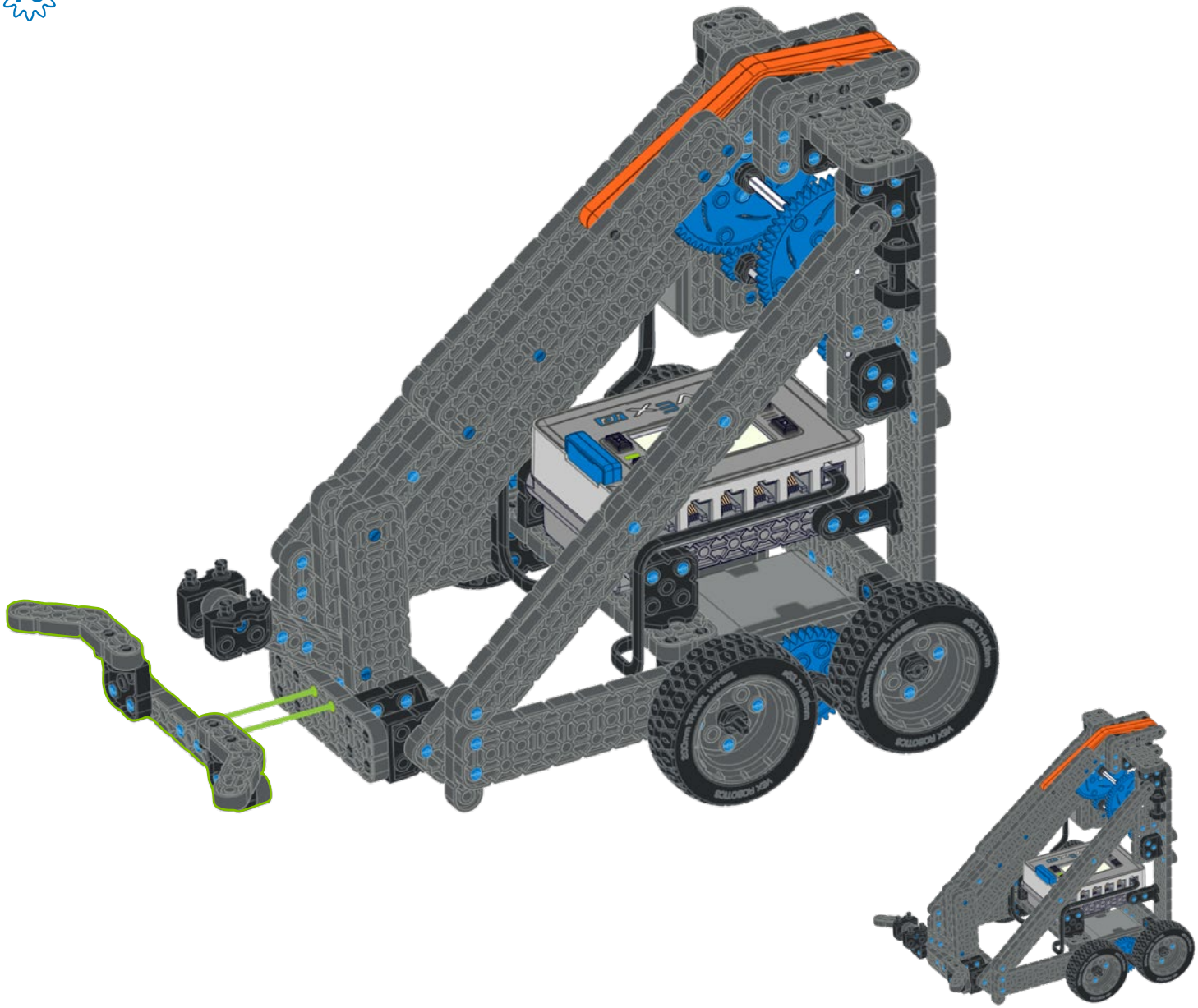

71

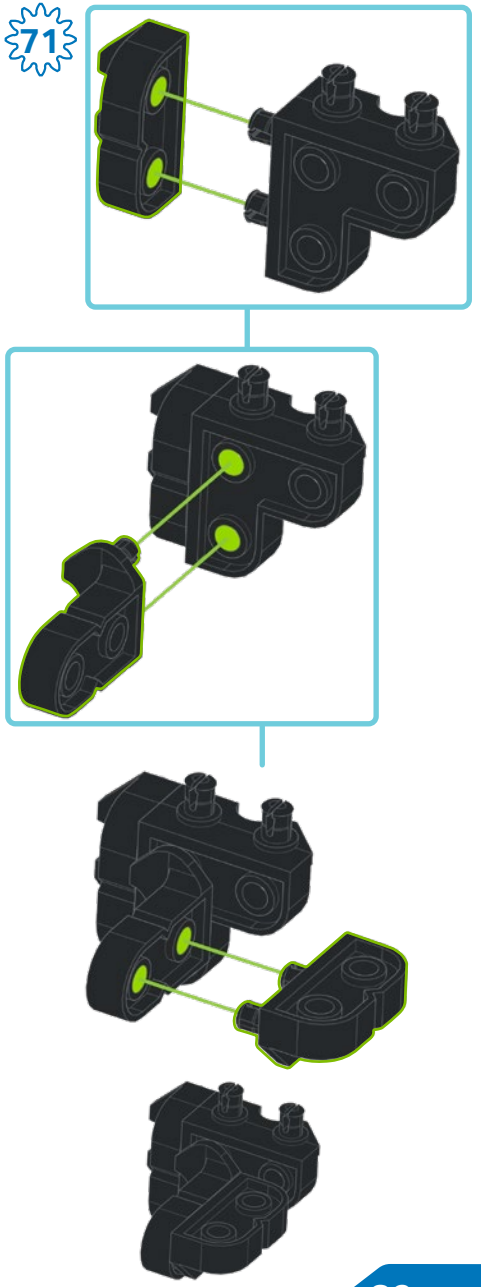

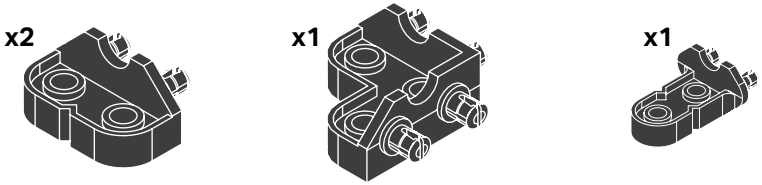

74

71

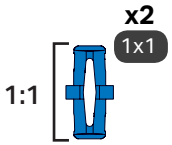

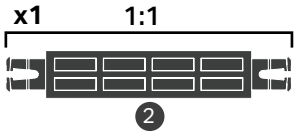

78

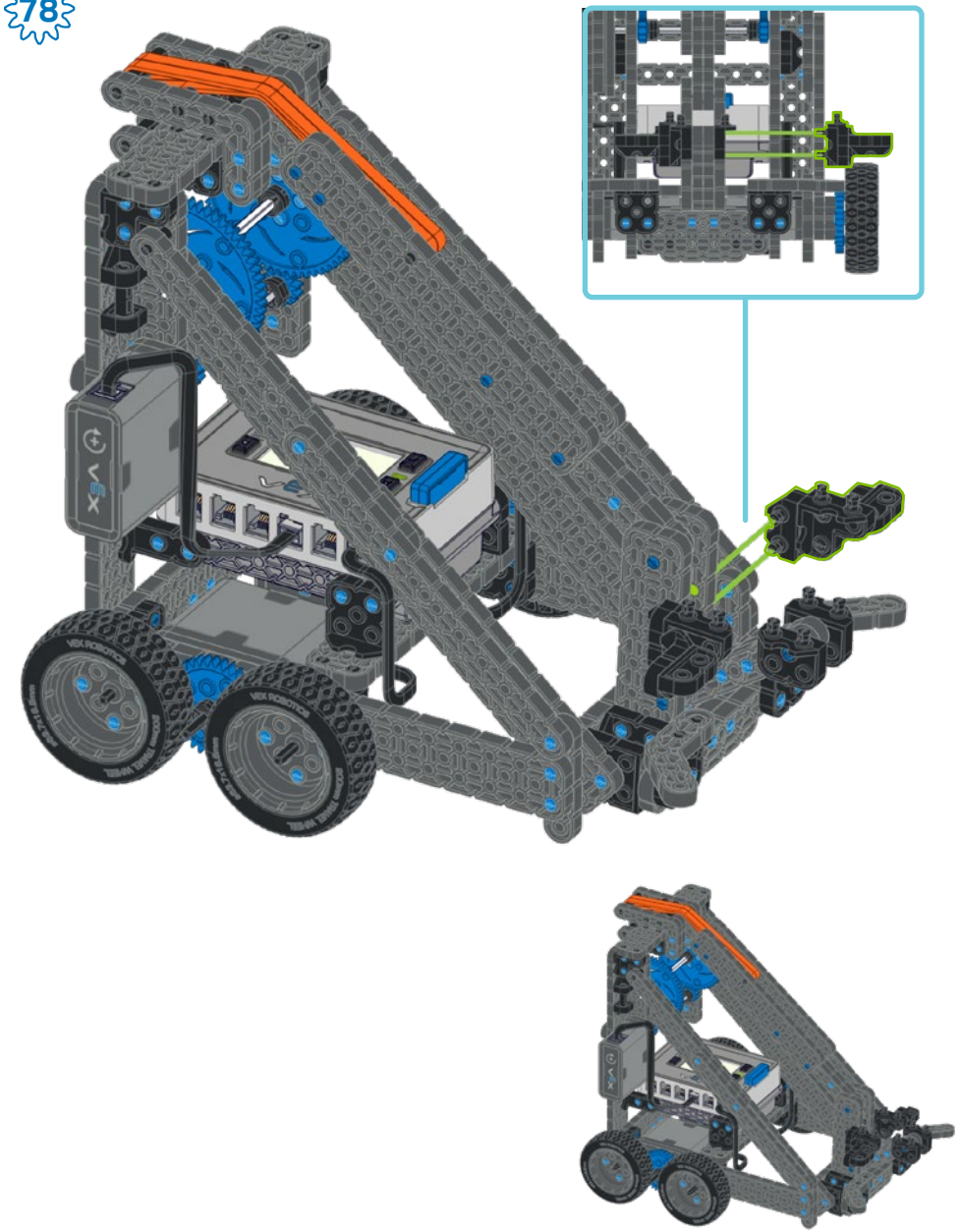

79

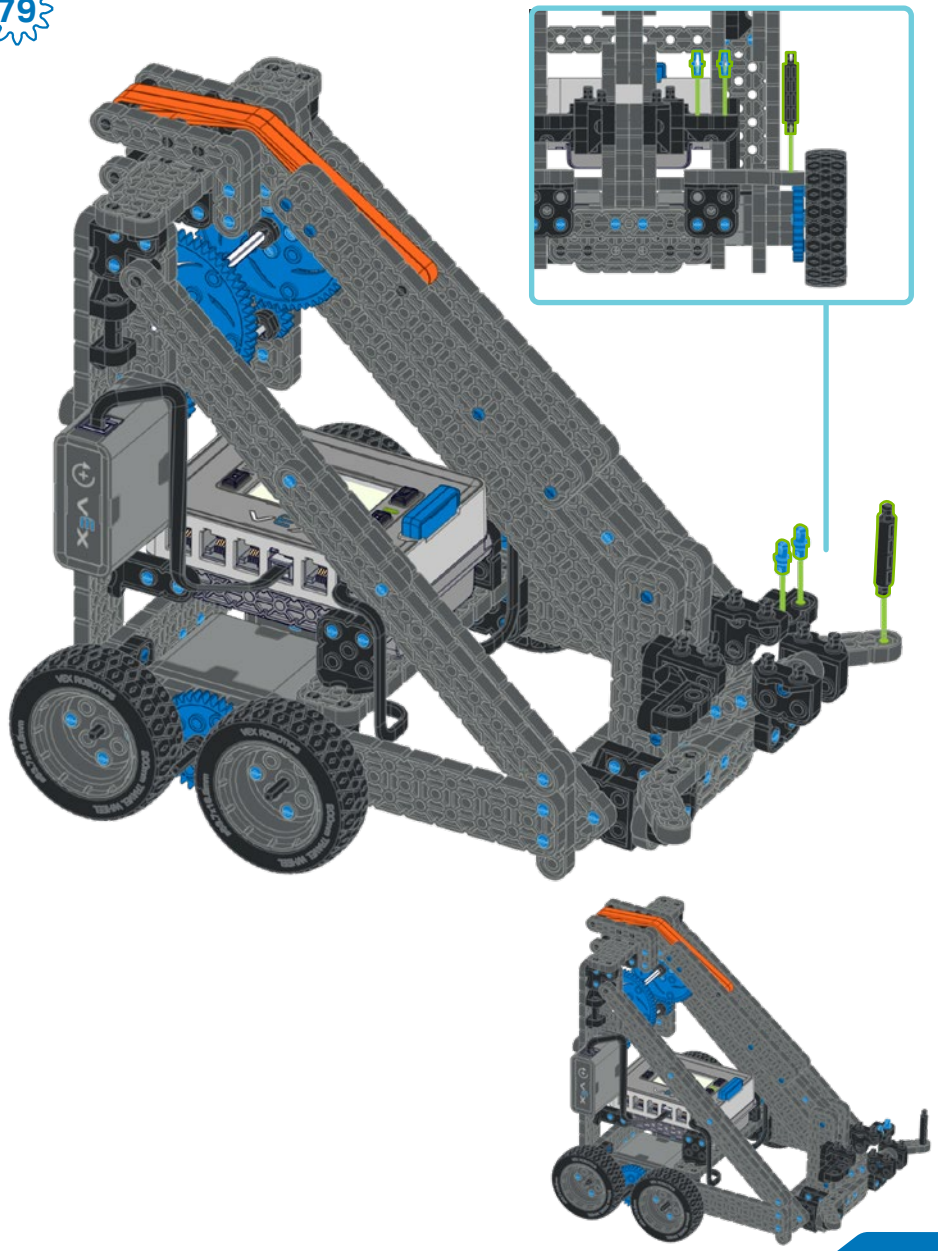

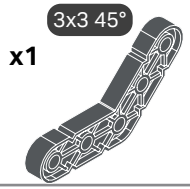

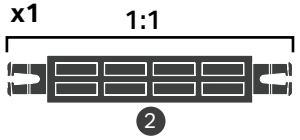

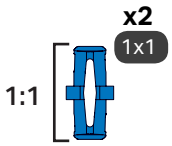

80

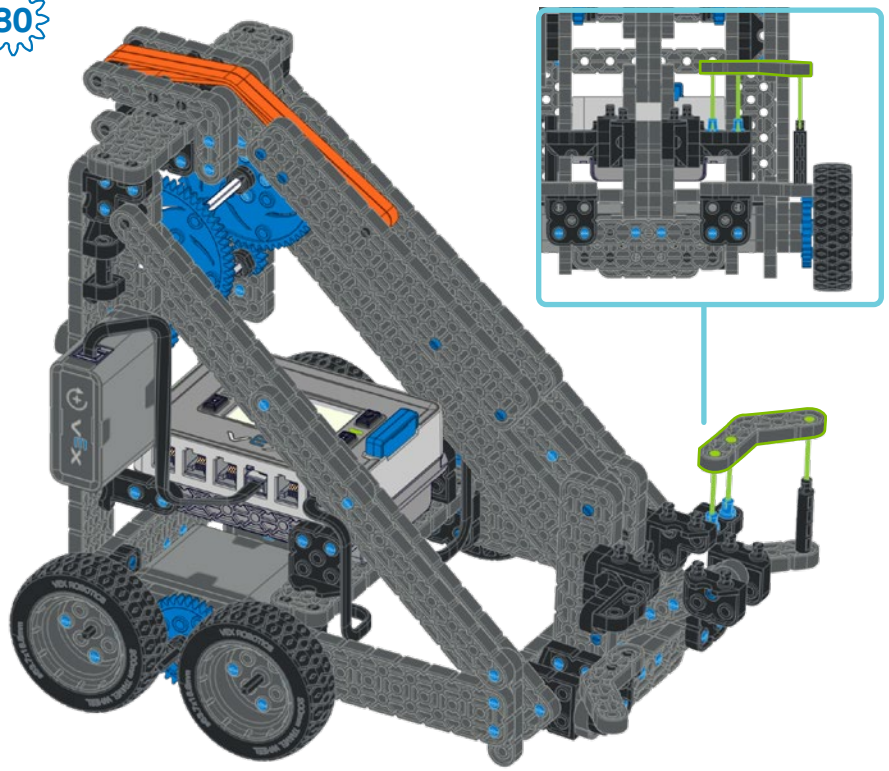

81

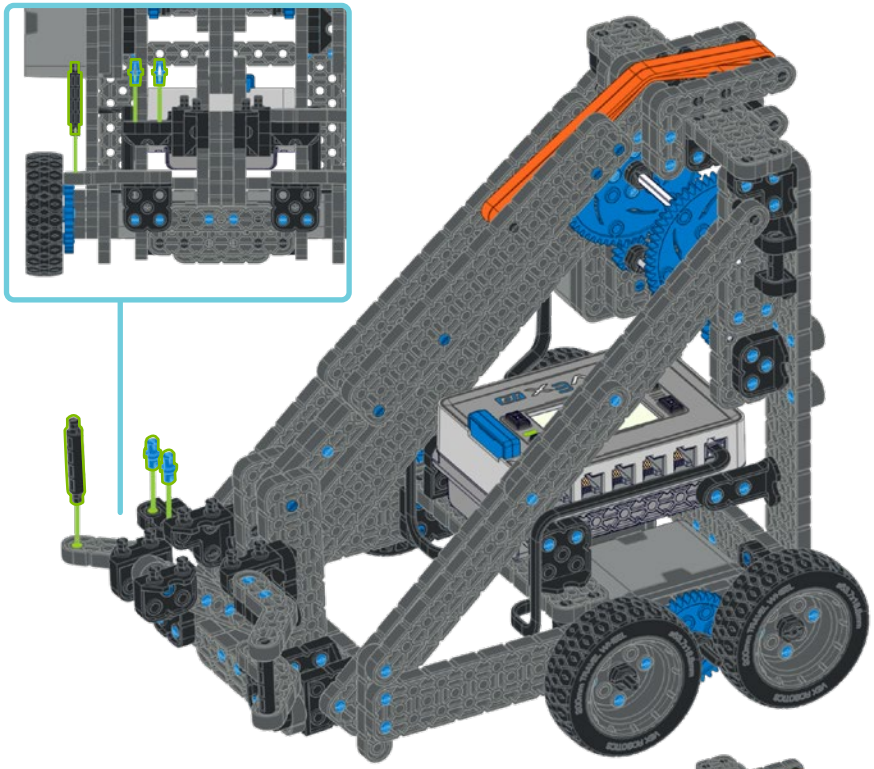

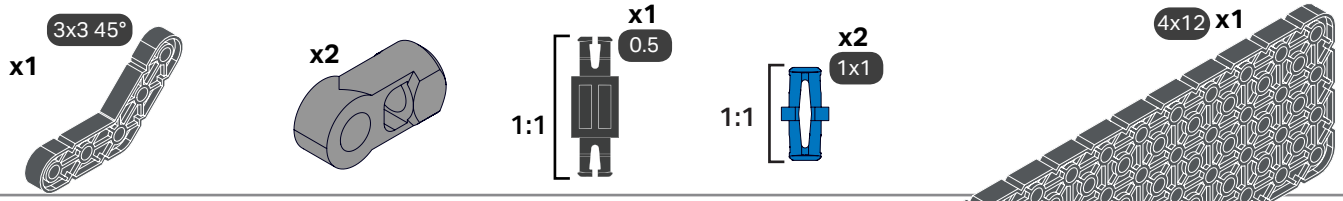

82

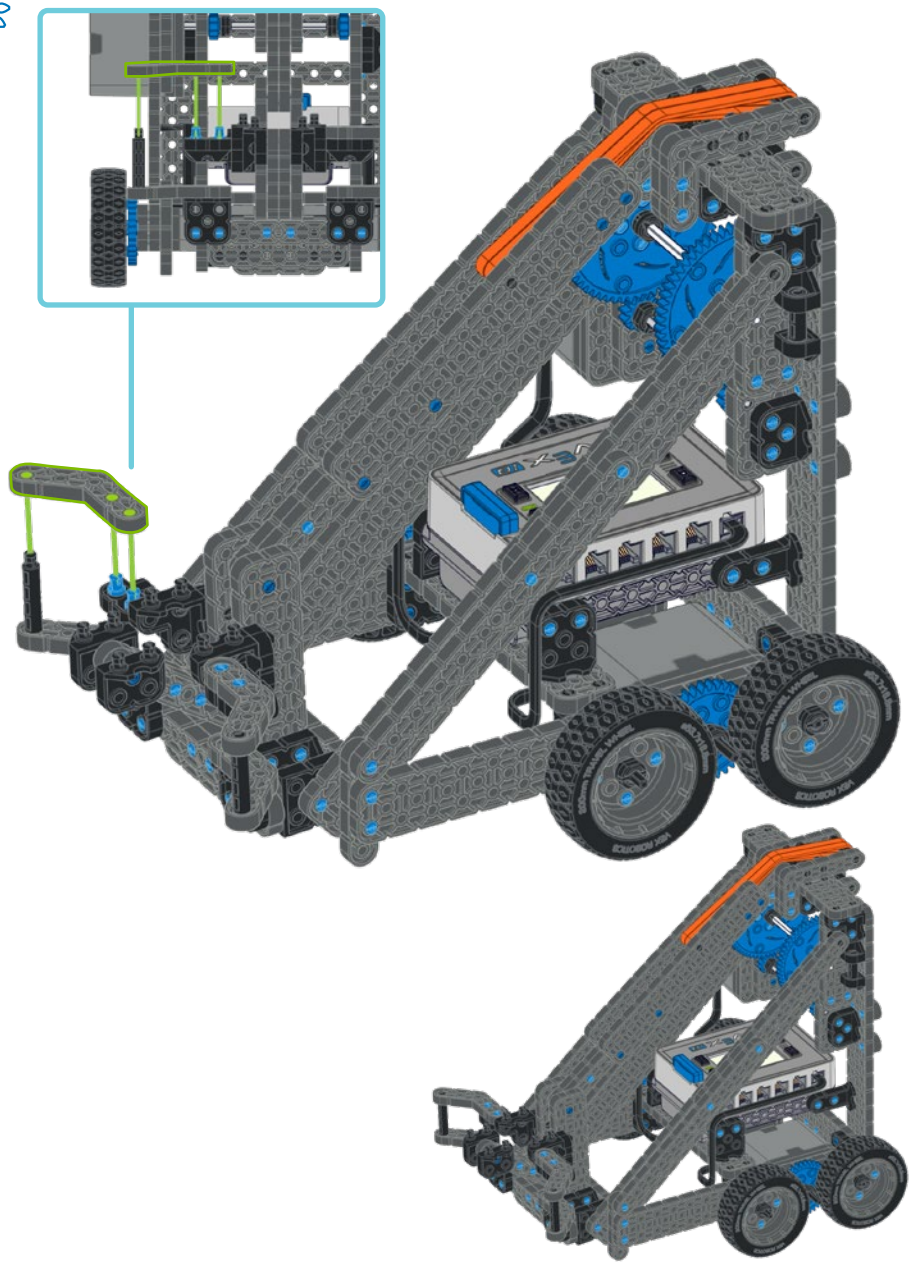

83

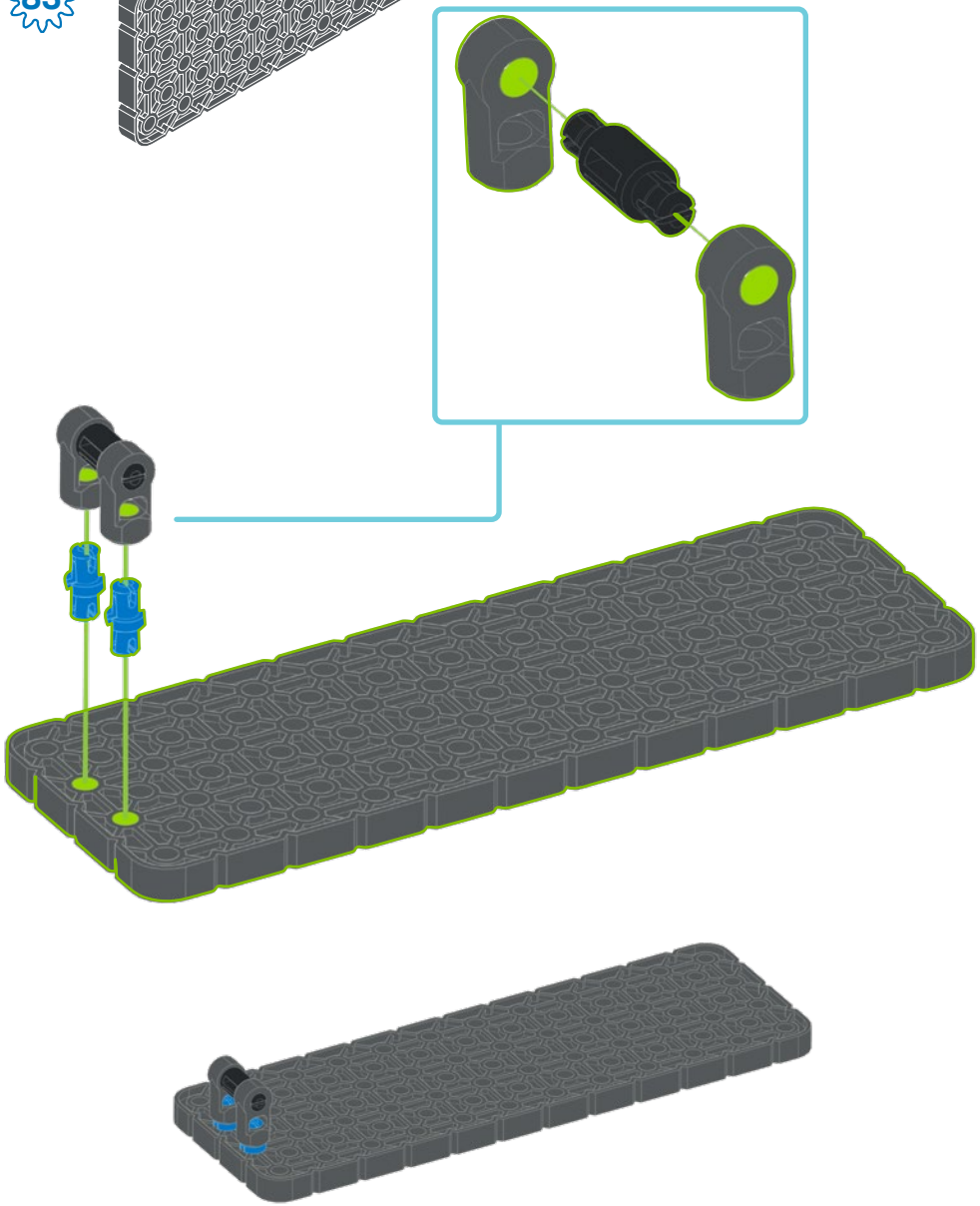

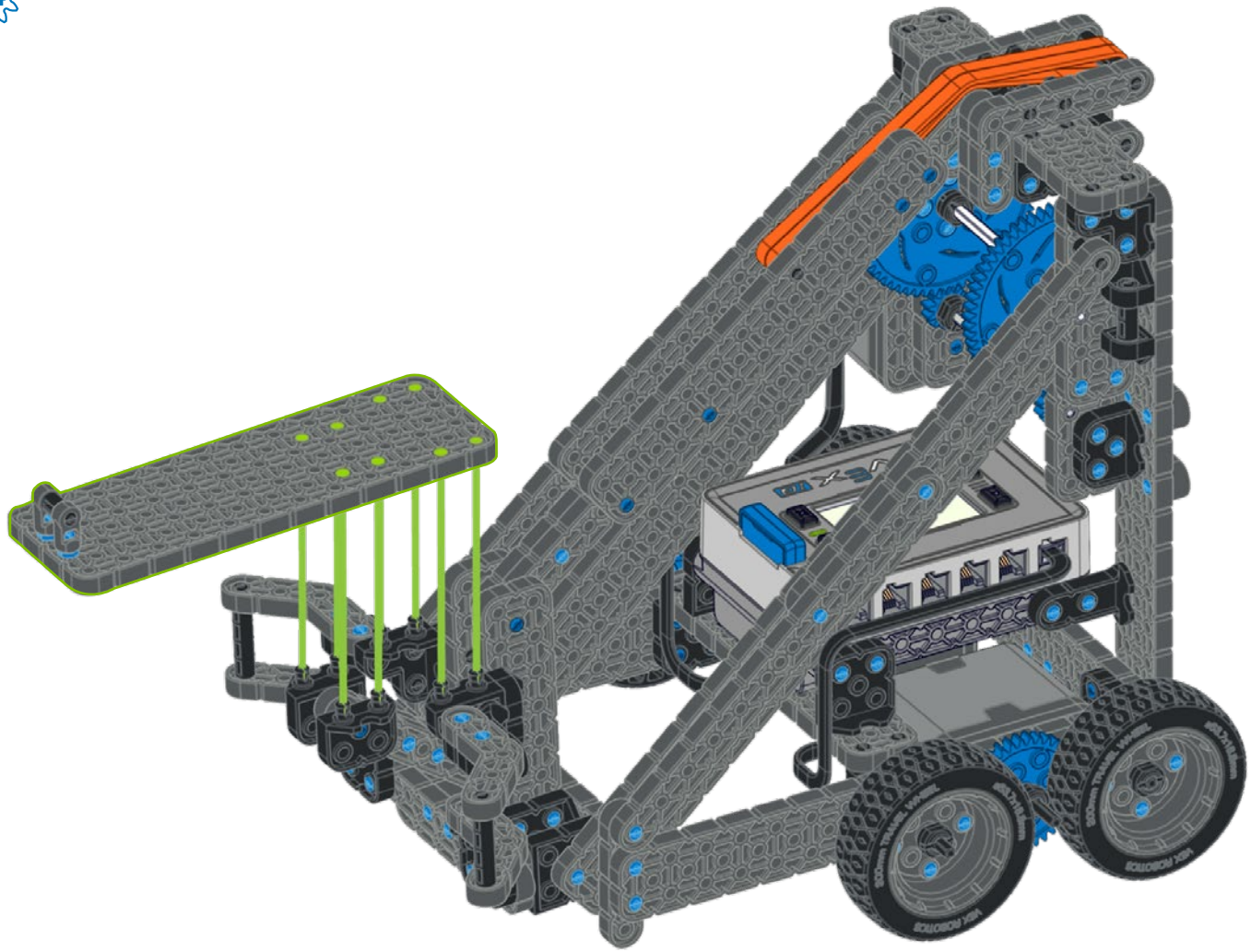

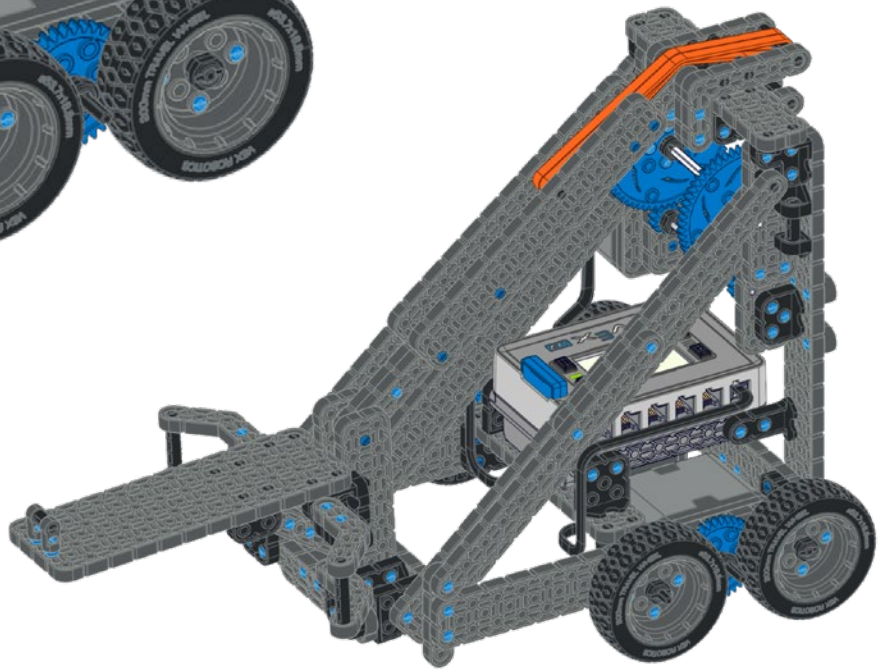

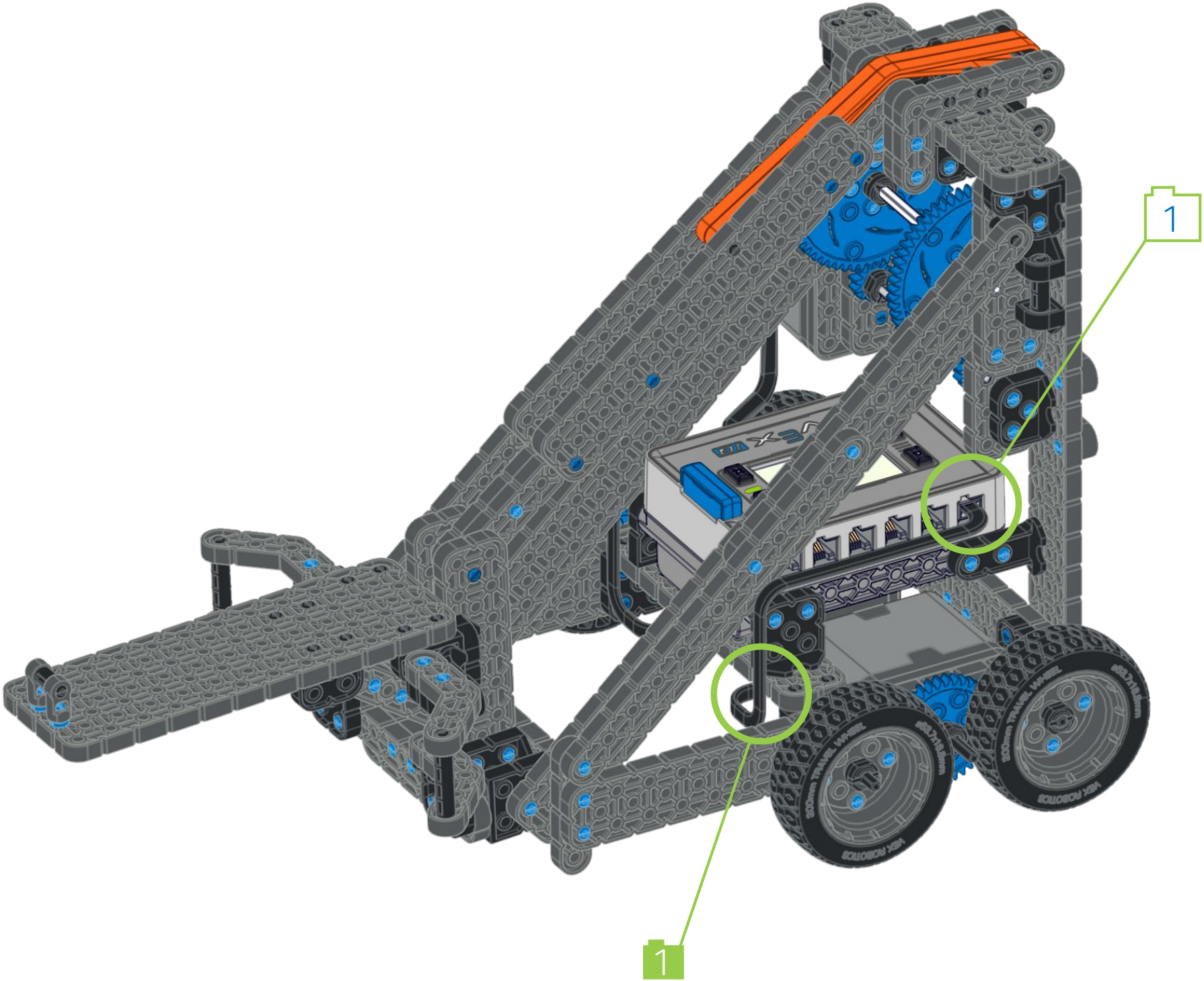
1
1

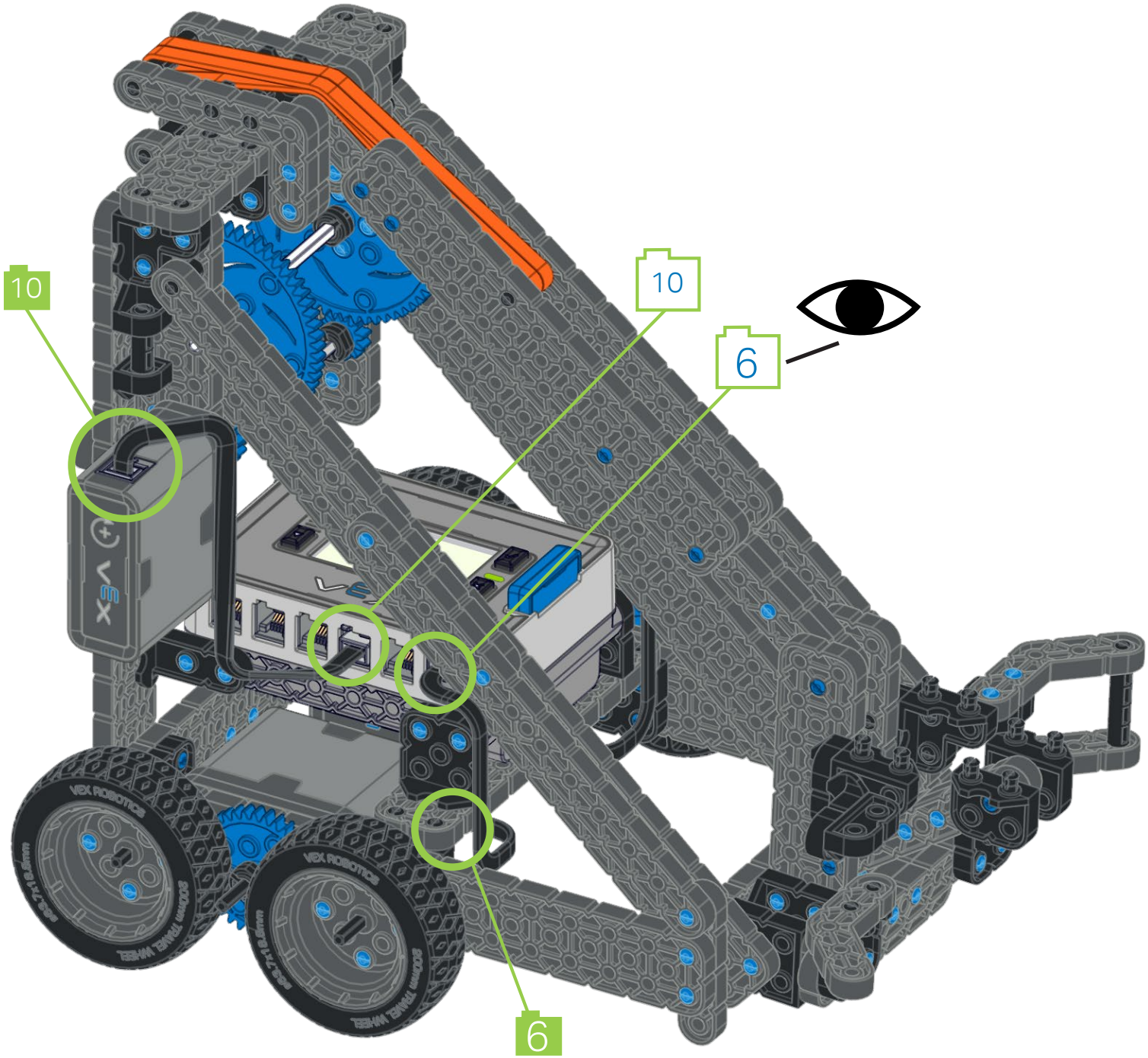
10
10
6
6

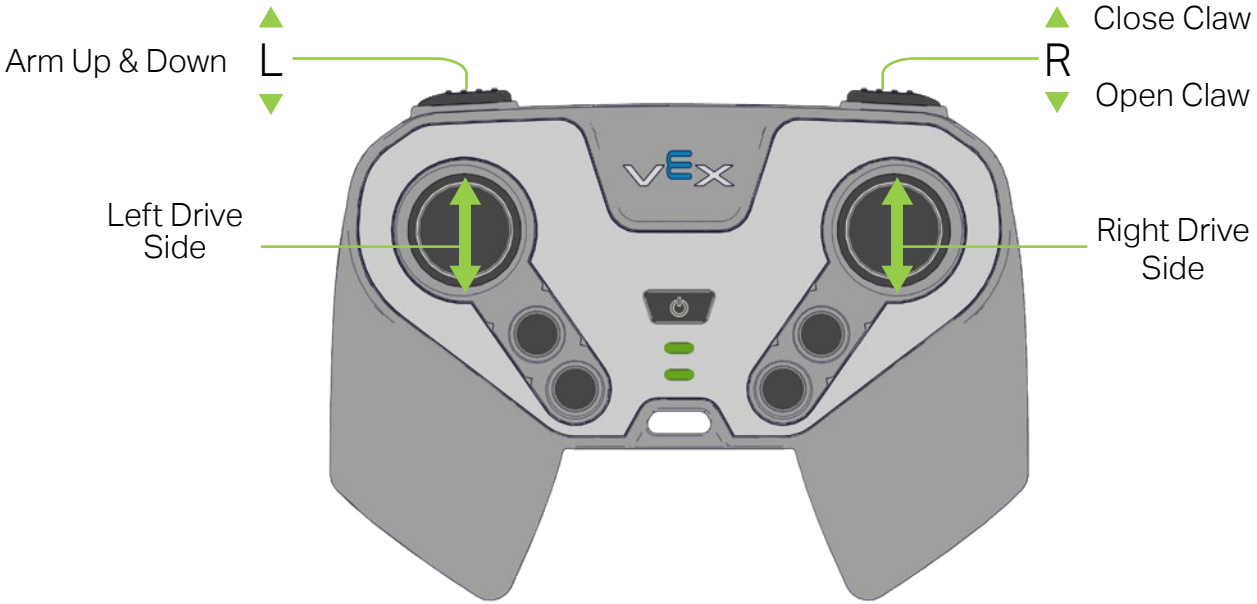

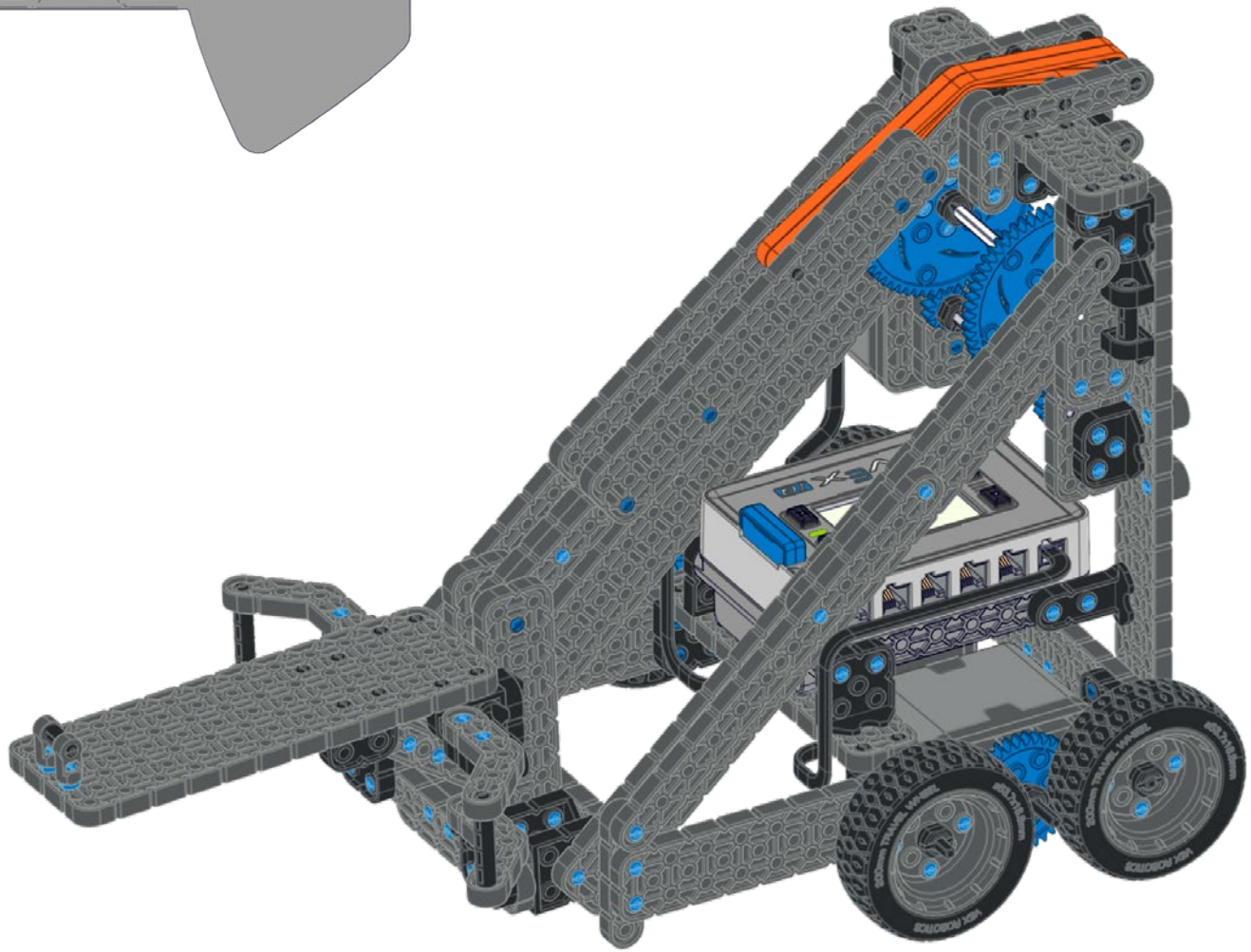

Need updated info

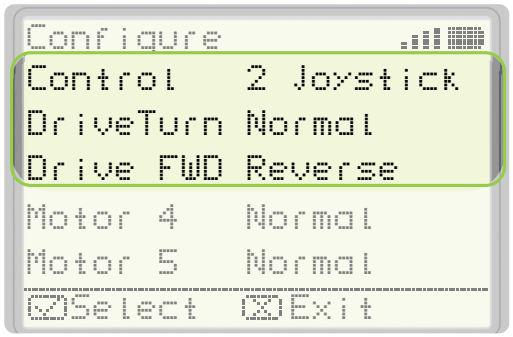

The Driver Control program must be in 2 Joystick mode to drive Stretch IQ. Set Drive FWD to Reverse. Set DriveTurn to Normal.

Rise
Build Instructions
228-4444-320 Rev1

A SUBSIDIARY OF INNOVATION FIRST INTERNATIONAL

Custom manufactured in China for Innovation First Trading SARL. Distributed in the U.S.A. Mexico, Caribbean, Central & South America by VEX Robotics, Inc., 6725 W. FM 1570, Greenville, TX 75402, U.S.A. Distributed in China by Innovation First International (Shenzhen), Ltd., Suite 1906, Excellence Tower, 98 Fuhua Yi Road, Futian, Shenzhen, Guandong, China 518048. Distributed in other regions by Innovation First Trading SARL, 21b rue Gabriel Lippmann, L-5365 Munsbach, Luxembourg +352 27 86 04 87. Distributed in Canada by / Distribuè au Canada par / Innovation First Trading, Inc., 67 25 W. FM 1570, Greenville, TX 75402, U.S.A.